SELCOM®

PORTE AUTOMATICHE SERIE 3201-HYDRA
AUTOMATIC DOORS SERIES 3201-HYDRA

INDICE GENERALE
GENERAL INDEX

	DATI TECNICI	*TECHNICAL DATA*
1.1	Gamma di produzione	*Production Range*
1.1.1	Gamma di produzione	*Production Range*
1.1.2	Gamma di produzione	*Production Range*
1.2	Elenco chiavi per le regolazioni	*Spanners List for Adjustments*
1.3	Fornitura porte smontate	*Supply of Disassembled Doors*
1.4	Foratura stipiti laterali porte standard	*Side Frame Drilling for Standard Doors*
1.5	Foratura stipiti laterali porte resistenti al fuoco	*Side Frame Drilling for Fire-Proof Doors*
1.6	Tabella motorizzazioni a C.A.	*AC Motorization Schedule*
1.6.0	Tabella motorizzazioni a C.A. a norme per disabili	*AC Motorization Schedule to Norms for Disabile Persons*
1.6.1	Tabella motorizzazioni a C.C. con RCRE 24 e RC 48	*DC Motorization Schedule with RCRE 24 and RC 48*
1.6.3	Tabella motorizzazioni a C.C.	*DC Motorization Schedule*
1.6.5	Tabella applicazione quadri elettrici RCF1/6 e RCF1/12 per motorizzazione a cinghia (Antine standard)	*RCF1/6 and RCF1/12 Door Controllers Application Schedule for Belt Transmission (Single Skins)*
1.6.6	Tabella applicazione quadri elettrici RCF1/6 e RCF1/12 per motorizzazione a cinghia (Antine tamburate)	*RCF1/6 and RCF1/12 Door Controllers Application Schedule for Belt Transmission (Double Skins)*
1.7	Dimensioni d'ingombro motori	*Motor Overall Dimensions*
1.7.1	Dimensioni d'ingombro motori	*Motor Overall Dimensions*
1.7.2	Dimensioni d'ingombro motori (motorizzazione con trasmissione a cinghia)	*Motor Overall Dimensions (Motorization with Belt Transmission)*
1.8	Tempi di apertura o chiusura	*Opening or Closing Times*
1.8.1	Tempi di apertura o chiusura a norme per disabili	*Opening or Closing Times to Disable People Rules*
1.8.2	Tempi di apertura e chiusura motorizzazione a cinghia in c.a. con RCF1/6 - RCF1/12	*Opening and Closing Times with RCF1/6 - RCF1/12 Belt Motorization*
1.8.3	Tempi di apertura e chiusura motorizzazione a cinghia in c.a. con RCF1/6 - RCF1/12	*Opening and Closing Times with RCF1/6 - RCF1/12 Belt Motorization*
1.9	Fissaggi inferiori soglie cabina	*Bottom Fixing for Car Sills*
1.10	Fissaggi inferiori soglie cabina	*Bottom Fixing for Car Sills*
1.11	Fissaggi per operatori sul tetto cabina	*Car Top Fixing for Operator*
1.12	Fissaggi per operatori sul tetto cabina	*Car Top Fixing for Operator*
1.13	Tabella dimensioni coprifessura superiori	*Car Door Infill Panel Schedule*
1.13.1	Tabella dimensioni coprifessura superiori	*Car Door Infill Panel Schedule*
1.15	Accoppiamento tra porta di piano e porta di cabina	*Landing and Car Door Arrangement*
1.15.1	Accoppiamento tra porta di piano e porta di cabina	*Landing and Car Door Arrangement*
1.15.3	Accoppiamento tra porta di piano e porta di cabina	*Landing and Car Door Arrangement*
1.17	Esecuzioni piastroni per operatori a braccio	*Support-Plates Executions for Arm Operators*
1.17.1	Esecuzioni piastroni per operatori a cinghia	*Support-Plates Executions for Belt Operators*
1.18	Esecuzioni porte di piano ad apertura centrale	*Versions of Centre Parting Landing Doors*
1.18.1	Esecuzioni porte di piano ad apertura laterale	*Versions of Side Opening Landing Doors*
1.19	Esecuzioni porte di cabina ad apertura centrale	*Versions of Centre Parting Car Doors*
1.19.1	Esecuzioni porte di cabina ad apertura laterale	*Versions of Side Opening Car Doors*
1.19.2	Esecuzioni porte ad apertura centrale	*Versions of Centre Parting Doors*
1.19.3	Esecuzioni porte semiautomatiche	*Versions of Semi-Automatic Car Doors*

SELCOM®

PORTE AUTOMATICHE SERIE 3201-HYDRA
AUTOMATIC DOORS SERIES 3201-HYDRA

INDICE GENERALE
GENERAL INDEX

	DATI TECNICI	*TECHNICAL DATAS*
1.20	Tabelle per esecuz. porte parafiamma, tipo 11/R-L	*Tables for Fire-resistant Doors Executions, Type 11/R-L*
1.20.1	Tabelle per esecuz. porte parafiamma, tipo 01/C	*Tables for Fire-resistant Doors Executions, Type 01/C*
1.20.2	Tabelle per esecuz. porte parafiamma, tipo 31/R-L	*Tables for Fire-resistant Doors Executions, Type 31/R-L*
1.20.3	Tabelle per esecuz. porte parafiamma, tipo 43/R-41/C	*Tables for Fire-resistant Doors Executions, Type 43/R-41/C*
1.20.4	Tabelle per esecuz. porte parafiamma, tipo 65/R-61/C	*Tables for Fire-resistant Doors Executions, Type 65/R-61/C*
1.21	Tabelle per esecuz. porte tagliafuoco, tipo 11/R-L	*Tables for Fire-cutting Doors Executions, Type 11/R-L*
1.21.1	Tabelle per esecuz. porte tagliafuoco, tipo 01/C	*Tables for Fire-cutting Doors Executions, Type 01/C*
1.21.2	Tabelle per esecuz. porte tagliafuoco, tipo 31/R-L	*Tables for Fire-cutting Doors Executions, Type 31/R-L*
1.21.3	Tabelle per esecuz. porte tagliafuoco, tipo 43/R-41/C	*Tables for Fire-cutting Doors Executions, Type 43/R-41/C*
1.21.5	Tabelle per esecuz. porte tagliafuoco, tipo 71/R-L	*Tables for Fire-cutting Doors Executions, Type 71/R-L*

SELCOM®

PORTE AUTOMATICHE SERIE 3201-HYDRA
AUTOMATIC DOORS SERIES 3201-HYDRA

Cod. 3201.30.0300
Pag./*page* 0.2
Data/*date* 24.05.2005
Vers./*version* G

INDICE GENERALE
GENERAL INDEX

	PORTE TELESCOPICHE DUE ANTE	*TWO PANELS TELESCOPIC DOORS*
2.1	Porta di cabina tipo 12/R-L, PL=500÷950	*Car Door type 12/R-L, PL=500÷950*
2.2	Porta di cabina tipo 12/R-L, PL=1000÷1800	*Car Door type 12/R-L, PL=1000÷1800*
2.2.1	Porta di cabina con trasmissione a cinghia tipo 12/R-L, PL=600÷1800	*Car Door with Belt Transmission Type 12/R-L, PL=600÷1800*
2.2.1.t	Porta di cabina con trasmissione a cinghia tipo 12/R-L, PL=600÷1800 (Tabella)	*Car Door with Belt Transmission Type 12/R-L, PL=600÷1800 (Schedule)*
2.3	Porta di piano standard tipo 11/R-L, PL=500÷1800	*Standard Landing Door Type 11/R-L, PL=500÷1800*
2.4	Vano muratura per porta di piano tipo 11/R-L	*Shaft Wall for Landing Door Type 11/R-L*
2.4.1	Porta di piano tipo 11/R-L a norme DIN 18091	*Landing Door According to DIN 18091*
2.4.2	Vano muratura per porta di piano a norme DIN 18091 tipo 11/R-L	*Shaft Wall for Landing Door According to DIN 18091 Type 11/R-L*
2.5	Accoppiamento per porta standard e a norme DIN 18091 tipo 11-12/R-L	*Arrangement for Standard and in Accordance with DIN 18091 Door Type 11-12/R-L*
2.5.1	Accoppiamento per porta standard Aries tipo 11/R-L Hydra tipo 12/R-L	*Arrangement for Standard Door Aries Type 11/R-L Hydra Type 12/R-L*
2.5.2	Accoppiamento per porta F90 Aries tipo 11/R-L Hydra tipo 12/R-L	*Arrangement for F90 Door Aries Type 11/R-L Hydratype 12/R-L*
2.5.3	Accoppiamento per porta parafiamma Aries tipo 11/R-L Hydra tipo 12/R-L	*Arrangement for Fire-resistant Door Aries Type 11/R-L Hydra type 12/R-L*
2.5.4	Accoppiamento per porta parafiamma Aries tipo 11/R-L Hydra tipo 12/R-L	*Arrangement for Fire-resistant Door Aries Type 11/R-L Hydra type 12/R-L*
2.5.7	Porta di piano parafiamma tipo 11/R-L, PL=600÷1800	*Fire-resistant Landing Door Type 11/R-L, PL=600÷1800*
2.6	Porta di piano parafiamma tipo 11/R-L, PL=600÷1800	*Fire-resistant Landing Door Type 11/R-L, PL=600÷1800*
2.9.2	Vano muratura porta parafiamma tipo 11/R-L	*Shaft Wall for Fire-resistant Landing Door Type 11/R-L*
2.9.3	Accoppiamento porta parafiamma tipo 11-12/R-L	*Arrangement for Fire-resistant Door Type 11-12/R-L*
2.11	Porta di piano tagliafuoco Svezia tipo 11/R-L, PL=500÷1800 (Escuzione con stipiti)	*Sweden Fire-cutting Landing Door Type 11/R-L, PL=500÷1800 (Frames Execution)*
2.11.1	Porta di piano tagliafuoco Svezia tipo 11/R-L, PL=500÷1800 (Escuzione con portali)	*Sweden Fire-cutting Landing Door Type 11/R-L, PL=500÷1800 (Big Frames Execution)*
2.11.2	Vano muratura porta tagliafuoco Svezia tipo 11/R-L (Escuzione con stipiti)	*Shaft Wall for Sweden Fire-cutting Landing Door Type 11/R-L (Frames Execution)*
2.11.3	Vano muratura porta tagliafuoco Svezia tipo 11/R-L (Escuzione con portali)	*Shaft Wall for Sweden Fire-cutting Landing Door Type 11/R-L (Big Frames Execution)*
2.11.4	Accoppiamento porta tagliafuoco Svezia tipo 11-12/R-L	*Arrangement for Sweden Fire-cutting Door Type 11-12/R-L*
2.13	Porta di piano tagliafuoco tipo 11/R-L, PL=550÷1800	*Fire-cutting Landing Door Type 11/R-L, PL=550÷1800*
2.13.0	Porta di piano tagliafuoco tipo 11/R-L, PL=500÷1800	*Fire-cutting Landing Door Type 11/R-L, PL=500÷1800*
2.13.1	Porta di piano tagliafuoco tipo 11/R-L, PL=550÷1800	*Fire-cutting Landing Door Type 11/R-L, PL=550÷1800*
2.13.2	Porta di piano tagliafuoco “Slim” tipo 11/R-L, PL=600÷1200	*Fire-cutting Landing “Slim” Door Type 11/R-L, PL=600÷1200*

SELCOM®

PORTE AUTOMATICHE SERIE 3201-HYDRA
AUTOMATIC DOORS SERIES 3201-HYDRA

Cod. 3201.30.0300
Pag./*page* 0.2.1
Data/*date* 30.08.2003
Vers./*version* B

INDICE GENERALE
GENERAL INDEX

	PORTE TELESCOPICHE DUE ANTE	*TWO PANELS TELESCOPIC DOORS*
2.14	Vano muratura porta tagliafuoco tipo 11/R-L	*haft Wall for Fire-cutting Landing Door Type 11/R-L*
2.14.1	Vano muratura porta tagliafuoco “Slim” tipo 11/R-L	*Shaft Wall for Fire-cutting “Slim” Landing Door Type 11/R-L*
2.15	Accoppiamento porta tagliafuoco tipo 11-12/R-L	*Arrangement for Fire-cutting Door Type 11-12/R-L*
2.15.0	Accoppiamento porta tagliafuoco tipo 11-12/R-L	*Arrangement for Fire-cutting Door Type 11-12/R-L*
2.15.1	Accoppiamento porta tagliafuoco tipo 11-12/R-L	*Arrangement for Fire-cutting Door Type 11-12/R-L*
2.16	Montaggio porta con montanti fissi	*Direct Wall Installation with Jambs*
2.18	Montaggio porta con dime recuperabili	*Direct Wall Installation with Rec. Template*
2.19	Vano muratura per porta senza stipiti	*Shaft Wall for Door without Frame*

SELCOM®

PORTE AUTOMATICHE SERIE 3201-HYDRA
AUTOMATIC DOORS SERIES 3201-HYDRA

INDICE GENERALE
GENERAL INDEX

	PORTE CENTRALI DUE ANTE	*TWO PANELS CENTRE PARTING DOORS*
3.1	Porta di cabina tipo 02/C, PL=500÷950	*Car Door Type 02/C, PL=500÷950*
3.2	Porta di cabina tipo 02/C, PL=1000÷1800	*Car Door Type 02/C, PL=1000÷1800*
3.2.1	Porta di cabina con trasmissione a cinghia tipo 02/C, PL=600÷1800	*Car Door with Belt Transmission Type 02/C, PL=600÷1800*
3.2.1.t	Porta di cabina con trasmissione a cinghia tipo 02/C, PL=600÷1800 (Tabella)	*Car Door with Belt Transmission Type 02/C, PL=600÷1800 (Schedule)*
3.3	Porta di piano standard tipo 01/C, PL=500÷1800	*Landing Door Type 01/C, PL=500÷1800*
3.4	Vano muratura per porta di piano tipo 01/C	*Shaft Wall for Landing Door Type 01/C*
3.4.1	Porta di piano tipo 01/C a norme DIN 18091	*Landing Door According to DIN 18091*
3.4.2	Vano muratura per porta di piano a norme DIN 18091 tipo 01/C	*Shaft Wall for Landing Doors According to DIN 18091 Type 01/C*
3.5	Accoppiamento per porta standard e a norme DIN 18091 tipo 01-02/C	*Arrangement for Standard and in Accordance with DIN 18091 Door Type 01-02/C*
3.5.1	Accoppiamento per porta standard Aries tipo 01/C Hydra tipo 02/C	*Arrangement for Standard Door Aries Type 01/C Hydra Type 02/C*
3.5.2	Accoppiamento per porta F90 Aries tipo 01/C Hydra tipo 02/C	*Arrangement for F90 Door Aries Type 01/C Hydra Type 02/C*
3.5.3	Accoppiamento per porta parafiamma Aries tipo 01/C Hydra tipo 02/C	*Arrangement for Fire-resistant Door Aries Type 01/C Hydra Type 02/C*
3.5.4	Accoppiamento per porta parafiamma Aries tipo 01/C Hydra tipo 02/C	*Arrangement for Fire-resistant Door Aries Type 01/C Hydra Type 02/C*
3.5.7	Porta di piano parafiamma tipo 01/C, PL=600÷1800	*Fire-resistant Landing Doors Type 01/C, PL=600÷1800*
3.6	Porta di piano parafiamma tipo 01/C, PL=600÷1800	*Fire-resistant Landing Doors Type 01/C, PL=600÷1800*
3.9.2	Vano muratura porta parafiamma tipo 01/C	*Shaft Wall for Fire-resistant Landing Door Type 01/C*
3.9.3	Accoppiamento porta parafiamma tipo 01-02/C	*Arrangement for Fire-resistant Door Type 01-02/C*
3.11.1	Porta di piano tagliafuoco Svezia tipo 01/C, PL=500÷1800 (Esecuzione con stipiti)	*Sweden Fire-cutting Landing Doors Type 01/C, PL=500÷1800 (Frames Execution)*
3.11.2	Porta di piano tagliafuoco Svezia tipo 01/C, PL=500÷1800 (Esecuzione con portali)	*Sweden Fire-cutting Landing Doors Type 01/C, PL=500÷1800 (Big Frames Execution)*
3.11.3	Vano muratura porta tagliafuoco Svezia tipo 01/C (Esecuzione con stipiti)	*Shaft Wall for Sweden Fire-cutting Landing Door Type 01/C (Frames Execution)*
3.11.4	Vano muratura porta tagliafuoco Svezia tipo 01/C (Esecuzione con portali)	*Shaft Wall for Sweden Fire-cutting Landing Door Type 01/C (Big Frames Execution)*
3.11.5	Accoppiamento porta tagliafuoco Svezia tipo 01-02/C	*Arrangement for Sweden Fire-cutting Door Type 01-02/C*
3.13	Porta di piano tagliafuoco tipo 01/C, PL=550÷1800	*Fire-cutting Landing Doors Type 01/C, PL=550÷1800*
3.13.1	Porta di piano tagliafuoco tipo 01/C, PL=500÷1800	*Fire-cutting Landing Doors Type 01/C, PL=500÷1800*
3.13.2	Porta di piano tagliafuoco “Slim” tipo 01/C, PL=600÷1200	*Fire-cutting “Slim” Landing Doors Type 01/C, PL=600÷1200*

SELCOM®

PORTE AUTOMATICHE SERIE 3201-HYDRA
AUTOMATIC DOORS SERIES 3201-HYDRA

INDICE GENERALE
GENERAL INDEX

	PORTE CENTRALI DUE ANTE	*TWO PANELS CENTRE PARTING DOORS*
3.14	Vano muratura porta tagliafuoco tipo 01/C	*Shaft Wall for Fire-cutting Landing Door Type 01/C*
3.14.1	Vano muratura porta tagliafuoco “Slim” tipo 01/C	*Shaft Wall for Fire-cutting “Slim” Landing Door Type 01/C*
3.15	Accoppiamento porta tagliafuoco tipo 01-02/C	*Arrangement for Fire-cutting Door Type 01-02/C*
3.15.0	Accoppiamento porta tagliafuoco tipo 01-02/C	*Arrangement for Fire-cutting Door Type 01-02/C*
3.15.1	Porta di piano tagliafuoco tipo 01/C, PL=550÷1800 (soglia da 50 mm.)	*Fire-cutting Landing Doors Type 01/C, PL=550÷1800 (50 mm. Till)*
3.15.2	Vano muratura porta tagliafuoco tipo 01/C (soglia da 50 mm.)	*Shaft Wall for Fire-cutting Landing Door type 01/C (50 mm. Till)*
3.15.3	Accoppiamento porta tagliafuoco tipo 01-02/C (soglia da 50 mm.)	*Arrangement for Fire-cutting Door Type 01-02/C (50 mm. sill)*
3.16	Montaggio porta con montanti fissi	*Direct Wall Installation with Jambs*
3.18	Montaggio porta con dime recuperabili	*Direct Wall Installation with Rec. Template*
3.19	Vano muratura per porta senza stipiti	*Shaft Wall for Door without Frame*

SELCOM®

PORTE AUTOMATICHE SERIE 3201-HYDRA
AUTOMATIC DOORS SERIES 3201-HYDRA

Cod. 3201.30.0300
Pag./*page* 0.4
Data/*date* 24.05.2005
Vers./*version* C

INDICE GENERALE
GENERAL INDEX

	PORTE TELESCOPICHE TRE ANTE	*THREE PANELS TELESCOPIC DOORS*
4.1	Porta di cabina tipo 33/R-L, PL=600÷950	*Car Door Type 33/R-L, PL=600÷950*
4.2	Porta di cabina tipo 33/R-L, PL=1000÷1400	*Car Door Type 33/R-L, PL=1000÷1400*
4.2.1	Porta di cabina tipo 35/R-L, PL=600÷950	*Car Door Type 35/R-L, PL=600÷950*
4.2.2	Porta di cabina tipo 35/R-L, PL=1000÷1400	*Car Door Type 35/R-L, PL=1000÷1400*
4.3	Porta di cabina tipo 32/R-L, PL=600÷950	*Car Door Type 32/R-L, PL=600÷950*
4.4	Porta di cabina tipo 32/R-L, PL=1000÷2100	*Car Door Type 32/R-L, PL=1000÷2100*
4.4.1	Porta di cabina con trasmissione a cinghia tipo 32/R-L, PL=600÷2100	*Car Door with Belt Transmission Type 32/R-L, PL=600÷2100*
4.4.1.t	Porta di cabina con trasmissione a cinghia tipo 32/R-L, PL=600÷2100 (Tabella)	*Car Door with Belt Transmission Type 32/R-L, PL=600÷2100 (Schedule)*
4.4.3	Porta di cabina con bloccaggio fuori piano tipo 32/R-L , PL=600÷950	*Car Door with Between Floor Blockage Type 32/R-L , PL=600÷950*
4.4.4	Porta di cabina con bloccaggio fuori piano tipo 32/R-L PL=1000÷2100	*Car Door with Between Floor Blockage Type 32/R-L, PL=1000÷2100*
4.4.5	Porta di cabina con trasmissione a cinghia e B.F.P. tipo 32/R-L, PL=600÷2100	*Car Door with Belt Transmission and Between Floor Blockage Type 32/R-L, PL=600÷2100*
4.4.5.t	Porta di cabina con trasmissione a cinghia e B.F.P. tipo 32/R-L, PL=600÷2100 (Tabella)	*Car Door with Belt Transmission and Between Floor Blockage Type 32/R-L, PL=600÷2100 (Schedule)*
4.5	Porta di piano tipo 31/R-L, PL=600÷2100	*Landing Door type 31/R-L, PL=600÷2100*
4.6	Vano muratura per porta di piano tipo 31/R-L	*Shaft Wall for Landing Door Type 31/R-L*
4.6.1	Porta di piano tipo 31/R-L a norme DIN 18091	*Landing Door According to DIN 18091*
4.6.2	Vano muratura per porta di piano a norme DIN 18091 tipo 31/R-L	*Shaft Wall for Landing Door According to DIN 18091 Type 31/R-L*
4.7	Accoppiamento per porta standard e a norme DIN 18091 tipo 31-32/R-L	*Arrangement for Standard and in Accordance with DIN 18091 Door Type 31-32/R-L*
4.7.1	Accoppiamento per porta standard e a norme DIN 18091 tipo 31-35/R-L	*Shaft Arrangement for Single Skin Door and Door According to DIN 18091 Type 31-35/R-L*
4.7.2	Accoppiamento per porta standard e a norme DIN 18091 Hydra tipo 31/R-L Piuma tipo 35/R-L	*Shaft Arrangement for Standard and in According to DIN 18091 Door Hydra type 31/R-L Piuma Type 35/R-L*
4.8	Accoppiamento semiautomatico per porta tipo 33/R-L	*Semi-Automatic Arrangement Door Type 33/R-L,*

SELCOM®

PORTE AUTOMATICHE SERIE 3201-HYDRA
AUTOMATIC DOORS SERIES 3201-HYDRA

INDICE GENERALE
GENERAL INDEX

	PORTE TELESCOPICHE TRE ANTE	*THREE PANELS TELESCOPIC DOORS*
4.8.7	Porta di piano parafiamma tipo 31/R-L, PL=600÷2100	*Fire-resistant Landing Door Type 31/R-L, PL=600÷2100*
4.9	Porta di piano parafiamma tipo 31/R-L, PL=600÷2100	*Fire-resistant Landing Door Type 31/R-L, PL=600÷2100*
4.10	Vano muratura porta parafiamma tipo 31/R-L	*Shaft Wall for Fire-resistant Landing Door Type 31/R-L*
4.11	Accoppiamento porta parafiamma tipo 31-32-35/R-L	*Arrangement for Fire-resistant Door Type 31-32-35/R-L*
4.11.1	Accoppiamento porta parafiamma tipo 31-32-35/R-L	*Arrangement for Fire-resistant Door Type 31-32-35/R-L*
4.11.1.3	Porta di piano tagliafuoco Svezia tipo 31/R-L, PL=600÷2100 (Escuzione con stipiti)	*Sweden Fire-cutting Landing Door Type 31/R-L, PL=600÷2100 (Frames Execution)*
4.11.1.4	Porta di piano tagliafuoco Svezia tipo 31/R-L, PL=600÷2100 (Escuzione con portali)	*Sweden Fire-cutting Landing Door Type 31/R-L, PL=600÷2100 (Big Frames Execution)*
4.11.1.5	Vano muratura porta tagliafuoco Svezia tipo 31/R-L (Escuzione con stipiti)	*Shaft Wall for Sweden Fire-cutting Landing Door Type 31/R-L (Frames Execution)*
4.11.1.6	Vano muratura porta tagliafuoco Svezia tipo 31/R-L (Escuzione con portali)	*Shaft Wall for Sweden Fire-cutting Landing Door Type 31/R-L (Big Frames Execution)*
4.11.1.7	Accoppiamento porta tagliafuoco Svezia tipo 31-32/R-L	*Arrangement for Sweden Fire-cutting Door Type 31-32/R-L*
4.11.2	Porta di piano tagliafuoco tipo 31/R-L, PL=800÷2100	*Fire-cutting Landing Door Type 31/R-L, PL=800÷2100*
4.11.3	Porta di piano tagliafuoco tipo 31/R-L, PL=1050÷2100	*Fire-cutting Landing Door Type 31/R-L, PL=1050÷2100*
4.11.4	Vano muratura porta tagliafuoco tipo 31/R-L	*Shaft Wall for Fire-cutting Landing Door Type 31/R-L*
4.11.5	Accoppiamento porta tagliafuoco tipo 31-32-35/R-L	*Arrangement for Fire-cutting Door Type 31-32-35/R-L*
4.11.6	Accoppiamento porta tagliafuoco tipo 31-32-35/R-L	*Arrangement for Fire-cutting Door Type 31-32-35/R-L*
4.12	Montaggio porta con montanti fissi	*Direct Wall Installation with Jambs*
4.14	Montaggio porta con dime recuperabili	*Direct Wall Installation with Rec. Template*
4.15	Vano muratura per porta senza stipiti	*Shaft Wall for Door without Frame*

SELCOM®

PORTE AUTOMATICHE SERIE 3201-HYDRA
AUTOMATIC DOORS SERIES 3201-HYDRA

Cod. 3201.30.0300
Pag./*page* 0.5
Data/*date* 24.05.2005
Vers./*version* D

INDICE GENERALE
GENERAL INDEX

	PORTE TELESCOPICHE-CENTRALI QUATTRO ANTE	*FOUR PANELS CENTRE PARTING DOORS*
5.1	Porta di cabina tipo 44/R, PL=600÷1150	*Car Door Type 44/R, PL=600÷1150*
5.1.1	Porta di cabina con trasmissione a cinghia tipo 44/R, PL=600÷1150	*Car Door with Belt Transmission Type 44/R, PL=600÷1150*
5.1.4	Porta di cabina con bloccaggio fuori piano tipo 44/R, PL=600÷1150	*Car Door with Between Floor Blockage Type 44/R, PL=600÷1150*
5.1.5	Porta di cabina con trasmissione a cinghia e bloccaggio fuori piano tipo 44/R, PL=600÷1150	*Car Door with Belt Transmission and Between Floor Blockage Type 44/R, PL=600÷1150*
5.2	Porta di cabina tipo 42/C, PL=1200÷1400	*Car Door Type 42/C, PL 1200÷1400*
5.3	Porta di cabina tipo 42/C, PL=1450÷1850	*Car Door Type 42/C, PL=1450÷1850*
5.4	Porta di cabina tipo 42/C, PL=1900÷3200	*Car Door Type 42/C, PL=1900÷3200*
5.4.1	Porta di cabina con trasmissione a cinghia tipo 42/C, PL=1200÷3200	*Car Door with Belt Transmission Type 42/C, PL=1200÷3200*
5.4.1.t	Porta di cabina con trasmissione a cinghia tipo 42/C, PL=1200÷3200 (Tabella)	*Car Door with Belt Transmission Type 42/C, PL=1200÷3200 (Schedule)*
5.4.3	Porta di cabina con bloccaggio fuori piano tipo 42/C, PL=1200÷1400	*Car Door with Between Floor Blockage Type 42/C, PL=1200÷1400*
5.4.4	Porta di cabina con bloccaggio fuori piano tipo 42/C, PL=1450÷1750	*Car Door with Between Floor Blockage Type 42/C, PL=1450÷1750*
5.4.5	Porta di cabina con bloccaggio fuori piano tipo 42/C, PL=1800÷1850	*Car Door with Between Floor Blockage Type 42/C, PL=1800÷1850*
5.4.6	Porta di cabina con bloccaggio fuori piano tipo 42/C, PL=1900÷3200	*Car Door with Between Floor Blockage Type 42/C, PL=1900÷3200*
5.4.7	Porta di cabina con trasmissione a cinghia e B.F.P. tipo 42/C, PL=1200÷1750	*Car Door with Belt Transmission and Between Floor Blockage Type 42/C, PL=1200÷1750*
5.4.7.t	Porta di cabina con trasmissione a cinghia e B.F.P. tipo 42/C, PL=1200÷1750 (Tabella)	*Car Door with Belt Transmission and Between Floor Blockage Type 42/C, PL=1200÷1750 (Schedule)*
5.4.8	Porta di cabina con trasmissione a cinghia e B.F.P. tipo 42/C, PL=1800÷3200	*Car Door with Belt Transmission and Between Floor Blockage Type 42/C, PL=1800÷3200*
5.4.8.t	Porta di cabina con trasmissione a cinghia e B.F.P. tipo 42/C, PL=1800÷3200 (Tabella)	*Car Door with Belt Transmission and Between Floor Blockage Type 42/C, PL=1800÷3200 (Schedule)*

SELCOM®

PORTE AUTOMATICHE SERIE 3201-HYDRA
AUTOMATIC DOORS SERIES 3201-HYDRA

INDICE GENERALE
GENERAL INDEX

	PORTE TELESCOPICHE-CENTRALI QUATTRO ANTE	*FOUR PANELS CENTRE PARTING DOORS*
5.5	Porta di piano tipo 43/R, PL=600÷1150	*Landing Door Type 43/R, PL=600÷1150*
5.6	Porta di piano tipo 41/C, PL=1200÷3200	*Landing Door Type 41/C, PL=1200÷3200*
5.7	Vano muratura per porta di piano tipo 41/C-43/R	*Shaft Wall for Landing Door Type 41/C-43/R*
5.7.1	Porta di piano a norme DIN 18091 tipo 43/R	*Landing Door According to DIN 18091 Type 43/R*
5.7.2	Porta di piano a norme DIN 18091 tipo 41/C	*Landing Door According to DIN 18091 Type 41/C*
5.7.3	Vano muratura per porta di piano a norme DIN 18091 tipo 41/C-43/R	*Shaft Wall for Landing Door According to DIN 18091 Type 41/C 43/R*
5.8	Accoppiamento per porta standard e a norme DIN 18091 tipo 41-42/C 43-44/R	*Arrangement for Standard and in Accordance with DIN 18091 Door Type 41-42/C 43-44/R*
5.8.1	Accoppiamento per porta standard e a norme DIN 18091 Hydra tipo 43/R Piuma tipo 44/C	*Arrangement for Standard and in Accordance with DIN 18091 Door Hydra type 43/R Piuma Type 44/C*
5.8.7	Porta di piano parafiamma tipo 43/R, PL=600÷1150	*Fire-resistant Landing Door type 43/R, PL=600÷1150*
5.9	Porta di piano parafiamma tipo 43/R, PL=600÷1150	*Fire-resistant Landing Door type 43/R, PL=600÷1150*
5.9.7	Porta di piano parafiamma tipo 41/C, PL=1200÷3200	*Fire-resistant Landing Door type 41/C, PL=1200÷3200*
5.10	Porta di piano parafiamma tipo 41/C, PL=1200÷3200	*Fire-resistant Landing Door type 41/C, PL=1200÷3200*
5.11	Vano muratura porta parafiamma tipo 41/C-43/R	*Shaft Wall for Fire-resistant Landing Door Type 41/C-43/R*
5.12	Accoppiamento porta parafiamma tipo 41-42/C 43-44/R	*Arrangement for Fire-resistant Door Tipe 41-42/C 43-44/R*
5.12.5.8	Porta di piano tagliafuoco Svezia tipo 43/R, PL=600÷1150 (Esecuzione con spititi)	*Sweden Fire-cutting Landing Door Type 43/R, PL=600÷1150 (Frames Execution)*
5.12.5.9	Porta di piano tagliafuoco Svezia tipo 43/R, PL=600÷1150 (Esecuzione con portali)	*Sweden Fire-cutting Landing Door Type 43/R, PL=600÷1150 (Big Frames Execution)*
5.12.6	Porta di piano tagliafuoco Svezia tipo 41/C, PL=1200÷3200 (Esecuzione con spititi)	*Sweden Fire-cutting Landing Door Type 41/C, PL=1200÷3200 (Frames Execution)*
5.12.6.1	Porta di piano tagliafuoco Svezia tipo 41/C, PL=1200÷3200 (Esecuzione con portali)	*Sweden Fire-cutting Landing Door Type 41/C, PL=1200÷3200 (Big Frames Execution)*
5.12.6.2	Vano muratura porta tagliafuoco Svezia tipo 41/C-43/R (Esecuzione con spititi)	*Shaft Wall for Sweden Fire-cutting Landing Door Type 41/C-43/R (Frames Execution)*
5.12.6.3	Vano muratura porta tagliafuoco Svezia tipo 41/C-43/R (Esecuzione con portali)	*Shaft Wall for Sweden Fire-cutting Landing Door Type 41/C-43/R (Big Frames Execution)*
5.12.6.4	Accoppiamento porta tagliafuoco Svezia tipo 41-42/C 43-44/R	*Arrangement for Sweden Fire-cutting Door Type 41-42/C 43-44/R*
5.12.6.9	Porta di piano tagliafuoco tipo 43/R, PL=600÷1150	*Fire-cutting Landing Door Type 43/R, PL=600÷1150*
5.12.7	Porta di piano tagliafuoco tipo 41/C, PL=1200÷3200	*Fire-cutting Landing Door Type 41/C, PL=1200÷3200*
5.12.7.0	Porta di piano tagliafuoco tipo 41/C, PL=1200÷3200	*Fire-cutting Landing Door Type 41/C, PL=1200÷3200*
5.12.8	Vano muratura porta tagliafuoco tipo 41/C	*Shaft Wall for Fire-cutting Landing Door Type 41/C*
5.12.9	Accoppiamento porta tagliafuoco tipo 41-42/C	*Arrangement for Fire-cutting Door Type 41-42/C*
5.12.9.0	Accoppiamento porta tagliafuoco tipo 41-42/C	*Arrangement for Fire-cutting Door Type 41-42/C*
5.12.10	Porta tagliafuoco tipo 41/C, PL=1200÷3200	*Fire-cutting Landing Door type 41/C, PL=1200÷3200*
5.12.11	Vano muratura porta tagliafuoco tipo 41/C	*Shaft Wall for Fire-cutting Landing Door Type 41/C*
5.12.12	Accoppiamento porta tagliafuoco tipo 41-42/C	*Arrangement for Fire Fire-cutting Type 41-42/C*
5.13	Montaggio porta con montanti fissi	*Direct Wall Installation with Jambs*
5.15	Montaggio porta con dime recuperabili	*Direct Wall Installation with Rec. Template*
5.16	Vano muratura per porta senza stipiti	*Shaft Wall for Door without Frame*

SELCOM®

PORTE AUTOMATICHE SERIE 3201-HYDRA
AUTOMATIC DOORS SERIES 3201-HYDRA

INDICE GENERALE
GENERAL INDEX

	PORTE TELESCOPICHE-CENTRALI SEI ANTE	*SIX PANELS CENTRE PARTING DOORS*
6.0	Porta di cabina tipo 66/R, PL=900÷1700	*Car Door Type 66/R, PL=900÷1700*
6.0.3	Porta di cabina con bloccaggio fuori piano tipo 66/R, PL=900÷1700	*Car Door with Between Floor Blockage Type 66/R, PL=900÷1700*
6.1	Porta di cabina tipo 63/C, PL=1200÷1850	*Car Door Type 63/C, PL=1200÷1850*
6.2	Porta di cabina tipo 63/C, PL=1900÷2800	*Car Door Type 63/C, PL=1900÷2800*
6.3	Porta di cabina tipo 62/C, PL=1500÷1850	*Car Door Type 62/C, PL=1500÷1850*
6.4	Porta di cabina tipo 62/C, PL=1900÷3200	*Car Door type 62/C, PL=1900÷3200*
6.4.0	Porta di cabina con trasmissione a cinghia tipo 62/C, PL=1500÷3200	*Car Door with Belt Transmission Type 62/C, PL=1500÷3200*
6.4.0.t	Porta di cabina con trasmissione a cinghia tipo 62/C, PL=1500÷3200 (Tabella)	*Car Door with Belt Transmission Type 62/C, PL 1500÷3200 (Schedule)*
6.4.0.2	Porta di cabina con bloccaggio fuori piano tipo 62/C, PL=1500÷1850	*Car Door with Between Floor Blockage Type 62/C, PL=1500÷1850*
6.4.0.3	Porta di cabina con bloccaggio fuori piano tipo 62/C, PL=1900÷2650	*Car Door with Between Floor Blockage Type 62/C, PL=1900÷2650*
6.4.0.4	Porta di cabina con bloccaggio fuori piano tipo 62/C, PL=2700÷3200	*Car Door with Between Floor Blockage Type 62/C, PL=2700÷3200*
6.4.0.5	Porta di cabina con trasmissione a cinghia e B.F.P. tipo 62/C, PL=1500÷2650	*Car Door with Belt Transmission and Between Floor Blockage Type 62/C, PL=1500÷2650*
6.4.0.5.t	Porta di cabina con trasmissione a cinghia e B.F.P. tipo 62/C, PL=1500÷2650 (Tabella)	*Car Door with Belt Transmission and Between Floor Blockage Type 62/C, PL=1500÷2650 (Schedule)*
6.4.0.6	Porta di cabina con trasmissione a cinghia e B.F.P. tipo 62/C, PL=2700÷3200	*Car Door with Belt Transmission and Between Floor Blockage Type 62/C, PL=2700÷3200*
6.4.0.6.t	Porta di cabina con trasmissione a cinghia e B.F.P. tipo 62/C, PL=2700÷3200 (Tabella)	*Car Door with Belt Transmission and Between Floor Blockage Type 62/C, PL=2700÷3200 (Schedule)*

SELCOM®

PORTE AUTOMATICHE SERIE 3201-HYDRA
AUTOMATIC DOORS SERIES 3201-HYDRA

Cod. 3201.30.0300
Pag./*page* 0.6.1
Data/*date* 11.10.2005
Vers./*version* B

INDICE GENERALE
GENERAL INDEX

	PORTE TELESCOPICHE-CENTRALI SEI ANTE	*SIX PANELS CENTRE PARTING DOORS*
6.4.1	Porta di piano tipo 65/R, PL=900÷1700	*Landing Door Type 65/R, PL=900÷1700*
6.5	Porta di piano tipo 61/C, PL=1500÷3200	*Landing Door Type 61/C, PL=1500÷3200*
6.6	Vano muratura per porta tipo 61/C-65/R	*Shaft Wall for Landing Door Type 61/C-65/R*
6.6.1	Porta di piano a norme DIN 18091 tipo 65/R	*Landing Door According to DIN 18091 Type 65/R*
6.6.2	Porta di piano a norme DIN 18091 tipo 61/C	*Landing Door According to DIN 18091 Type 61/C*
6.6.3	Vano muratura per porta di piano a norme DIN 18091 tipo 61/C-65/R	*Shaft Wall for Landing Door According to DIN 18091 Type 61/C 65/R*
6.7	Accoppiamento per porta standard e a norme DIN 18091 tipo 61-62/C 65-66/R	*Arrangement for Standard and in Accordance with DIN 18091 Door Type 61-62/C 65-66/R*
6.8	Accoppiamento semiautomatico per porta di cabina tipo 63/C	*Semi-Automatic Arrangement for Car Door Type 63/C*
6.8.0	Porta di piano parafiamma tipo 65/R, PL=900÷1700	*Fire-resistant Landing Door Type 65/R, PL=900÷1700*
6.8.1	Porta di piano parafiamma tipo 65/R, PL=900÷1700	*Fire-resistant Landing Door Type 65/R, PL=900÷1700*
6.8.1.7	Porta di piano parafiamma tipo 61/C, PL=1500÷3200	*Fire-resistant Landing Door Type 61/C, PL=1500÷3200*
6.8.2	Porta di piano parafiamma tipo 61/C, PL=1500÷3200	*Fire-resistant Landing Door type 61/C, PL=1500÷3200*
6.8.3	Vano muratura porta parafiamma tipo 61/C-65/R	*Shaft Wall for Fire-resistant Landing Door Type 61/C-65/R*
6.8.4	Accoppiamento porta parafiamma tipo 61-62/C 65-66/R	*Arrangement for Fire-resistant Door Type 61-62/C 65-66/R*
6.8.5	Porta di piano tagliafuoco tipo 61/C, PL=1500÷3200	*Fire-cutting Landing Door type 61/C, PL=1500÷3200*
6.9	Montaggio porta con montanti fissi	*Direct Wall Installation with Jambs*
6.11	Montaggio porta con dime recuperabili	*Direct Wall Installation with Rec. Template*
6.12	Vano muratura per porta senza stipiti	*Shaft Wall for Door without Frame*

SELCOM®

PORTE AUTOMATICHE SERIE 3201-HYDRA
AUTOMATIC DOORS SERIES 3201-HYDRA

INDICE GENERALE
GENERAL INDEX

	PORTE AD UN ANTA SCORREVOLE	*ONE PANEL SLIDING DOORS*
7.1	Porta di cabina tipo 72/R-L, PL=500÷950	*Car Door Type 72/R-L, PL=500÷950*
7.1.1	Porta di cabina tipo 72/R-L, PL=1000÷1400	*Car Door Type 72/R-L, PL=1000÷1400*
7.1.2	Porta di cabina con trasmissione a cinghia tipo 72/R-L, PL=600÷1400	*Car Door with Belt Transmission Type 72/R-L, PL=600÷1400*
7.1.2.t	Porta di cabina con trasmissione a cinghia tipo 72/R-L, PL=600÷1400 (Tabella)	*Car Door with Belt Transmission Type 72/R-L, PL=600÷1400 (Schedule)*
7.2	Porta di piano tipo 71/R-L, PL=500÷1400	*Landing Door Type 71/R-L, PL=500÷1400*
7.3	Vano muratura per porta di piano tipo 71/R-L	*Shaft Wall for Landing Door Type 71/R-L*
7.3.1	Porta di piano a norme DIN 18091 tipo 71/R-L	*Landing Door According to DIN 18091 Type 71/R-L*
7.3.2	Vano muratura per porta di piano a norme DIN 18091 tipo 71/R-L	*Shaft Wall for Landing Door According to DIN 18091 Type 71/R-L*
7.4	Accoppiamento per porta standard e a norme DIN 18091 tipo 71-72/R-L	*Arrangement for Standard in Accordance with DIN 18091 Door Type 71-72/R-L*
7.4.5	Porta di piano tagliafuoco tipo 71/R-L, PL=500÷1400	*Fire-cutting Landing Doors Type 71/R-L, PL=500÷1400*
7.4.6	Vano muratura porta tagliafuoco tipo 71/R-L	*Shaft Wall for Fire-cutting Landing Door type 71/R-L*
7.4.7	Accoppiamento porta tagliafuoco tipo 71-72/R-L	*Arrangement for Fire-cutting Door Type 71/-72R-L*
7.4.8	Porta di piano tagliafuoco tipo 71/R-L, PL=500÷1400 (soglia da 50 mm.)	*Fire-cutting Landing Doors Type 71/R-L, PL=500÷1400 (50 mm. Till)*
7.4.9	Vano muratura porta tagliafuoco tipo 71/R-L (soglia da 50 mm.)	*Shaft Wall for Fire-cutting Landing Door type 71/R-L (50 mm. Till)*
7.4.10	Accoppiamento porta tagliafuoco tipo 71-72/R-L (soglia da 50 mm.)	*Arrangement for Fire-cutting Door Type 71-72/R-L (50 mm. sill)*
7.5	Montaggio porta con montanti fissi	*Direct Wall Installation with Jambs*
7.7	Montaggio porta con dime recuperabili	*Direct Wall Installation with Rec. Template*
7.8	Vano muratura per porta senza stipiti	*Shaft Wall for Door without Frame*

SELCOM®

PORTE AUTOMATICHE SERIE 3201-HYDRA
AUTOMATIC DOORS SERIES 3201-HYDRA

INDICE GENERALE
GENERAL INDEX

	ACCESSORI	*EQUIPMENTS*
8.1	Fissaggio con canalette per porte di piano ad apertura laterale	*Alternative Fixing for Side Opening Landing Doors*
8.1.1	Fissaggio con canalette per porte di piano ad apertura centrale	*Alternative Fixing for Centre Parting Landing Doors*
8.1.2	Staffaggi	*Brackets Equipment*
8.1.3	Staffaggi	*Brackets Equipment*
8.1.4	Staffaggi per operatore	*Operator's Brackets Equipment*
8.1.5	Staffaggi sottosoglia	*Sill-Support Brackets Equipment*
8.2	Montaggio protezione antisgocciolio IP 21	*IP 21, Anti-Dripping Protection Assembly*
8.2.1	Montaggio protezione antisgocciolio IP 21	*IP 21, Anti-Dripping Protection Assembly*
8.3	Montaggio soglia in ferro pesante T100	*T100 Load-Bearing Iron Sill Assembly*
8.3.1	Soglie in ferro pesante T100 per porte ad apertura laterale	*T100 Load-Bearing Iron Sill for Side Opening Doors*
8.3.2	Soglie in ferro pesante T100 per porte ad apertura centrale	*T100 Load-Bearing Iron Sill for Centre Parting Doors*
8.3.2.1	Montaggio soglia in ferro S100	*S100 Iron Sill Assembly*
8.3.2.2	Soglie in ferro S100 per porte ad apertura laterale	*S100 Iron Sill for Side Opening Doors*
8.3.2.3	Soglie in ferro S100 per porte ad apertura centrale	*S100 Iron Sill for Centre Parting Doors*
8.3.3	Montaggio soglia in ferro T80	*T80 Iron Sill Assembly*
8.3.3.1	Soglie in ferro T80 per porte ad apertura laterale	*T80 Iron Sill for Side Opening Doors*
8.3.3.2	Soglie in ferro T80 per porte ad apertura centrale	*T80 Iron Sill for Centre Parting Doors*
8.4	Montaggio coprisoglia tipo "PARMA": 60, 80 mm. (Versione predisposta per il fissaggio con viti a tassellare)	*Assembly of Cover-Sill type "PARMA": 60, 80 mm. (Version prearranged for fixing with doweling screws)*
8.4.0	Montaggio coprisoglia tipo "PARMA": 60, 80 mm. (Versione predisposta per il fissaggio con viti autofilettanti)	*Assembly of Cover-Sill type "PARMA": 60, 80 mm. (Version prearranged for fixing with self-threading screws)*
8.4.1	Montaggio coprisoglia tipo "PARMA": 20, 40 mm. (Versione predisposta per il fissaggio con viti a tassellare)	*Assembly of Cover-Sill type "PARMA": 20, 40 mm. (Version prearranged for fixing with doweling screws)*
8.4.2	Montaggio coprisoglia tipo "PARMA": 20, 30, 40 mm. (Versione predisposta per il fissaggio con viti autofilettanti)	*Assembly of Cover-Sill type "PARMA": 20, 30, 40 mm. (Version prearranged for fixing with self-threading screws)*
8.4.3	Montaggio coprisoglia tipo "BERLINO": 60 mm.	*Assembly of Cover-Sill type "BERLINO": 60 mm.*
8.5	Montaggio sblocco meccanico tipo 1100	*Mechanical Release Assembly type 1100*
8.5.1	Montaggio sblocco meccanico tipo 1101	*Mechanical Release Assembly type 1101*
8.5.2	Montaggio sblocco meccanico tipo 1102	*Mechanical Release Assembly type 1102*
8.5.3	Montaggio sblocco meccanico tipo 1118	*Mechanical Release Assembly type 1118*
8.5.4	Montaggio sblocco meccanico tipo 1119	*Mechanical Release Assembly type 1119*
8.5.5	Montaggio sblocco meccanico tipo 1200	*Mechanical Release Assembly type 1200*
8.5.6	Montaggio sblocco meccanico tipo 1201	*Mechanical Release Assembly type 1201*
8.5.7	Montaggio sblocco meccanico tipo 1202	*Mechanical Release Assembly type 1202*

SELCOM®

PORTE AUTOMATICHE SERIE 3201-HYDRA
AUTOMATIC DOORS SERIES 3201-HYDRA

INDICE GENERALE
GENERAL INDEX

	ACCESSORI	*EQUIPMENTS*
8.6	Predisposizione per montaggio fotocellula tipo 1121	*Prearrangement for Assembly of Photocell type 1121*
8.6.1	Predisposizione per montaggio fotocellula tipo 1123+1124	*Prearrangement for Assembly of Photocell Type 1123+1124*
8.6.2	Predisposizione per montaggio fotocellula tipo 1123+1124	*Prearrangement for Assembly of Photocell Type 1123+1124*
8.6.3	Possibilità fissaggio fotocellula su porta di cabina	*Possibility of Photocell Fixing on the Car Door*
8.6.5	Predisposizione per montaggio fotocellula tipo W2D - porte ad apertura laterale	*Prearrangement for Assembly of Photocell Type W2D - Side Opening Doors*
8.6.6	Predisposizione per montaggio fotocellula tipo W2D - porte ad apertura centrale	*Prearrangement for Assembly of Photocell Type W2D - Centre Parting Doors*
8.7	Precablaggio standard operatori a C.A.	*Standard pre-wiring for A.C. Operators*
8.7.1	Precablaggio standard operatori a C.A.	*Standard pre-wiring for A.C. Operators*

SELCOM®

PORTE AUTOMATICHE SERIE 3201-HYDRA
AUTOMATIC DOORS SERIES 3201-HYDRA

INDICE GENERALE
GENERAL INDEX

	REGOLAZIONI E MONTAGGI	*REGULATIONS AND ASSEMBLING*
9.1	Montaggio abbinamento retrattile	*Retractable Cam Assembly*
9.1.1	Abbinamenti retrattili speciali	*Special Retractable Cams*
9.1.2	Istruzioni per il disassamento dell'abbinamento retrattile	*Instruction for Displacement of Retractable Cam*
9.1.3	Disassamento abbinamento retrattile standard	*Displacement of Cam in Standard Position*
9.1.4	Disassamento abbinamento retrattile speciale	*Displacement of Cam in Special Position*
9.1.6	Montaggio abbinamento retrattile	*Retractable Cam Assembly*
9.2	Regolazione contatti fine corsa	*Regulation of the limit micro-swithc*
9.3	Regolazione apertura per porte di cabina	*Wide opening adjustment for car doors*
9.4	Taratura della spinta sulle antine per porte di cabina	*Adjustment of the reopening panels for car doors*
9.5	Montaggio soglie di cabina (Alluminio standard)	*Car Door Sill Assembly (Aluminium Standard)*
9.5.1	Montaggio soglie di cabina (Alluminio rinforzate)	*Car Door Sill Assembly (Aluminium Reinforced)*
9.5.2	Montaggio soglia universale in acciaio inox	*Stainless steel adjustable sill assembly*
9.5.3	Montaggio soglia universale in acciaio inox	*Stainless steel adjustable sill assembly*
9.6	Regolazione rotelle serratura	*Hook and connection device regulation*
9.7	Regolazione porta in chiusura per porte di piano	*Closing door regulation for landing doors*
9.8	Montaggio delle antine	*Panels assembly*
9.9	Montaggio pattini inferiori sul supporto	*Support Shoes Assembly*
9.10	Fissaggio paramento	*Fixing of Protection Facing*
9.11	Montaggio stipiti smontabili	*Assembly of Disassembled Top Frame*
9.12	Montaggio stipiti smontabili tipo TCH	*Assembly of Disassembled TCH type Top Frame*

PORTE AUTOMATICHE SERIE 3201-HYDRA
AUTOMATIC DOORS SERIES 3201-HYDRA

Cod. 3201.30.0300
Pag./*page* 1.1
Data/*date* 15.02.1999
Vers./*version* /

GAMMA DI PRODUZIONE
PRODUCTION RANGE

POS.	SERIE	PORTE DI PIANO *LANDING DOORS* TIPO *TYPE*	RAPPRESENTAZIONE *ILLUSTRATION*	PORTE DI CABINA CON TRASMISSIONE A BRACCIO *CAR DOORS WITH ARM TRANSMISSION* TIPO *TYPE*	RAPPRESENTAZIONE *ILLUSTRATION*	PL C.O. mm. Min.	PL C.O. mm. Max.	LH mm. Min.	LH mm. Max.
PORTA CON MECCANISMO SOPRA LA CABINA *DOOR WITH OPERATOR ABOVE*	3201	01/C		02/C		500	1800	1900	N.B.: LA MASSIMA APERTURA IN ALTEZZA È 3500 mm. DEVE ESSERE DEFINITA OGNI VOLTA IN RELAZIONE AL PASSAGGIO LIBERO DELLA PORTA *NOTE: MAXIMUM CLEAR OPENING HEIGHT 3500 mm. - SUBJECT TO CLEAR OPENING WIDTH*
		11/R		12/R					
		11/L		12/L					
		31/R		32/R		600	2100		
		31/L		32/L					
				33/R		600	1400		
				33/L					
		31/R		35/R					
		31/L		35/L					
		41/C		42/C		1200	3200		
		43/R		44/R		600	1150		
		61/C		62/C		1500	3200		
				63/C		1200	2800		
		65/R		66/R		900	1450 / 1700		
		71/R		72/R		500	1400		
		71/L		72/L					

VARIANTE A RICHIESTA
CHANGING ON REQUEST

GAMMA DI PRODUZIONE
PRODUCTION RANGE

POS.	SERIE	PORTE DI PIANO *LANDING DOORS* TIPO *TYPE*	RAPPRESENTAZIONE *ILLUSTRATION*	PORTE DI CABINA CON TRASMISSIONE A CINGHIA *CAR DOORS WITH BELT TRANSMISSION* TIPO *TYPE*	RAPPRESENTAZIONE *ILLUSTRATION*	PL *C.O.* mm. Min.	PL *C.O.* mm. Max.	LH mm. Min.	LH mm. Max.
PORTA CON MECCANISMO SOPRA LA CABINA *DOOR WITH OPERATOR ABOVE*	3201	01/C	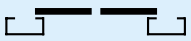	02/C		600	1800	1900	N.B.: LA MASSIMA APERTURA IN ALTEZZA É 3500 mm. DEVE ESSERE DEFINITA OGNI VOLTA IN RELAZIONE AL PASSAGGIO LIBERO DELLA PORTA *NOTE: MAXIMUM CLEAR OPENING HEIGHT 3500 mm. - SUBJECT TO CLEAR OPENING WIDTH*
		11/R	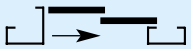	12/R		600	1800		
		11/L	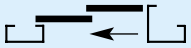	12/L	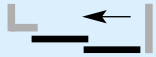				
		31/R	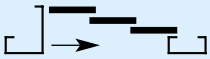	32/R	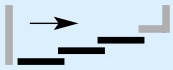	600	2100		
		31/L	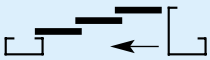	32/L	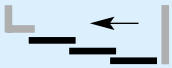				
		41/C		42/C	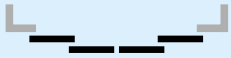	1200	3200		
		43/R		44/R		600	1150		
		61/C		62/C		1500	3200		
		71/R		72/R	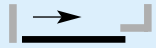	600	1400		
		71/L		72/L					

GAMMA DI PRODUZIONE
PRODUCTION RANGE

POS.	SERIE	PORTE DI PIANO *LANDING DOORS* TIPO *TYPE*	RAPPRESENTAZIONE *ILLUSTRATION*	PORTE DI CABINA CON TRASMISSIONE A CINGHIA *CAR DOORS WITH BELT TRANSMISSION* TIPO *TYPE*	RAPPRESENTAZIONE *ILLUSTRATION*	PL *C.O.* mm.	LH mm. Min.	LH mm. Max.
PORTA CON MECCANISMO SOPRA LA CABINA *DOOR WITH OPERATOR ABOVE*	3201	01/C	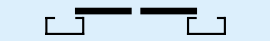	02/C		800÷1800	1900	N.B.: LA MASSIMA APERTURA IN ALTEZZA È 3500 mm. DEVE ESSERE DEFINITA OGNI VOLTA IN RELAZIONE AL PASSAGGIO LIBERO DELLA PORTA *NOTE: MAXIMUM CLEAR OPENING HEIGHT 3500 mm. - SUBJECT TO CLEAR OPENING WIDTH*
		11/R	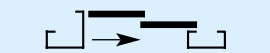	12/R	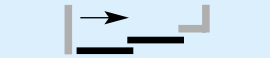	800÷1800		
		11/L	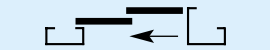	12/L	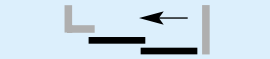			
		31/R	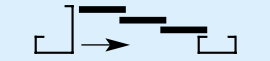	32/R	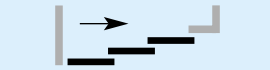	600÷2100		
		31/L	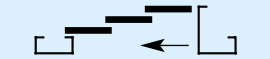	32/L	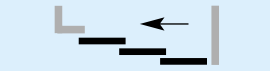			
		41/C		42/C	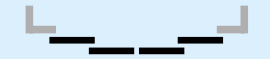	1200÷3200		
		43/R		44/R	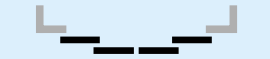	600÷1150		
		61/C		62/C		1500÷3200		
		71/R	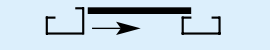	72/R	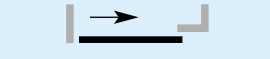	600÷1400		
		71/L	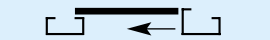	72/L				

NOTA: PESO COMPLESSIVO MASSIMO DELLE ANTE 1000 Kg.
(Porte di piano e porte di cabina)
NOTE: PANELS MAXIMUM TOTAL WEIGHT 1000 Kg.
(Landing and car doors)

ELENCO CHIAVI PER LE REGOLAZIONI
SPANNERS LIST FOR ADJUSTMENTS

PER PORTE DI PIANO *FOR LANDING DOORS*		PER PORTE DI CABINA *FOR CAR DOORS*
CHIAVI N. *SPANNERS N.* 2,5 3 4 5 6 8		CHIAVI N. *SPANNERS N.* 2,5 3 4 5 6 8
CHIAVI N. *SPANNERS N.* 7 8 13 17 19 22 24	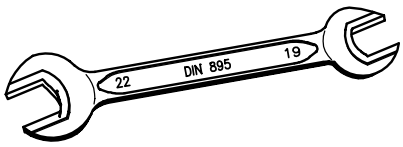	CHIAVI N. *SPANNERS N.* 7 8 10 13 15 17 19 22 24
PINZA PER ANELLI D'ARRESTO ESTERNA (SEEGER) *PLIER FOR CIRCLIPS*	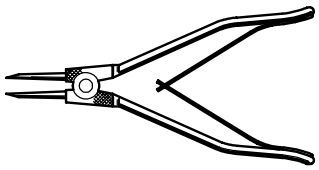	PINZA PER ANELLI D'ARRESTO ESTERNA (SEEGER) *PLIER FOR CIRCLIPS*
CACCIAVITE MEDIO *MEDIUM SCREWDRIVER*		CACCIAVITE MEDIO *MEDIUM SCREWDRIVER*
CHIAVI N. *SPANNERS N.* 10 13		CHIAVI N. *SPANNERS N.* 13

FORNITURA PORTE SMONTATE
SUPPLY OF DISASSEMBLED DOORS

TYP 71/R-L

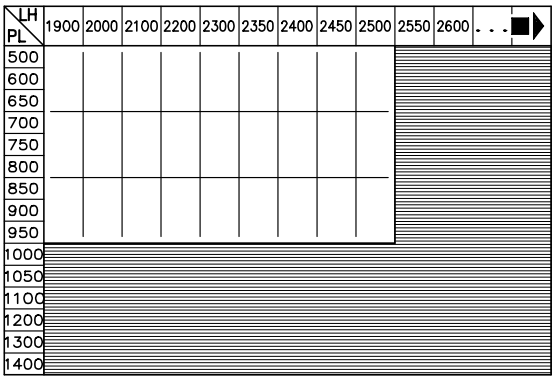

TYP 01/C

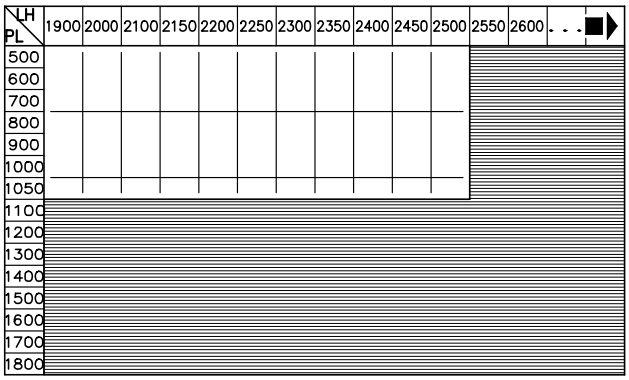

TYP 11/R-L

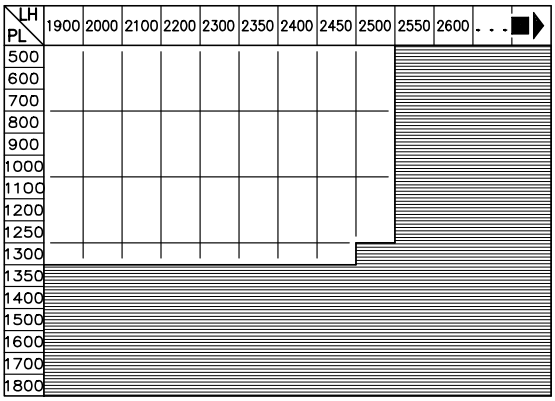

TYP 31/R-L

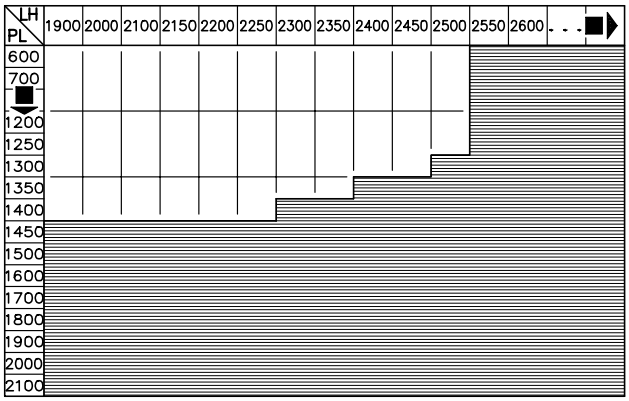

TYP 41/C 43/R

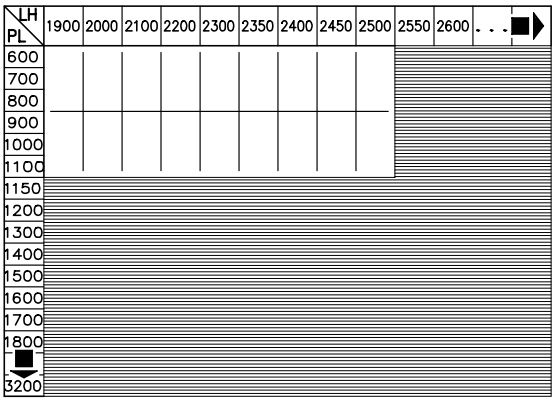

TYP 61/C 65/R

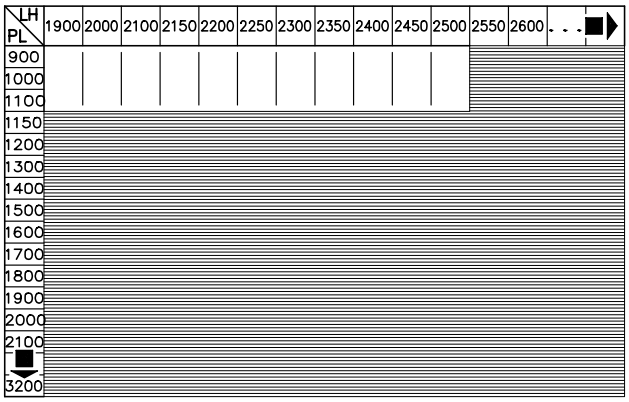

PORTE FORNITE SMONTATE
DOORS SUPPLIED DISASSEMBLED

COMPLETE (SMONTATE A RICHIESTA)
COMPLETE (ON REQUEST DISASSEMBLED)

Attenzione: saranno fornite smontate, inoltre, tutte le porte con portali aventi la misura d'ingombro laterale > 2080 mm. oppure la misura d'ingombro in altezza > 2800 mm.

Note: We will supply all the doors disassembled for ones with special frames having the overall width dimensions > 2080 mm or having the overall height > 2800 mm

FORATURA STIPITI LATERALI PORTE STANDARD
SIDE FRAMES DRILLING FOR STANDARD DOORS

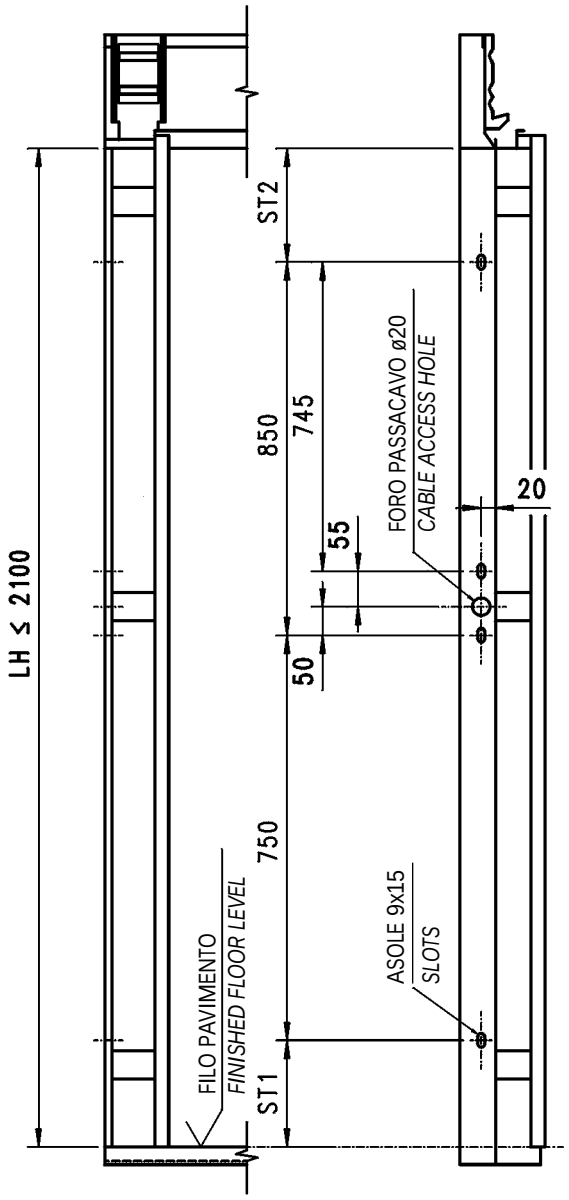

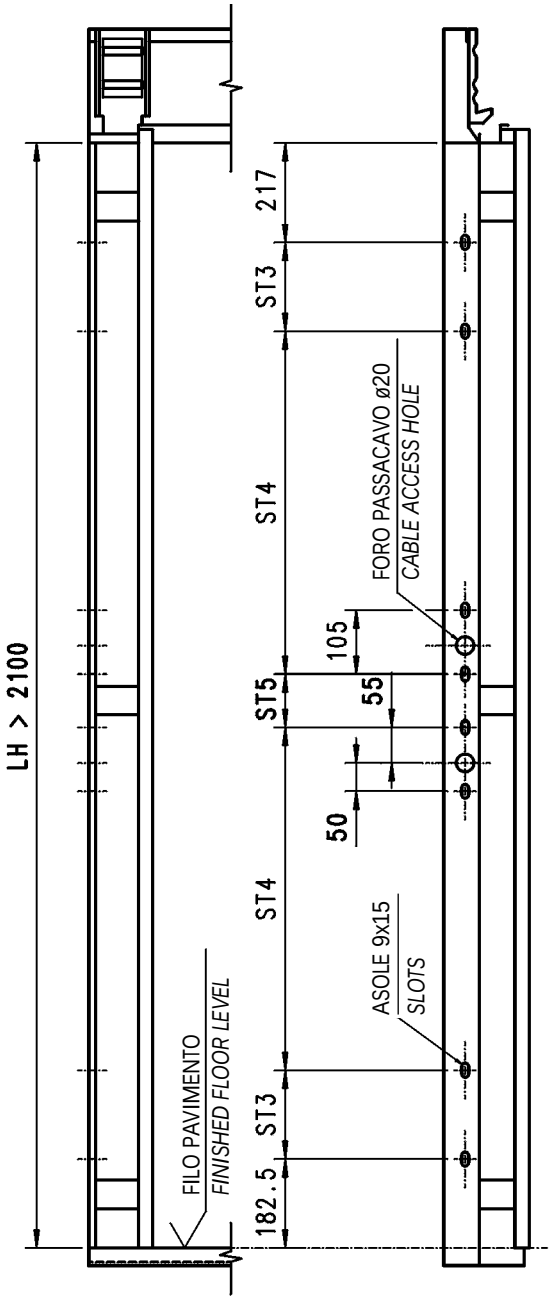

LH	ST 1 (LH/2-817.5)	ST 2 (LH/2-782.5)
1900	132.5	167.5
1950	157.5	192.5
2000	182.5	217.5
2050	207.5	242.5
2100	232.5	267.5

LH	ST 3 (LH-2000)	ST 4 (2855-LH)	ST 5 (LH-2110)
2150	150	705	40
2200	200	655	90
2250	250	605	140
2300	300	555	190
2350	350	505	240
2400	400	455	290
2450	450	405	340
2500	500	355	390

FORATURA STIPITI LATERALI PORTE RESISTENTI AL FUOCO

SIDE FRAMES DRILLING FOR FIRE-PROOF DOORS

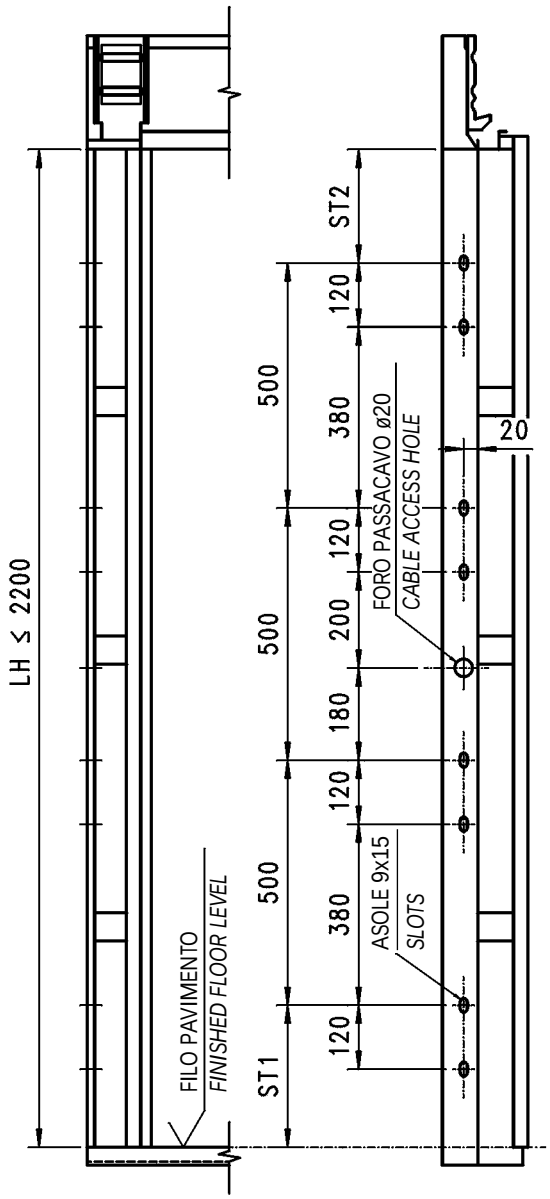

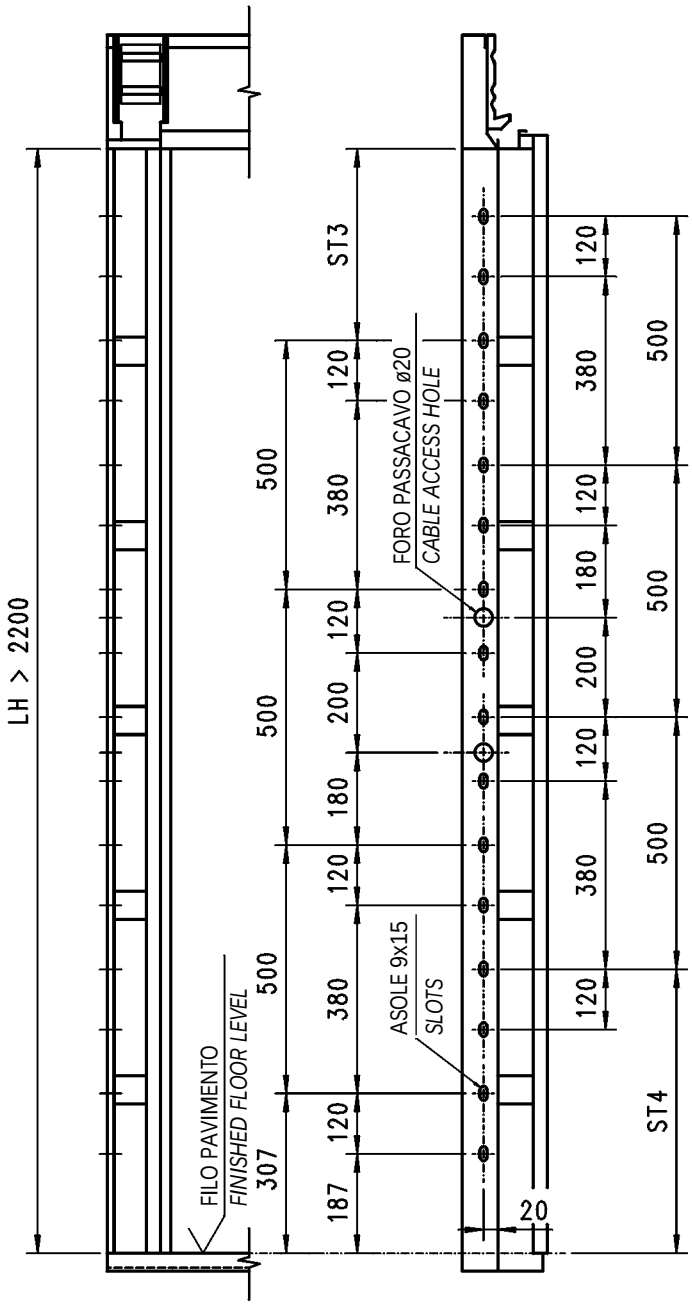

LH	ST 1 (*LH/2-708*)	ST 2 (*LH/2-792*)
2000	292	208
2050	317	233
2100	342	258
2150	367	283
2200	392	308

LH	ST 3 (*LH-1807*)	ST 4 (*LH-1722*)
2250	443	528
2300	493	578
2350	543	628
2400	593	678
2450	643	728
2500	693	778

TABELLA MOTORIZZAZIONI A C.A.
A.C. MOTORIZATIONS SCHEDULE

TIPO *TYPE*	PASSAGGIO LIBERO *CLEAR OPENING* mm	MOTORE C.A. - *A.C. MOTOR* RPM	400	400	400	400	900	RIDUZIONI *REDUCTIONS* Nr.	PIGNONE MOTORE *MOTOR PINION* mm ø 22	ø 25	ø 30	ø 35	ø 42
		COPPIA *TORQUE* Kg cm	12	14	24	30	30						
		TENSIONE *TENSION* VOLT	127 220 380 415	127 220 380 415	127 220 380 415	127 220 380 415	220 380						
		ASSORB. *CURRENT* A	0,60 0,35 0,20 0,18	0,60 0,35 0,20 0,18	0,90 0,52 0,30 0,27	2,00 1,20 0,70 0,60	0,52 0,30						
12/R-L SEMIAUTOMATICO *SEMI-AUTOMATIC*	500÷650		•					2			•		
	700÷850		•					2		•			
	900÷950			•				2	•				
	1000÷1150			•				3					•
	1200÷1400				•			3				•	
	1450÷1800				•			3		•			
12/R-L AUTOMATICO *AUTOMATIC*	500÷650			•				2			•		
	700÷850			•				2		•			
	900÷950				•			2	•				
	1000÷1150				•			3					•
	1200÷1400				•			3				•	
	1450÷1800				•			3		•			
02/C SEMIAUTOMATICO *SEMI-AUTOMATIC*	500÷650		•					2				•	
	700÷850		•					2			•		
	900÷950			•				2	•				
	1000÷1150			•				3					•
	1200÷1400				•			3					•
	1450÷1800				•			3					•
02/C AUTOMATICO *AUTOMATIC*	500÷650			•				2				•	
	700÷850			•				2			•		
	900÷950				•			2	•				
	1000÷1150				•			3					•
	1200÷1400				•			3					•
	1450÷1800				•			3					•
42/C 44/R	600÷850				•			2			•		
	900÷1150				•			2	•				
	1200÷1450				•			3					•
	1500÷1850				•			3				•	
	1900÷2300						•					•	
	2350÷2800						•				•		
	2850÷3200						•			•			
32/R-L 33/R-L 35/R-L	600÷650			•				2			•		
	700÷850			•				2		•			
	900÷950				•			2	•				
	1000÷1150				•			3					•
	1200÷1400				•			3				•	
	1450÷1850				•			3		•			
	1900÷2050					•		3		•			
	2100					•		3	•				
62/C 63/C 66/R	900÷1150				•			3					•
	1200÷1450				•			3					•
	1500÷1800				•			3					•
	1850				•			3				•	
	1900÷2300						•					•	
	2350÷2800						•				•		
	2850÷3200						•			•			
72/R-L	500÷650			•				2			•		
	700÷850			•				2		•			
	900÷950				•			2	•				
	1000÷1150				•			3					•
	1200÷1400				•			3				•	

MOTORIZZAZIONE CENTRALE CON DUE ALBERI DI COMANDO
CENTRAL MOTORIZATION WITH TWO DRIVE SHAFTS

TABELLA MOTORIZZAZIONI A C.A. A NORME PER DISABILI

A.C. MOTORIZATIONS SCHEDULE ACCORDING TO DISABLE PEOPLE RULES

TIPO *TYPE*	PASSAGGIO LIBERO *CLEAR OPENING* mm	MOTORE C.A. - *A.C. MOTOR*												
	RPM	400	400	400	400	900	RIDUZIONI *REDUCTIONS* Nr.	PULEGGIA MEDIANA *MEDIUM PULLEY* Cod. 3201051026.RE	PIGNONE MOTORE *MOTOR PINION* mm				
	COPPIA *TORQUE* Kg cm	12	14	24	30	30							
	TENSIONE *TENSION* VOLT	127 220 380 415	127 220 380 415	127 220 380 415	127 220 380 415	220 380							
	ASSORB. *CURRENT* A	0,60 0,35 0,20 0,18	0,60 0,35 0,20 0,18	0,90 0,52 0,30 0,27	2,00 1,20 0,70 0,60	0,52 0,30			ø 22	ø 25	ø 30	ø 35	ø 42
12/R-L SEMIAUTOMATICO *SEMI-AUTOMATIC*	500÷650	•					2	SI			•		
	700÷850	•					2	SI			•		
	900÷950		•				2	SI			•		
	1000÷1150		•				3	NO					•
	1200÷1400			•			3	NO				•	
	1450÷1800			•			3	NO		•			
12/R-L AUTOMATICO *AUTOMATIC*	500÷650		•				2	SI			•		
	700÷850		•				2	SI			•		
	900÷950			•			2	SI			•		
	1000÷1150			•			3	NO					•
	1200÷1400			•			3	NO				•	
	1450÷1800			•			3	NO		•			
02/C SEMIAUTOMATICO *SEMI-AUTOMATIC*	500÷650	•					2	SI			•		
	700÷850	•					2	SI			•		
	900÷950		•				2	SI			•		
	1000÷1150		•				3	NO					•
	1200÷1400			•			3	NO					•
	1450÷1800			•			3	NO					•
02/C AUTOMATICO *AUTOMATIC*	500÷650		•				2	SI			•		
	700÷850		•				2	SI			•		
	900÷950			•			2	SI			•		
	1000÷1150			•			3	NO					•
	1200÷1400			•			3	NO					•
	1450÷1800			•			3	NO					•
42/C 44/R	600÷850			•			2	SI			•		
	900÷1150			•			2	SI			•		
	1200÷1450			•			3	NO					•
	1500÷1850			•			3	NO				•	
	1900÷2300					•		/				•	
	2350÷2800					•		/			•		
	2850÷3200					•		/		•			
32/R-L 33/R-L 35/R-L	600÷650		•				2	SI			•		
	700÷850		•				2	SI			•		
	900÷950			•			2	SI			•		
	1000÷1150			•			3	NO					•
	1200÷1400			•			3	NO				•	
	1450÷1850			•			3	NO		•			
	1900÷2050				•		3	NO		•			
	2100				•		3	NO	•				
62/C 63/C 66/R	900÷1150			•			3	NO					•
	1200÷1450			•			3	NO					•
	1500÷1800			•			3	NO					•
	1850			•			3	NO					•
	1900÷2300					•		/				•	
	2350÷2800					•		/			•		
	2850÷3200					•		/		•			
72/R-L	500÷650		•				2	SI			•		
	700÷850		•				2	SI			•		
	900÷950			•			2	SI			•		
	1000÷1150			•			3	NO					•
	1200÷1400			•			3	NO				•	

MOTORIZZAZIONE CENTRALE CON DUE ALBERI DI COMANDO
CENTRAL MOTORIZATION WITH TWO DRIVE SHAFTS

TABELLA MOTORIZZAZIONI A C.C. CON RCRE 24 E RC 48
D.C. MOTORIZATIONS SCHEDULE WITH RCR 24 AND RC 48

TIPO *TYPE*	PASSAGGIO LIBERO *CLEAR OPENING* mm	MOTORE A C.C. *D.C. MOTOR* RPM	1200	1800	1600	RIDUZIONI *REDUCTIONS* Nr.	PIGNONE MOTORE *MOTOR PINION* mm ø 22	ø 25	LIMITE PESO *WEIGHT LIMIT* Kg
		POTENZA *POWER* W	120	120	250				
		TENSIONE *TENSION VOLT*	24	24	48				
		ASSORB. *CURRENT A*	7	5	8				
12/R-L SEMIAUTOMATICO *SEMI-AUTOMATIC*	500÷650	•			2	•		180
	700÷850	•			2	•		
	900÷950	•			2	•		
	1000÷1150		•		3		•	
	1200÷1400		•		3		•	
	1450÷1800			•	3		•	240
12/R-L AUTOMATICO *AUTOMATIC*	500÷650	•			2	•		180
	700÷850	•			2	•		
	900÷950	•			2	•		
	1000÷1150		•		3		•	
	1200÷1400		•		3		•	
	1450÷1800			•	3		•	240
02/C SEMIAUTOMATICO *SEMI-AUTOMATIC*	500÷650	•			2	•		250
	700÷850	•			2	•		
	900÷950	•			2	•		
	1000÷1150		•		3		•	
	1200÷1400		•		3		•	
	1450÷1800			•	3		•	300
02/C AUTOMATICO *AUTOMATIC*	500÷650	•			2	•		250
	700÷850	•			2	•		
	900÷950	•			2	•		
	1000÷1150		•		3		•	
	1200÷1400		•		3		•	
	1450÷1800			•	3		•	300
42/C 44/R	600÷850	•			2	•		300
	900÷1150	•			2	•		
	1200÷1450			•	3		•	500
	1500÷1850			•	3	•		
	1900÷2250			•			•	
	2300÷2650			•			•	
	2700÷3200			•			•	
32/R-L 33/R-L 35/R-L	600÷650	•			2	•		270
	700÷850	•			2	•		
	900÷950	•			2	•		
	1000÷1150		•		3	•		
	1200÷1400		•		3	•		
	1450÷1850			•	3	•		350
	1900÷2050			•	3	•		
	2100			•	3	•		
62/C 63/C 66/R	900÷1150			•	3		•	600
	1200÷1450			•	3		•	
	1500÷1850			•	3		•	
	1900÷2250			•		•		
	2300÷3050			•		•		
	3100÷3200			•		•		
72/R-L	500÷650	•			2	•		150
	700÷850	•			2	•		
	900÷950	•			2	•		
	1000÷1150		•		3	•		
	1200÷1400		•		3	•		

MOTORIZZAZIONE CENTRALE CON DUE ALBERI DI COMANDO
CENTRAL MOTORIZATION WITH TWO DRIVE SHAFTS

TABELLA MOTORIZZAZIONI A C.C.
D.C. MOTORIZATIONS SCHEDULE

TIPO *TYPE*	PASSAGGIO LIBERO *CLEAR OPENING* mm	MOTORE C.C. - *D.C. MOTOR* RPM	400	1000	RIDUZIONI *REDUCTIONS* Nr.	PIGNONE MOTORE *MOTOR PINION* mm				
		POTENZA *POWER* W	50	100						
		TENSIONE *TENSION* VOLT	48	48						
		ASSORB. *CURRENT* A	1,4	3		ø 22	ø 25	ø 30	ø 35	ø 42
12/R-L SEMIAUTOMATICO *SEMI-AUTOMATIC*	500÷650	•		2			•			
	700÷850	•		2				•		
	900÷950	•		2		•				
	1000÷1150	•		3						•
	1200÷1400	•		3					•	
	1450÷1800	•		3				•		
12/R-L AUTOMATICO *AUTOMATIC*	500÷650	•		2				•		
	700÷850	•		2				•		
	900÷950	•		2		•				
	1000÷1150	•		3						•
	1200÷1400	•		3					•	
	1450÷1800	•		3				•		
02/C SEMIAUTOMATICO *SEMI-AUTOMATIC*	500÷650	•		2					•	
	700÷850	•		2				•		
	900÷950	•		2		•				
	1000÷1150	•		3						•
	1200÷1400	•		3						•
	1450÷1800	•		3						•
02/C AUTOMATICO *AUTOMATIC*	500÷650	•		2					•	
	700÷850	•		2				•		
	900÷950	•		2		•				
	1000÷1150	•		3						•
	1200÷1400	•		3						•
	1450÷1800	•		3						•
42/C 44/R	600÷850	•		2				•		
	900÷1150	•		2		•				
	1200÷1450	•		3					•	
	1500÷1850	•		3					•	
	1900÷2300		•					•		
	2350÷2800		•				•			
	2850÷3200		•			•				
32/R-L 33/R-L 35/R-L	600÷650	•		2				•		
	700÷850	•		2			•			
	900÷950	•		2		•				
	1000÷1150	•		3						•
	1200÷1400	•		3					•	
	1450÷1850	•		3			•			
	1900÷2050	•		3			•			
	2100	•		3		•				
62/C 63/C 66/R	900÷1150	•		3					•	
	1200÷1450	•		3					•	
	1500÷1800	•		3					•	
	1850	•		3					•	
	1900÷2300		•					•		
	2350÷2800		•				•			
	2850÷3200		•			•				
72/R-L	500÷650	•		2				•		
	700÷850	•		2			•			
	900÷950	•		2		•				
	1000÷1150	•		3						•
	1200÷1400	•		3					•	

MOTORIZZAZIONE CENTRALE CON DUE ALBERI DI COMANDO
CENTRAL MOTORIZATION WITH TWO DRIVE SHAFTS

TABELLA APPLICAZIONE QUADRI ELETTRICI RCF1/6 E RCF1/12 PER MOTORIZZAZIONE A CINGHIA

RCF1/6 AND RCF1/12 DOOR CONTROLLERS APPLICATION SCHEDULE FOR BELT TRANSMISSION

ANTINE NON TAMBURATE
SINGLE SKINS

Typ 01-02/C

PL \ LH	1900	3500
500		
1800		

Typ 11-12/R-L

PL \ LH	1900	3500
500		
1800		

Typ 31-32/R-L

PL \ LH	1900	3500
600		
2100		

Typ 43-44/R

PL \ LH	1900	2200 - 43/R 2400 - 44/R
600		
1150		

Typ 71-72/R-L

PL \ LH	1900	3500
500		
1400		

Typ 41-42/C

PL \ LH	1900	2600	2650	2700	2750	2800	2850	2900	2950	3000	3050	3100	3150	3200	3250	3300	3350	3400	3450	3500
1200																				
2000																				
2050																				
2100																				
2150																				
2200																				
2250																				
2300																				
2350																				
2400																				
2450																				
2500																				
2550																				
2600																				
2650																				
2700																				
2750																				
2800																				
2850																				
2900																				
2950																				
3000																				
3050																				
3100																				
3150																				
3200																				

Typ 61-62/C

PL \ LH	1900	2500	2550	2600	2650	2700	2750	2800	2850	2900	2950	3000	3050	3100	3150	3200	3250	3300	3350	3400	3450	3500
1500																						
2000																						
2050																						
2100																						
2150																						
2200																						
2250																						
2300																						
2350																						
2400																						
2450																						
2500																						
2550																						
2600																						
2650																						
2700																						
2750																						
2800																						
2850																						
2900																						
2950																						
3000																						
3050																						
3100																						
3150																						
3200																						

QUADRO ELETTRICO RCF1/6 PER PESO TOTALE ANTE < 350 Kg
RCF1/6 DOOR CONTROLLER FOR PANELS TOTAL WEIGHT < 350 Kg

QUADRO ELETTRICO RCF1/12 PER PESO TOTALE ANTE ≥ 350 Kg
RCF1/12 DOOR CONTROLLER FOR PANELS TOTAL WEIGHT ≥ 350 Kg

PORTE NON FATTIBILI SECONDO PAGINE 1.18 - 1.18.1 - 1.19 - 1.19.1 - 1.19.2
DOORS IMPOSSIBLE TO BE MANIFACTURED ACCORDING TO PAGES 1.18 - 1.18.1 - 1.19 - 1.19.1 - 1.19.2

TABELLA APPLICAZIONE QUADRI ELETTRICI RCF1/6 E RCF1/12 PER MOTORIZZAZIONE A CINGHIA

RCF1/6 AND RCF1/12 DOOR CONTROLLERS APPLICATION SCHEDULE FOR BELT TRANSMISSION

ANTINE TAMBURATE
DOUBLE SKINS

Typ 01-02/C

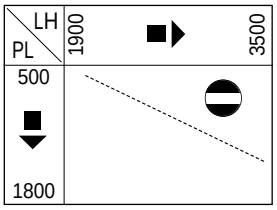

Typ 11-12/R-L

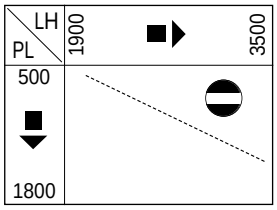

Typ 41-42/C

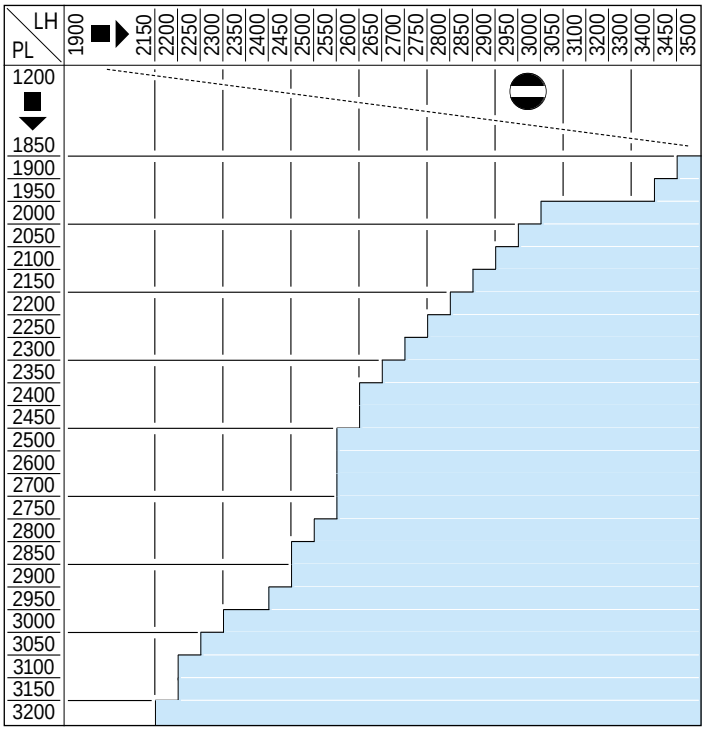

Typ 43-44/R

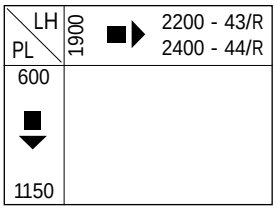

Typ 71-72/R-L

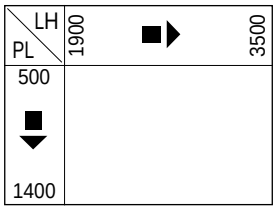

Typ 31-32/R-L

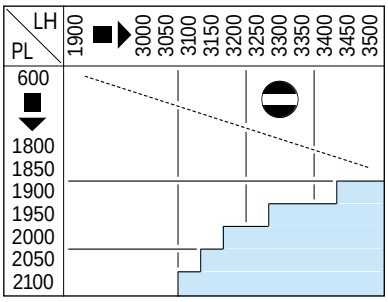

Typ 61-62/C

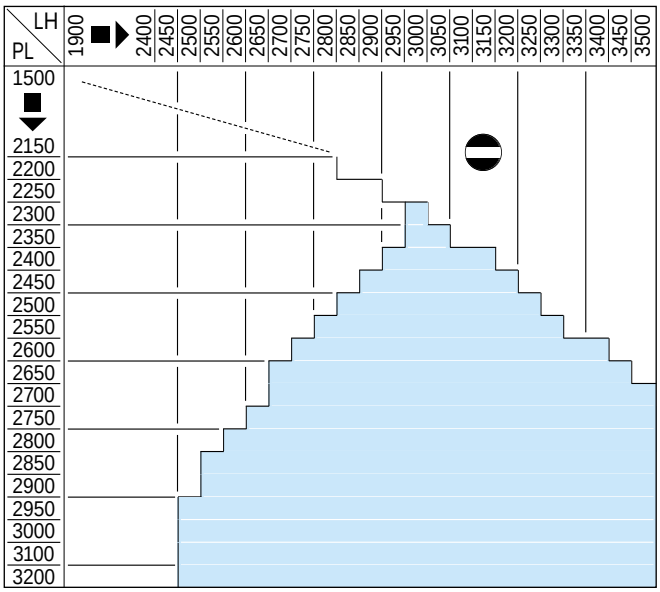

QUADRO ELETTRICO RCF1/6
PER PESO TOTALE ANTE < 350 Kg
RCF1/6 DOOR CONTROLLER FOR PANELS TOTAL WEIGHT < 350 Kg

QUADRO ELETTRICO RCF1/12
PER PESO TOTALE ANTE ≥ 350 Kg
RCF1/12 DOOR CONTROLLER FOR PANELS TOTAL WEIGHT ≥ 350 Kg

PORTE NON FATTIBILI SECONDO PAGINE 1.18 - 1.18.1 - 1.19 - 1.19.1 - 1.19.2
DOORS IMPOSSIBLE TO BE MANIFACTURED ACCORDING TO PAGES 1.18 - 1.18.1 - 1.19 - 1.19.1 - 1.19.2

DIMENSIONI D'INGOMBRO MOTORI (Motorizzazione a due e a tre riduzioni)

MOTOR OVERALL DIMENSIONS (Motorization with two and with three reductions)

MOTORE C.A. STANDARD ED A TENUTA STAGNA IP54

STANDARD AND IP54 WATERPROOF A.C. MOTOR

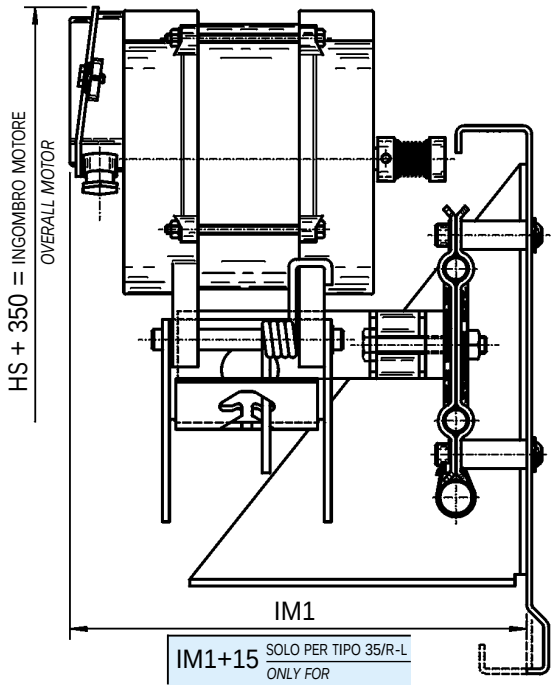

MOTORE C.C. TIPO VB

D.C. MOTOR TYPE VB

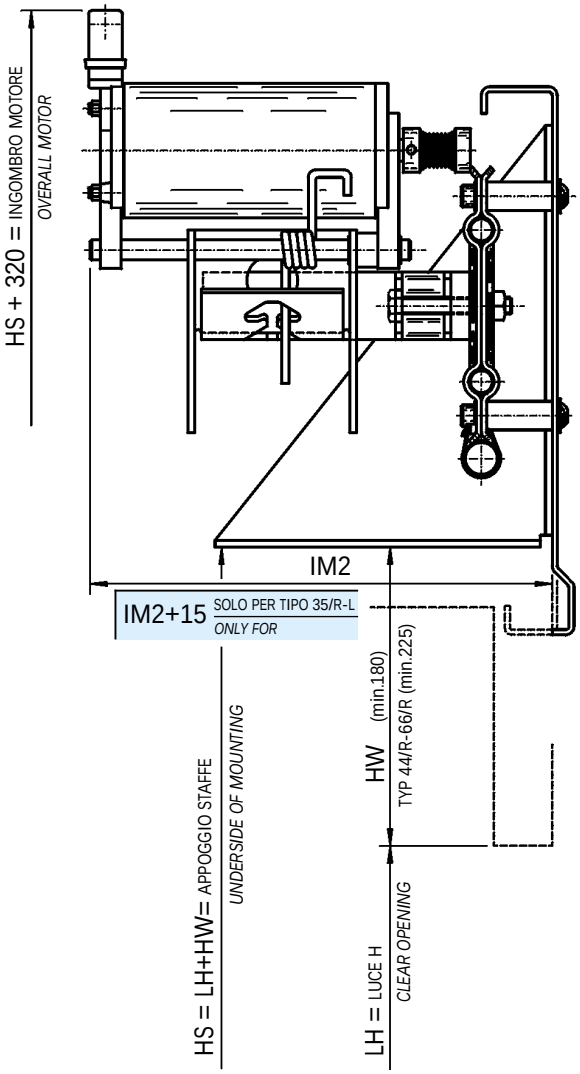

MOTORE C.C. TIPO PM

D.C. MOTOR TYPE PM

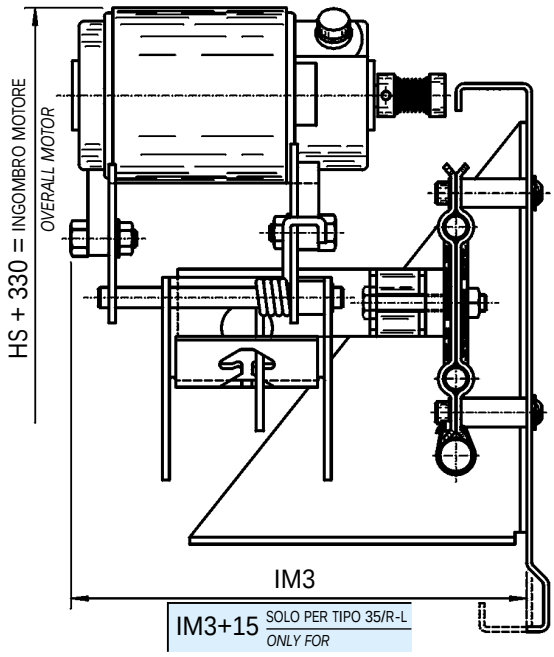

Motore C.A. *A.C. Motor*		Motore C.C. *D.C. Motor*			
Coppia *Torque*	IM 1	Potenza *Power*	RPM	IM 2	IM 3
12 Kg.cm.	245	100 W	1000	280	/
14 Kg.cm.	255	120 W	1200	/	270
24 Kg.cm.	280		1800	280	/
30 Kg.cm.		250 W	1600	340	/

DIMENSIONI D'INGOMBRO MOTORI (Motorizzazione con doppio albero di comando)

MOTOR OVERALL DIMENSIONS (Motorization with double drive shaft)

Motore C.C. *D.C. Motor*	
Potenza *Power*	IM 2
250 W	300

Motore C.A. *A.C. Motor*	
Coppia *Torque*	IM 1
30 Kg.cm.	315

MOTORE C.C. TIPO VB
D.C. MOTOR TYPE VB

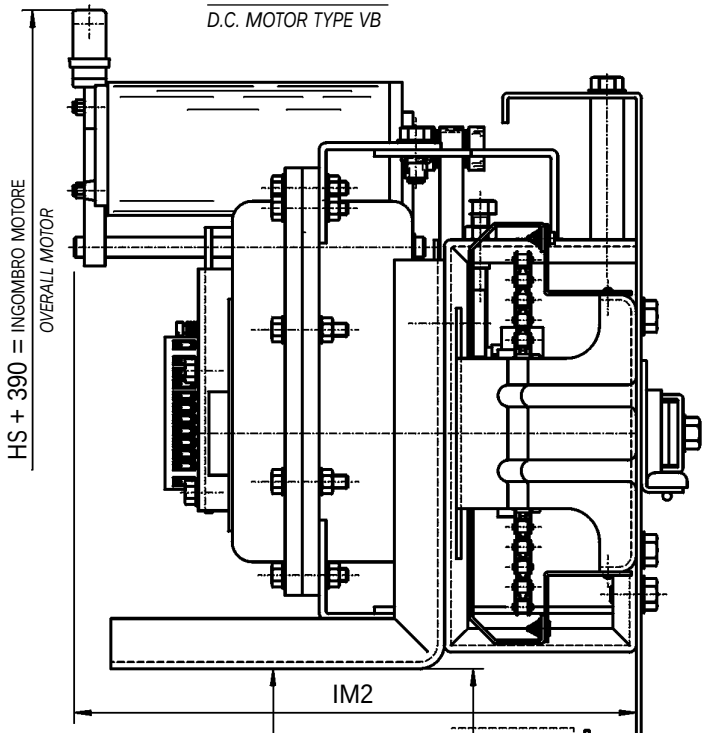

MOTORE C.A. STANDARD ED A TENUTA STAGNA IP54
STANDARD AND IP54 WATERPROOF A.C. MOTOR

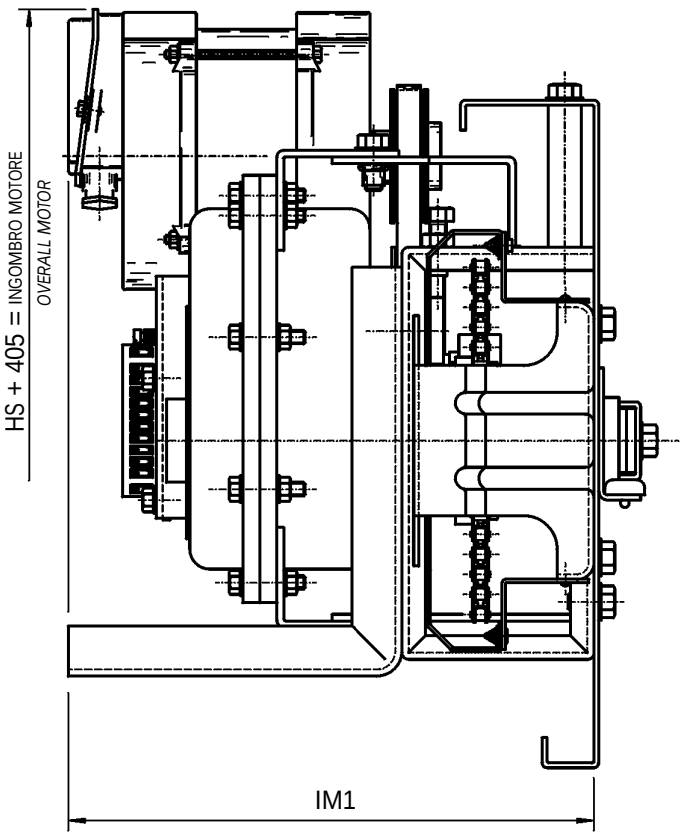

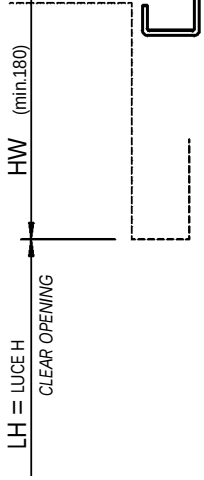

DIMENSIONI D'INGOMBRO MOTORI (Motorizzazione con trasmissione a cinghia)
MOTOR OVERALL DIMENSIONS (Motorization with belt transmission)

MOTORE C.A. STANDARD ED A TENUTA STAGNA IP54
STANDARD AND IP54 WATERPROOF A.C. MOTOR

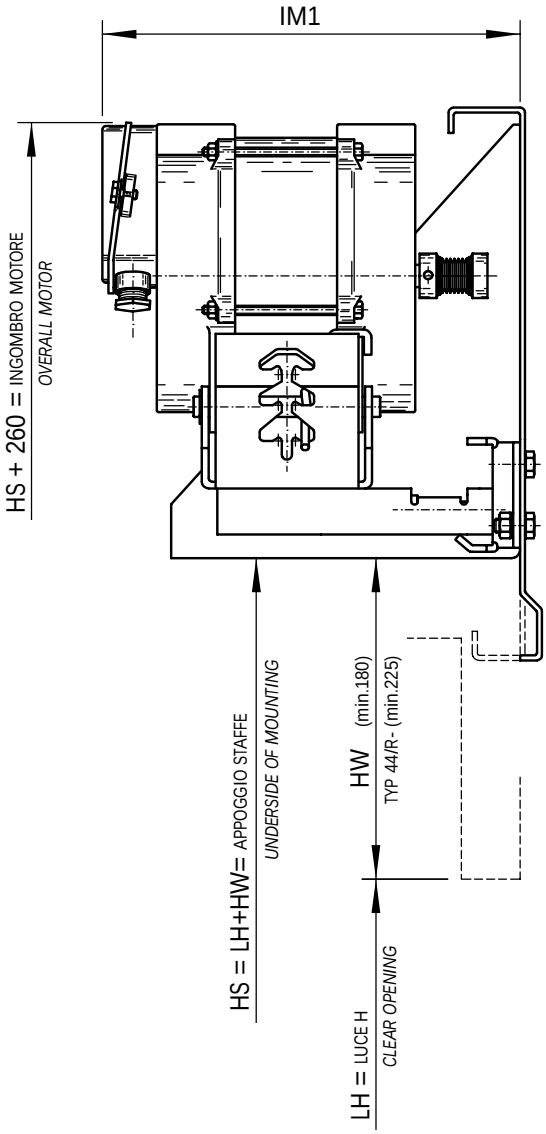

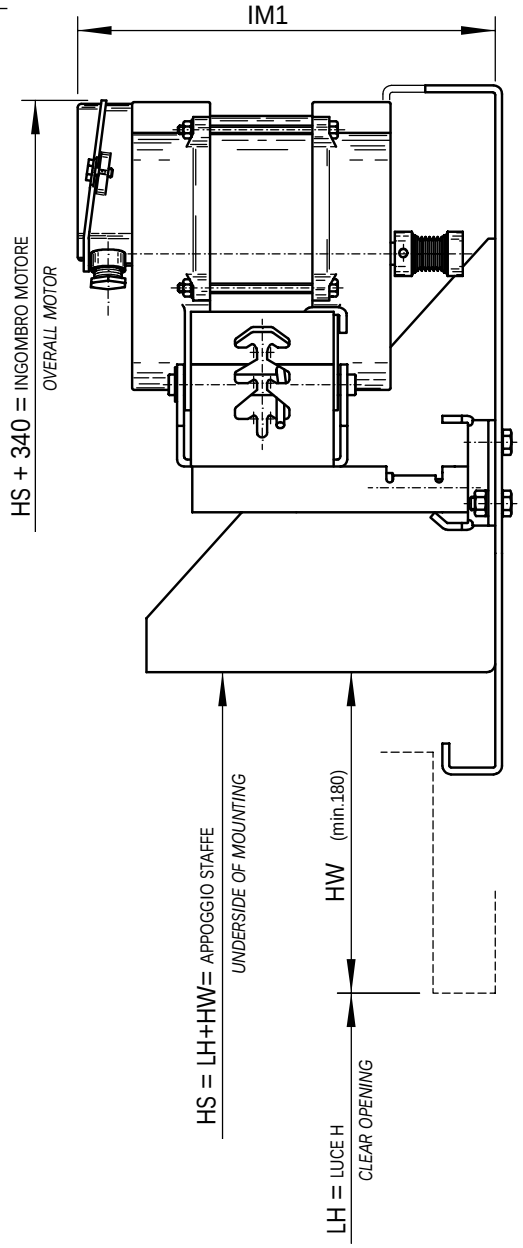

TYP 02/C
TYP 12/R-L
TYP 32/R-L
TYP 44/R
TYP 72/R-L

Motore C.A. *A.C. Motor*	
Coppia *Torque*	IM 1
24 Kg.cm. 30 Kg.cm.	245

TYP 42/C
TYP 62/C

TEMPI DI APERTURA E CHIUSURA - TRASMISSIONE A BRACCIO SENZA REGOLATORE

OPENING AND CLOSING TIMES - ARM TRANSMISSION WITHOUT REGULATOR

TIPO *TYPE* / PL C.O.	72/R-L			02/C			12/R-L			32/R-L 33/R-L 35/R-L			42/C 44/R			62/C 63/C 65/R		
	TEMPO DI APERTURA *OPENING TIME*	TEMPO DI CHIUSURA *CLOSING TIME*	VELOCITÁ MEDIA DI CHIUSURA *CLOSING AVERAGE SPEED* m/s	TEMPO DI APERTURA *OPENING TIME*	TEMPO DI CHIUSURA *CLOSING TIME*	VELOCITÁ MEDIA DI CHIUSURA *CLOSING AVERAGE SPEED* m/s	TEMPO DI APERTURA *OPENING TIME*	TEMPO DI CHIUSURA *CLOSING TIME*	VELOCITÁ MEDIA DI CHIUSURA *CLOSING AVERAGE SPEED* m/s	TEMPO DI APERTURA *OPENING TIME*	TEMPO DI CHIUSURA *CLOSING TIME*	VELOCITÁ MEDIA DI CHIUSURA *CLOSING AVERAGE SPEED* m/s	TEMPO DI APERTURA *OPENING TIME*	TEMPO DI CHIUSURA *CLOSING TIME*	VELOCITÁ MEDIA DI CHIUSURA *CLOSING AVERAGE SPEED* m/s	TEMPO DI APERTURA *OPENING TIME*	TEMPO DI CHIUSURA *CLOSING TIME*	VELOCITÁ MEDIA DI CHIUSURA *CLOSING AVERAGE SPEED* m/s
500			0,272			0,158			0,276									
550	2,75”	2,52”	0,296	2,37”	2,18”	0,172	2,75”	2,52”	0,300									
600			0,318			0,185			0,323	2,75”	2,52”	0,319			0,159			
650			0,342			0,199			0,347			0,343			0,170			
700			0,310			0,184			0,311			0,308	2,75”	2,52”	0,182			
750	3,27”	3,00”	0,328	2,75”	2,52”	0,195	3,27”	3,00”	0,329	3,27”	3,00”	0,327			0,194			
800			0,347			0,207			0,349			0,346			0,205			
850			0,367			0,219			0,368			0,366			0,217			
900	3,69”	3,38”	0,342	3,69”	3,38”	0,172	3,69”	3,38”	0,347	3,69”	3,38”	0,341			0,170			0,113
950			0,360			0,180			0,364			0,358			0,179			0,119
1000			0,251			0,126			0,254			0,250	3,69”	3,38”	0,187			0,125
1050	5,54”	5,07”	0,262			0,132	5,54”	5,07”	0,265	5,54”	5,07”	0,263			0,196			0,130
1100			0,273			0,138			0,276			0,274			0,204			0,136
1150			0,285			0,143			0,288			0,284			0,213			0,141
1200			0,248			0,148			0,252			0,248			0,147			0,147
1250			0,257			0,154			0,261			0,257			0,153			0,153
1300	6,60”	6,05”	0,267			0,160	6,60”	6,05”	0,270	6,60”	6,05”	0,267	5,54”	5,07”	0,158			0,158
1350			0,276			0,165			0,280			0,277			0,164	5,54”	5,07”	0,164
1400			0,285	5,54”	5,07”	0,171			0,289			0,286			0,170			0,169
1450						0,176			0,214			0,214			0,175			0,175
1500						0,182			0,221			0,221			0,151			0,180
1550						0,187			0,228			0,227			0,156			0,186
1600						0,193			0,235			0,234			0,161			0,191
1650						0,199	9,08”	8,33”	0,242			0,241	6,60”	6,05”	0,165			0,197
1700						0,204			0,249			0,248			0,170			0,202
1750						0,210			0,256	9,08”	8,33”	0,254			0,175			0,208
1800						0,215			0,262			0,261			0,179			0,213
1850												0,267			0,184	6,60”	6,05”	0,183
1900												0,274			0,276			0,274
1950												0,281			0,283			0,281
2000												0,287			0,289			0,287
2050												0,294			0,296			0,294
2100										10,24”	9,39”	0,266	4,53”	4,17”	0,303	4,53”	4,17”	0,301
2150															0,309			0,307
2200															0,316			0,314
2250															0,322			0,320
2300															0,329			0,326
2350															0,290			0,287
2400															0,296			0,293
2450															0,302			0,299
2500															0,307			0,304
2550													5,25”	4,83”	0,313	5,25”	4,83”	0,310
2600															0,319			0,316
2650															0,324			0,321
2700															0,330			0,327
2750															0,335			0,332
2800															0,341			0,338
2850															0,292			0,289
2900															0,295			0,294
2950															0,300			0,299
3000													6,24”	5,74”	0,305	6,24”	5,74”	0,303
3050															0,310			0,308
3100															0,314			0,313
3150															0,319			0,317
3200															0,324			0,322

VELOCITA’ MEDIE IN m/sec CALCOLATE SECONDO LE NORME EUROPEE EN 81/1-2
AVERAGE SPEEDS IN mt/sec CALCULATED ACCORDING TO EUROPEAN STANDARDS EN 81/1-2

PORTE AUTOMATICHE SERIE 3201-HYDRA
AUTOMATIC DOORS SERIES 3201-HYDRA

TEMPI DI APERTURA E CHIUSURA A NORME PER DISABILI - TRASM. A BRACCIO SENZA REGOLATORE

OPENING AND CLOSING TIMES TO DISABLE PEOPLE RULES - ARM TRANSMISSION WITHOUT REGULATOR

TIPO / *TYPE*	72/R-L			02/C			12/R-L			32/R-L 33/R-L 35/R-L			42/C 44/R			62/C 63/C 65/R		
PL C.O.	TEMPO DI APERTURA *OPENING TIME*	TEMPO DI CHIUSURA *CLOSING TIME*	VELOCITÁ MEDIA DI CHIUSURA *CLOSING AVERAGE SPEED* m/s	TEMPO DI APERTURA *OPENING TIME*	TEMPO DI CHIUSURA *CLOSING TIME*	VELOCITÁ MEDIA DI CHIUSURA *CLOSING AVERAGE SPEED* m/s	TEMPO DI APERTURA *OPENING TIME*	TEMPO DI CHIUSURA *CLOSING TIME*	VELOCITÁ MEDIA DI CHIUSURA *CLOSING AVERAGE SPEED* m/s	TEMPO DI APERTURA *OPENING TIME*	TEMPO DI CHIUSURA *CLOSING TIME*	VELOCITÁ MEDIA DI CHIUSURA *CLOSING AVERAGE SPEED* m/s	TEMPO DI APERTURA *OPENING TIME*	TEMPO DI CHIUSURA *CLOSING TIME*	VELOCITÁ MEDIA DI CHIUSURA *CLOSING AVERAGE SPEED* m/s	TEMPO DI APERTURA *OPENING TIME*	TEMPO DI CHIUSURA *CLOSING TIME*	VELOCITÁ MEDIA DI CHIUSURA *CLOSING AVERAGE SPEED* m/s
500			0,140			0,070			0,142									
550			0,152			0,076			0,155									
600			0,164			0,082			0,166			0,164			0,082			
650			0,176			0,089			0,178			0,176			0,088			
700	5,35”	4,90”	0,190	5,35”	4,90”	0,095	5,35”	4,90”	0,190	5,35”	4,90”	0,188			0,094			
750			0,201			0,101			0,201			0,200			0,100			
800			0,213			0,107			0,213			0,212			0,106			
850			0,224			0,113			0,225			0,224	5,35”	4,90”	0,112			
900			0,236			0,118			0,239			0,235			0,118			0,113
950			0,249			0,124			0,251			0,247			0,123			0,119
1000			0,251			0,126			0,254			0,250			0,129			0,125
1050	5,54”	5,07”	0,262			0,132	5,54”	5,07”	0,265	5,54”	5,07”	0,263			0,135			0,130
1100			0,273			0,138			0,276			0,274			0,141			0,136
1150			0,285			0,143			0,288			0,284			0,147			0,141
1200			0,248			0,148			0,252			0,248			0,147			0,147
1250			0,257			0,154			0,261			0,257			0,153			0,153
1300	6,60”	6,05”	0,267			0,160	6,60”	6,05”	0,270	6,60”	6,05”	0,267	5,54”	5,07”	0,158			0,158
1350			0,276			0,165			0,280			0,277			0,164	5,54”	5,07”	0,164
1400			0,285	5,54”	5,07”	0,171			0,289			0,286			0,170			0,169
1450						0,176			0,214			0,214			0,175			0,175
1500						0,182			0,221			0,221			0,151			0,180
1550						0,187			0,228			0,227			0,156			0,186
1600						0,193			0,235			0,234			0,161			0,191
1650						0,199	9,08”	8,33”	0,242			0,241	6,60”	6,05”	0,165			0,197
1700						0,204			0,249			0,248			0,170			0,202
1750						0,210			0,256	9,08”	8,33”	0,254			0,175			0,208
1800						0,215			0,262			0,261			0,179			0,213
1850												0,267			0,184	6,60”	6,05”	0,183
1900												0,274			0,276			0,274
1950												0,281			0,283			0,281
2000												0,287			0,289			0,287
2050												0,294			0,296			0,294
2100										10,24”	9,39”	0,266	4,53”	4,17”	0,303	4,53”	4,17”	0,301
2150															0,309			0,307
2200															0,316			0,314
2250															0,322			0,320
2300															0,329			0,326
2350															0,290			0,287
2400															0,296			0,293
2450															0,302			0,299
2500															0,307			0,304
2550													5,25”	4,83”	0,313	5,25”	4,83”	0,310
2600															0,319			0,316
2650															0,324			0,321
2700															0,330			0,327
2750															0,335			0,332
2800															0,341			0,338
2850															0,292			0,289
2900															0,295			0,294
2950															0,300			0,299
3000													6,24”	5,74”	0,305	6,24”	5,74”	0,303
3050															0,310			0,308
3100															0,314			0,313
3150															0,319			0,317
3200															0,324			0,322

VELOCITA’ MEDIE IN m/sec CALCOLATE SECONDO LE NORME EUROPEE EN 81/1-2
AVERAGE SPEEDS IN mt/sec CALCULATED ACCORDING TO EUROPEAN STANDARDS EN 81/1-2

PORTE AUTOMATICHE SERIE 3201-HYDRA
AUTOMATIC DOORS SERIES 3201-HYDRA

TEMPI DI APERTURA E CHIUSURA MOTORIZZAZIONE A CINGHIA IN C.A. CON RCF1/6 - RCF1/12
OPENING AND CLOSING TIMES WITH RCF1/6 - RCF1/12 BELT MOTORIZATION

TIPO / *TYPE*	72/R-L			02/C			12/R-L			32/R-L			42/C			62/C		
PL C.O.	TEMPO DI APERTURA *OPENING TIME* s	TEMPO DI CHIUSURA *CLOSING TIME* s	VELOCITÁ MEDIA DI CHIUSURA *CLOSING AVERAGE SPEED* m/s	TEMPO DI APERTURA *OPENING TIME* s	TEMPO DI CHIUSURA *CLOSING TIME* s	VELOCITÁ MEDIA DI CHIUSURA *CLOSING AVERAGE SPEED* m/s	TEMPO DI APERTURA *OPENING TIME* s	TEMPO DI CHIUSURA *CLOSING TIME* s	VELOCITÁ MEDIA DI CHIUSURA *CLOSING AVERAGE SPEED* m/s	TEMPO DI APERTURA *OPENING TIME* s	TEMPO DI CHIUSURA *CLOSING TIME* s	VELOCITÁ MEDIA DI CHIUSURA *CLOSING AVERAGE SPEED* m/s	TEMPO DI APERTURA *OPENING TIME* s	TEMPO DI CHIUSURA *CLOSING TIME* s	VELOCITÁ MEDIA DI CHIUSURA *CLOSING AVERAGE SPEED* m/s	TEMPO DI APERTURA *OPENING TIME* s	TEMPO DI CHIUSURA *CLOSING TIME* s	VELOCITÁ MEDIA DI CHIUSURA *CLOSING AVERAGE SPEED* m/s
500	1.20	1.40	0.360	0.60	0.70	0.710	1.20	1.40	0.360									
550	1.35	1.60	0.350	0.68	0.80	0.692	1.35	1.60	0.350									
600	1.50	1.80	0.340	0.76	0.90	0.674	1.50	1.80	0.340	1.20	1.46	0.510	0.76	0.90	0.674			
650	1.65	2.00	0.330	0.84	1.00	0.656	1.65	2.00	0.330	1.50	1.84	0.410	0.84	1.00	0.656			
700	1.80	2.20	0.320	0.90	1.10	0.640	1.80	2.20	0.320	1.80	2.20	0.320	0.90	1.10	0.640			
750	1.90	2.43	0.312	0.95	1.21	0.625	1.90	2.42	0.312	1.90	2.43	0312	0.95	1.21	0.625			
800	2.00	2.66	0.305	1.00	1.32	0.610	2.00	2.64	0.304	2.00	2.66	0.304	1.00	1.32	0.610			
850	2.10	2.88	0.297	1.05	1.43	0.595	2.10	2.86	0.296	2.10	2.89	0.296	1.05	1.43	0.595			
900	2.20	3.10	0.290	1.10	1.55	0.580	2.20	3.10	0.290	2.20	3.10	0.290	1.10	1.55	0.580	1.10	1.55	0.580
950	2.32	3.41	0.284	1.16	1.55	0.580	2.32	3.41	0.284	2.32	3.41	0.284	1.16	1.70	0.568	1.16	1.70	0.568
1000	2.44	3.72	0.278	1.22	1.85	0.556	2.44	3.72	0.278	2.44	3.72	0.278	1.22	1.85	0.556	1.22	1.85	0.556
1050	2.56	4.03	0.272	1.28	2.00	0.544	2.56	4.03	0.272	2.56	4.03	0.272	1.28	2.00	0.544	1.28	2.00	0.544
1100	2.68	4.34	0.266	1.34	2.15	0.532	2.68	4.34	0.266	2.68	4.34	0.266	1.34	2.15	0.532	1.34	2.15	0.532
1150	2.80	4.65	0.260	1.40	2.30	0.520	2.80	4.65	0.260	2.80	4.65	0.260	1.40	2.30	0.520	1.40	2.30	0.520
1200	2.92	4.96	0.254	1.46	2.45	0.508	2.92	4.96	0.254	2.92	4.96	0.254	1.46	2.45	0.508	1.46	2.45	0.508
1250	3.04	5.27	0.248	1.52	2.60	0.496	3.04	5.27	0.248	3.04	5.27	0.248	1.52	2.60	0.496	1.52	2.60	0.496
1300	3.16	5.58	0.242	1.58	2.75	0.484	3.16	5.58	0.242	3.16	5.58	0.242	1.58	2.75	0.484	1.58	2.75	0.484
1350	3.28	5.89	0.236	1.64	2.90	0.472	3.28	5.89	0.236	3.28	5.89	0.236	1.64	2.90	0.472	1.64	2.90	0.472
1400	3.40	6.20	0.230	1.70	3.05	0.460	3.40	6.20	0.230	3.40	6.20	0.230	1.70	3.05	0.460	1.70	3.05	0.460
1450				1.76	3.20	0.448	3.52	6.51	0.224	3.52	6.51	0.224	1.76	3.20	0.448	1.76	3.20	0.448
1500				1.80	3.40	0.440	3.60	6.80	0.220	3.60	6.80	0.220	1.80	3.40	0.440	1.80	3.40	0.440
1550				1.88	3.55	0.437	3.75	7.10	0.217	3.75	7.10	0.217	1.88	3.55	0.437	1.88	3.55	0.437
1600				1.94	3.70	0.434	3.90	7.40	0.214	3.90	7.40	0.214	1.96	3.70	0.434	1.96	3.70	0.434
1650				2.04	3.85	0.431	4.05	7.70	0.211	4.05	7.70	0.211	2.04	3.85	0.431	2.04	3.85	0.431
1700				2.10	4.00	0.430	4.20	8.00	0.210	4.20	8.00	0.210	2.10	4.00	0.430	2.10	4.00	0.430
1750				2.18	4.18	0.422	4.35	8.35	0.207	4.55	9.40	0.190	2.18	4.18	0.422	2.18	4.18	0.422
1800				2.26	4.36	0.414	4.50	8.70	0.204	4.90	10.80	0.170	2.26	4.36	0.414	2.26	4.36	0.414
1850										5.25	12.20	0.150	2.34	4.54	0.406	2.34	4.54	0.406
1900										5.60	13.70	0.140	2.40	4.70	0.400	2.40	4.70	0.400
1950										5.80	14.15	0.140	2.45	5.05	0.385	2.45	5.05	0.385
2000										6.00	14.60	0.140	2.50	5.40	0.370	2.50	5.40	0.370
2050										6.18	15.03	0.140	2.55	5.59	0.367	2.55	5.59	0.367
2100										6.35	14.45	0.140	2.60	5.78	0.364	2.60	5.78	0.364
2150													2.65	5.97	0.361	2.65	5.97	0.361
2200													2.70	6.16	0.358	2.70	6.16	0.358
2250													2.75	6.35	0.355	2.75	6.35	0.355
2300													2.80	6.54	0.352	2.80	6.54	0.352
2350													2.85	6.73	0.349	2.85	6.73	0.349
2400													2.90	6.92	0.346	2.90	6.92	0.346
2450													2.95	7.11	0.343	2.95	7.11	0.343
2500													3.00	7.30	0.340	3.00	7.30	0.340
2550													3.10	7.95	0.320	3.10	7.95	0.320
2600													3.20	8.60	0.300	3.20	8.60	0.300
2650													3.27	8.87	0.298	3.27	8.87	0.298
2700													3.34	9.14	0.295	3.34	9.14	0.295
2750													3.41	9.41	0.293	3.41	9.41	0.293
2800													3.48	9.68	0.290	3.48	9.68	0.290
2850													3.55	9.95	0.288	3.55	9.95	0.288
2900													3.62	10.22	0.285	3.62	10.22	0.285
2950													3.69	10.49	0.283	3.69	10.49	0.283
3000													3.76	10.76	0.280	3.76	10.76	0.280
3050													3.83	11.03	0.278	3.83	11.03	0.278
3100													3.90	11.30	0.275	3.90	11.30	0.275
3150													3.97	11.57	0.273	3.97	11.57	0.273
3200													4.00	11.80	0.270	4.00	11.80	0.270

PORTE AUTOMATICHE SERIE 3201-HYDRA
AUTOMATIC DOORS SERIES 3201-HYDRA

TEMPI DI APERTURA E CHIUSURA MOTORIZZAZIONE A CINGHIA IN C.A. CON RCF1/6 - RCF1/12
OPENING AND CLOSING TIMES WITH RCF1/6 - RCF1/12 BELT MOTORIZATION

TIPO / *TYPE*	72/R-L			02/C			12/R-L			32/R-L			42/C 44/R			62/C 66/R		
PL C.O.	TEMPO DI APERTURA *OPENING TIME* s	TEMPO DI CHIUSURA *CLOSING TIME* s	VELOCITÁ MEDIA DI CHIUSURA *CLOSING AVERAGE SPEED* m/s	TEMPO DI APERTURA *OPENING TIME* s	TEMPO DI CHIUSURA *CLOSING TIME* s	VELOCITÁ MEDIA DI CHIUSURA *CLOSING AVERAGE SPEED* m/s	TEMPO DI APERTURA *OPENING TIME* s	TEMPO DI CHIUSURA *CLOSING TIME* s	VELOCITÁ MEDIA DI CHIUSURA *CLOSING AVERAGE SPEED* m/s	TEMPO DI APERTURA *OPENING TIME* s	TEMPO DI CHIUSURA *CLOSING TIME* s	VELOCITÁ MEDIA DI CHIUSURA *CLOSING AVERAGE SPEED* m/s	TEMPO DI APERTURA *OPENING TIME* s	TEMPO DI CHIUSURA *CLOSING TIME* s	VELOCITÁ MEDIA DI CHIUSURA *CLOSING AVERAGE SPEED* m/s	TEMPO DI APERTURA *OPENING TIME* s	TEMPO DI CHIUSURA *CLOSING TIME* s	VELOCITÁ MEDIA DI CHIUSURA *CLOSING AVERAGE SPEED* m/s
500	1.20			0.60			1.20											
550	1.35			0.68			1.35											
600	1.50			0.76			1.50			1.20			0.76					
650	1.65			0.84			1.65			1.50			0.84					
700	1.80			0.90			1.80			1.80			0.90					
750	1.90			0.95			1.90	4.00	*	1.90			0.95					
800	2.00	4.00	*	1.00			2.00			2.00	4.00	*	1.00					
850	2.10			1.05			2.10			2.10			1.05					
900	2.20			1.10			2.20			2.20			1.10			1.10		
950	2.32			1.16			2.32			2.32			1.16			1.16		
1000	2.44			1.22			2.44			2.44			1.22			1.22		
1050	2.56	4.03	0.272	1.28			2.56	4.03	0.272	2.56	4.03	0.272	1.28			1.28		
1100	2.68	4.34	0.266	1.34	4.00	*	2.68	4.34	0.266	2.68	4.34	0.266	1.34			1.34		
1150	2.80	4.65	0.260	1.40			2.80	4.65	0.260	2.80	4.65	0.260	1.40	4.00	*	1.40		
1200	2.92	4.96	0.254	1.46			2.92	4.96	0.254	2.92	4.96	0.254	1.46			1.46		
1250	3.04	5.27	0.248	1.52			3.04	5.27	0.248	3.04	5.27	0.248	1.52			1.52		
1300	3.16	5.58	0.242	1.58			3.16	5.58	0.242	3.16	5.58	0.242	1.58			1.58	4.00	*
1350	3.28	5.89	0.236	1.64			3.28	5.89	0.236	3.28	5.89	0.236	1.64			1.64		
1400	3.40	6.20	0.230	1.70			3.40	6.20	0.230	3.40	6.20	0.230	1.70			1.70		
1450				1.76			3.52	6.51	0.224	3.52	6.51	0.224	1.76			1.76		
1500				1.80			3.60	6.80	0.220	3.60	680	0.220	1.80			1.80		
1550				1.88			3.75	7.10	0.217	3.75	7.10	0.217	1.88			1.88		
1600				1.94			3.90	7.40	0.214	3.90	7.40	0.214	1.96			1.96		
1650				2.04			4.05	7.70	0.211	4.05	7.70	0.211	2.04			2.04		
1700				2.10	4.00	0.430	4.20	8.00	0.210	4.20	8.00	0.210	2.10	4.00	0.430	2.10	4.00	0.430
1750				2.18	4.18	0.422	4.35	8.35	0.207	4.55	9.40	0.190	2.18	4.18	0.422	2.18	4.18	0.422
1800				2.26	4.36	0.414	4.50	8.70	0.204	4.90	10.80	0.170	2.26	4.36	0.414	2.26	4.36	0.414
1850										5.25	12.20	0.150	2.34	4.54	0.406	2.34	4.54	0.406
1900										5.60	13.70	0.140	2.40	4.70	0.400	2.40	4.70	0.400
1950										5.80	14.15	0.140	2.45	5.05	0.385	2.45	5.05	0.385
2000										6.00	14.60	0.140	2.50	5.40	0.370	2.50	5.40	0.370
2050										6.18	15.03	0.140	2.55	5.59	0.367	2.55	5.59	0.367
2100										6.35	14.45	0.140	2.60	5.78	0.364	2.60	5.78	0.364
2150													2.65	5.97	0.361	2.65	5.97	0.361
2200													2.70	6.16	0.358	2.70	6.16	0.358
2250													2.75	6.35	0.355	2.75	6.35	0.355
2300													2.80	6.54	0.352	2.80	6.54	0.352
2350													2.85	6.73	0.349	2.85	6.73	0.349
2400													2.90	6.92	0.346	2.90	6.92	0.346
2450													2.95	7.11	0.343	2.95	7.11	0.343
2500													3.00	7.30	0.340	3.00	7.30	0.340
2550													3.10	7.95	0.320	3.10	7.95	0.320
2600													3.20	8.60	0.300	3.20	8.60	0.300
2650													3.27	8.87	0.298	3.27	8.87	0.298
2700													3.34	9.14	0.295	3.34	9.14	0.295
2750													3.41	9.41	0.293	3.41	9.41	0.293
2800													3.48	9.68	0.290	3.48	9.68	0.290
2850													3.55	9.95	0.288	3.55	9.95	0.288
2900													3.62	10.22	0.285	3.62	10.22	0.285
2950													3.69	10.49	0.283	3.69	10.49	0.283
3000													3.76	10.76	0.280	3.76	10.76	0.280
3050													3.83	11.03	0.278	3.83	11.03	0.278
3100													3.90	11.30	0.275	3.90	11.30	0.275
3150													3.97	11.57	0.273	3.97	11.57	0.273
3200													4.00	11.80	0.270	4.00	11.80	0.270

* SUBORDINATA AL TEMPO DI CHIUSURA (min. 4 sec)
DEPENDENT ON CLOSING TIME (min. 4 sec)

FISSAGGI INFERIORI SOGLIE CABINA - PORTE DI CABINA AD APERTURA LATERALE

BOTTOM FIXINGS FOR CAR SILLS - SIDE OPENING CAR DOORS

Typ 72/R-L

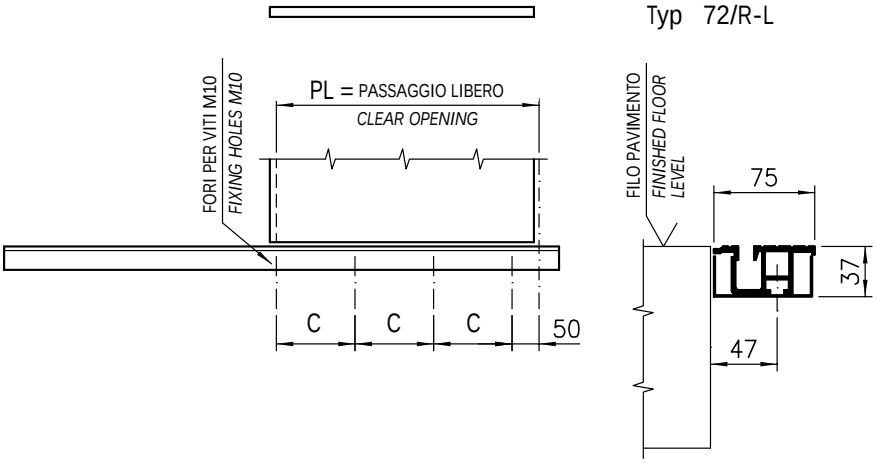

PL	C
500 ÷ 650	250
700	378
750 ÷ 800	400
850 ÷ 900	475
950 ÷ 1000	550
1050	483
1100	495
1150	508
1200	446
1250	456
1300	466
1350	476
1400	486

Typ 12/R-L

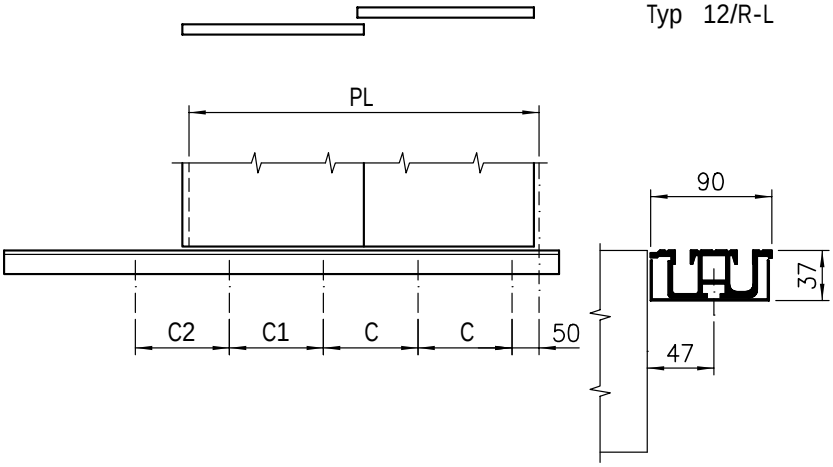

PL	C	C 1	C 2
500	300	/	
550	325		
600 ÷ 850	250	250	/
900 ÷ 1150	400	400	
1200 ÷ 1400	550	550	
1450	509	509	509
1500	520	520	520
1550	533	533	533
1600	545	545	545
1650	447	447	447
1700	457	457	457
1750	467	467	467
1800	509	509	509

Typ 32/R-L

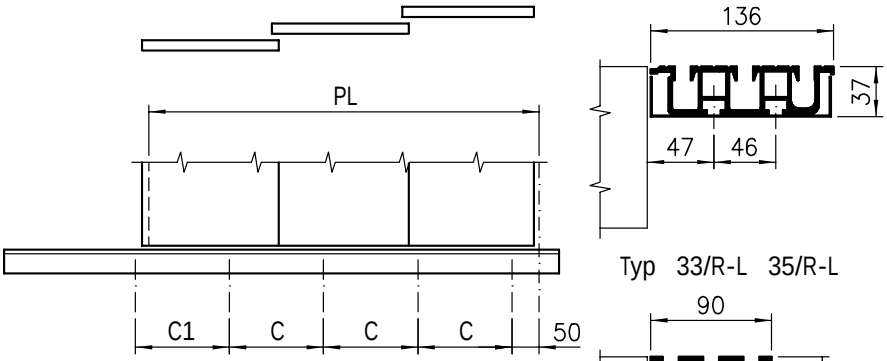

Typ 33/R-L 35/R-L

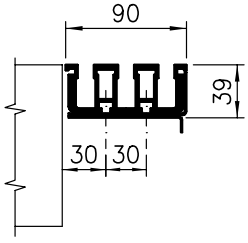

PL	C	C 1
600 ÷ 650	228	
700 ÷ 800	250	
850 ÷ 1000	325	/
1050 ÷ 1150	400	
1200 ÷ 1300	475	
1350 ÷ 1400	550	
1450	438	438
1500	450	450
1550	463	463
1600	475	475
1650	488	488
1700	500	500
1750	513	513
1800	450	450
1850	460	460
1900	470	470
1950	480	480
2000	490	490
2050	500	500
2100	510	510

Nota: Typ 33/R-L 35/R-L fattibili solo per PL max. 1400

Note: Typ 33/R-L 35/R-L manufactured only for PL max. 1400

FISSAGGI INFERIORI SOGLIE CABINA - PORTE CABINA AD APERTURA CENTRALE

BOTTOM FIXINGS FOR CAR SILLS - CENTRE PARTING CAR DOORS

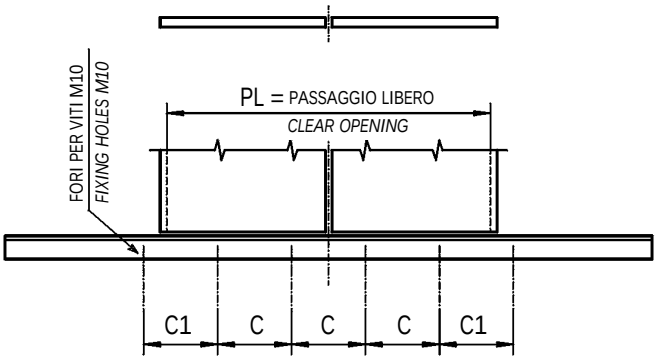

Typ 02/C

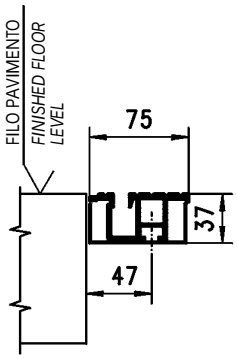

PL	C	C 1
500 ÷ 750	250	
800 ÷ 1050	400	
1100 ÷ 1400	550	
1450	542	/
1500	552	
1550	562	
1600	409	409
1650	416	416
1700	423	423
1750	430	430
1800	483	483

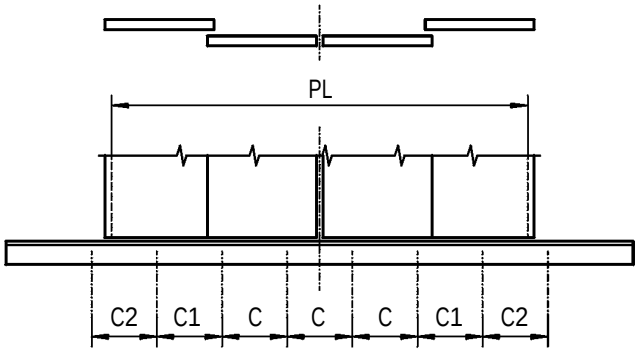

Typ 42/C
(PL=1200÷3200)
Typ 44/R
(PL= 600÷1150)

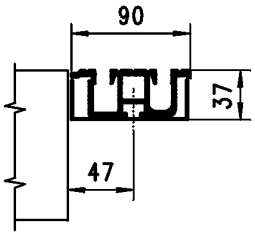

PL	C	C 1	C 2
600 ÷ 900	250		
950 ÷ 1150	400	/	
1200 ÷ 1750	550		/
1800 ÷ 2350	500	500	
2400 ÷ 2800	486	486	
2850	428	428	428
2900	463	463	463
2950	469	469	469
3000	474	474	474
3050	480	480	480
3100	486	486	486
3150	491	491	491
3200	497	497	497

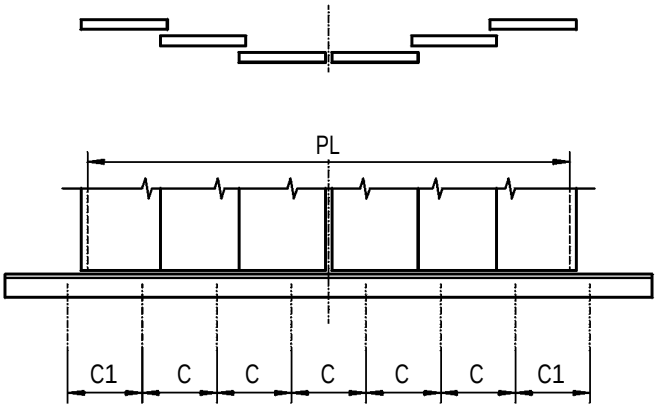

Typ 62/C
(PL=1500÷3200)
Typ 63/C
(PL=1200÷2800)

PL	C	C 1	PL	C	C 1
1200	490		2250	530	
1250	506		2300	410	
1300	524		2350	417	
1350	540		2400	424	
1400	334		2450	431	
1450	344		2500	439	
1500	354		2550	446	/
1550	364		2600	453	
1600	390		2650	460	
1650	400		2700	486	
1700	410	/	2750	493	
1750	420		2800	500	
1800	440		2850	394	
1850	450		2900	400	400
1900	460		2950	406	406
1950	470		3000	411	411
2000	480		3050	417	417
2050	490		3100	422	422
2100	500		3150	428	428
2150	510		3200	433	433
2200	520				

Typ 62/C - 66/R

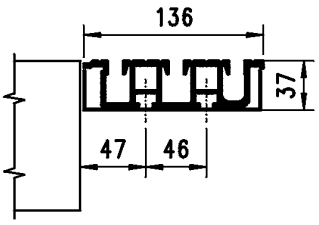

Typ 63/C

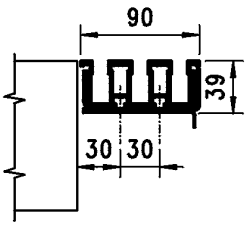

Typ 66/R

PL	C
900 ÷ 1000	250
1050 ÷ 1350	400
1400 ÷ 1700	550

FISSAGGI PER OPERATORI SUL TETTO CABINA - PORTE AD APERTURA LATERALE

CAR TOP FIXINGS FOR OPERATOR, SIDE OPENING

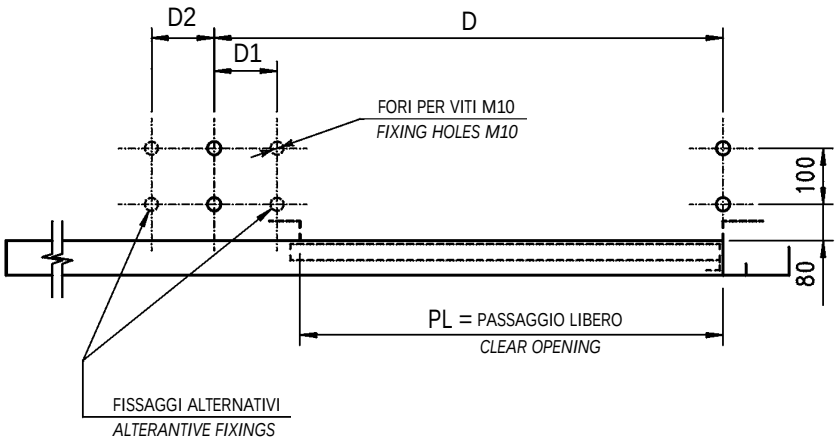

Typ 72/R-L

PL	D	D 1	D 2
500 ÷ 650	912	217	/
700	1137		225
750 ÷ 800		/	
850 ÷ 1400	1300		287

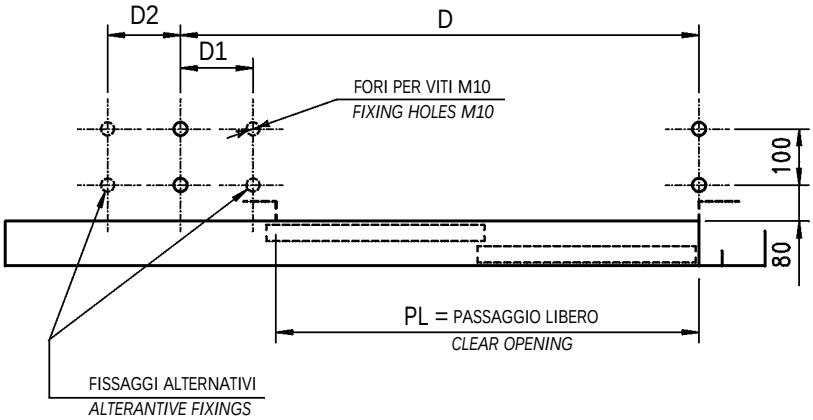

Typ 12/R-L

PL	D	D 1	D 2
500 ÷ 550	695	/	
600 ÷ 850	912	217	/
900 ÷ 950	1137		
1000 ÷ 1150			
1200 ÷ 1400	1362	/	225
1450 ÷ 1600	1137		
1650 ÷ 1800	1362		

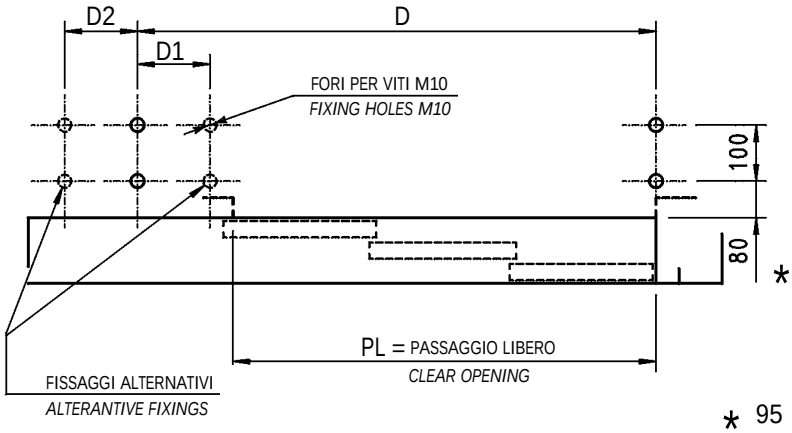

Typ 32 - 33 - 35/R-L

PL	D	D 1	D 2
600 ÷ 650	695	/	
700 ÷ 950	912	217	/
1000			225
1050 ÷ 1150	1137		
1200 ÷ 1300	1300		287
1350 ÷ 1400	1362	/	
1450 ÷ 1600	1207		
1650 ÷ 1850	1307		225
1900 ÷ 2100	1382		

* 95 SOLO PER TYP 35/R-L
ONLY FOR

Nota: Typ 33/R-L 35/R-L fattibili solo per PL max. 1400

Note: Typ 33/R-L 35/R-L manufactured only for PL max. 1400

FISSAGGI PER OPERATORI SUL TETTO CABINA - PORTE AD APERTURA CENTRALE

CAR TOP FIXINGS FOR OPERATOR, CENTRE PARTING

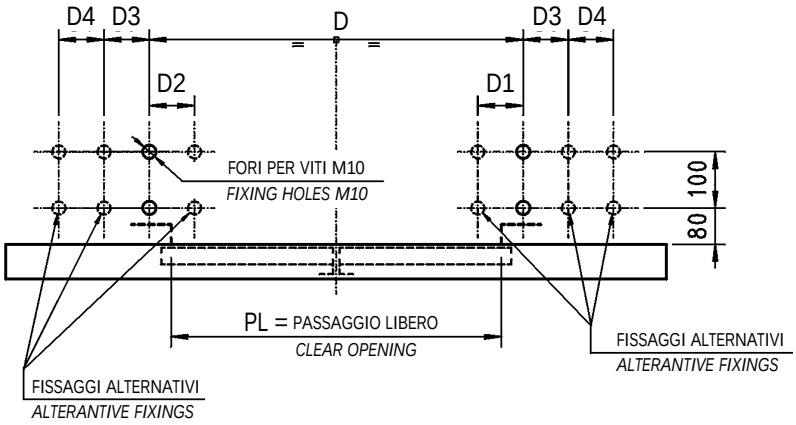

Typ 02/C

PL	D	D 1	D 2	D 3	D 4
500 ÷ 950	974	217	62	/	/
1000 ÷ 1050					
1100 ÷ 1400		/	/	225	163
1450 ÷ 1800					/

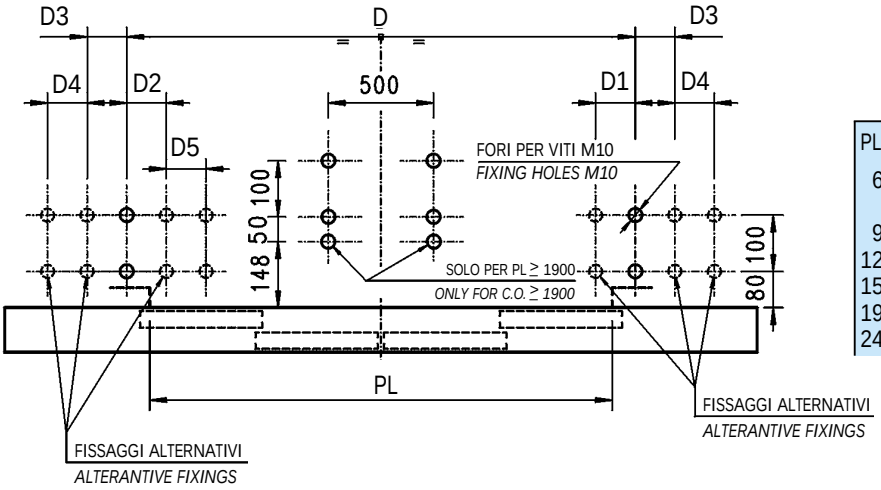

Typ 42/C
(PL=1200÷3200)
Typ 44/R
(PL= 600÷1150)

PL	D	D 1	D 2	D 3	D 4	D 5
600 ÷ 850				/		
900	974	217	62	163	/	/
950 ÷ 1150				225		
1200 ÷ 1450	1424	442	225	/		62
1500 ÷ 1850	974				163	
1900 ÷ 2350	1850	/	/	225	/	/
2400 ÷ 3200	2350					

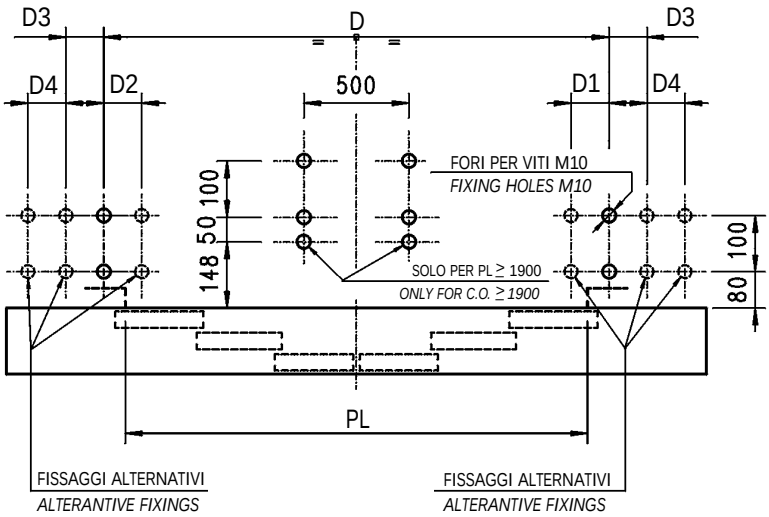

Typ 66/R

PL	D	D 1	D 2	D 3
900 ÷ 1000	974	217	62	/
1050 ÷ 1450				
1500 ÷ 1700		/		225

Typ 62/C
(PL=1500÷3200)
Typ 63/C
(PL=1200÷2800)

PL	D	D 1	D 2	D 3	D 4
1200 ÷ 1450	974	217	62		/
1500 ÷ 1850					163
1900 ÷ 2350	1850	/	/	225	
2400 ÷ 3200	2350				/

PORTE AUTOMATICHE SERIE 3201-HYDRA
AUTOMATIC DOORS SERIES 3201-HYDRA

TABELLA DIMENSIONI COPRIFESSURA SUPERIORI
CAR DOOR INFILL PANEL SCHEDULE

Dimensioni valide solo per porte verniciate o rivestite con materiali di spessore ≤ 1 mm.
Dimensions valid only for painted or cladded (thickness of the material ≤ 1 mm.) doors

Typ 12/R-L

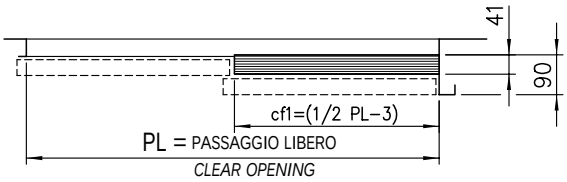

PL	cf 1	PL	cf 1
500	247	1200	597
550	272	1250	622
600	297	1300	647
650	322	1350	672
700	347	1400	697
750	372	1450	722
800	397	1500	747
850	422	1550	772
900	447	1600	797
950	472	1650	822
1000	497	1700	847
1050	522	1750	872
1100	547	1800	897
1150	572		

Typ 32/R-L

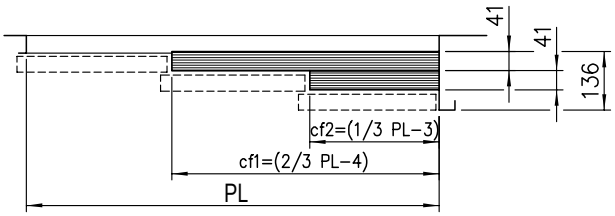

Typ 33/R-L
Typ 35/R-L

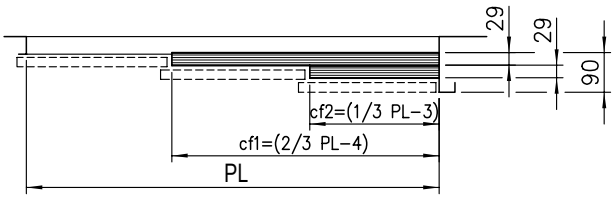

PL	cf 1	cf 2	PL	cf 1	cf 2
600	396	197	1400	929	464
650	429	214	1450	963	481
700	463	231	1500	996	497
750	496	247	1550	1029	514
800	529	264	1600	1063	531
850	563	281	1650	1096	547
900	596	297	1700	1129	564
950	629	314	1750	1163	581
1000	663	331	1800	1196	597
1050	696	347	1850	1229	614
1100	729	364	1900	1263	631
1150	763	381	1950	1296	647
1200	796	397	2000	1329	664
1250	829	414	2050	1363	681
1300	863	431	2100	1396	697
1350	896	447			

Nota: Typ 33/R-L 35/R-L fattibili solo per PL max. 1400

Note: Typ 33/R-L 35/R-L manufactured only for PL max. 1400

Typ 42/C
(PL=1200÷3200)
Typ 44/R
(PL= 600÷1150)

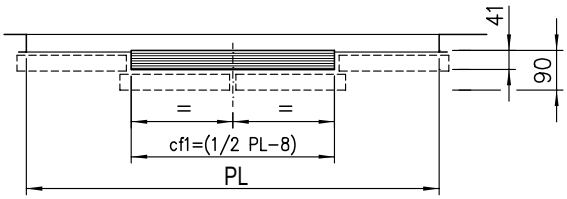

PL	cf 1	PL	cf 1	PL	cf 1
600	292	1500	742	2400	1192
650	317	1550	767	2450	1217
700	342	1600	792	2500	1242
750	367	1650	817	2550	1267
800	392	1700	842	2600	1292
850	417	1750	867	2650	1317
900	442	1800	892	2700	1342
950	467	1850	917	2750	1367
1000	492	1900	942	2800	1392
1050	517	1950	967	2850	1417
1100	542	2000	992	2900	1442
1150	567	2050	1017	2950	1467
1200	592	2100	1042	3000	1492
1250	617	2150	1067	3050	1517
1300	642	2200	1092	3100	1542
1350	667	2250	1117	3150	1567
1400	692	2300	1142	3200	1592
1450	717	2350	1167		

Typ 62/C
(PL=1500÷3200)
Typ 66/R
(PL= 900÷1700)

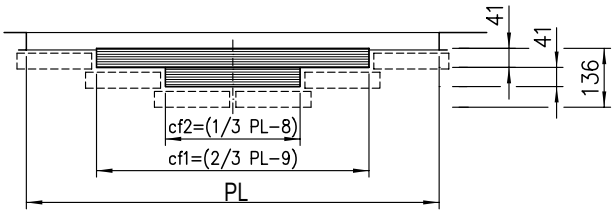

Typ 63/C

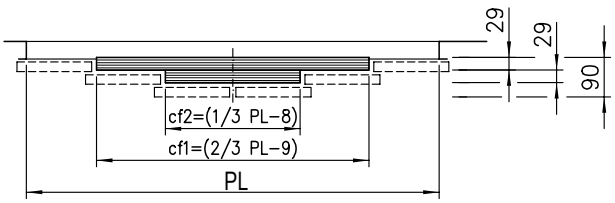

PL	cf 1	cf 2	PL	cf 1	cf 2
900	591	292	2100	1391	692
950	624	309	2150	1424	709
1000	658	326	2200	1458	726
1050	691	342	2250	1491	742
1100	724	359	2300	1524	759
1150	758	376	2350	1558	776
1200	791	392	2400	1591	792
1250	824	409	2450	1624	809
1300	858	426	2500	1658	826
1350	891	442	2550	1691	842
1400	924	459	2600	1724	859
1450	958	476	2650	1758	876
1500	991	492	2700	1791	892
1550	1024	509	2750	1824	909
1600	1058	526	2800	1858	926
1650	1091	542	2850	1891	942
1700	1124	559	2900	1924	959
1750	1158	576	2950	1958	976
1800	1191	592	3000	1991	992
1850	1224	609	3050	2024	1009
1900	1258	626	3100	2058	1026
1950	1291	642	3150	2091	1042
2000	1324	659	3200	2124	1059
2050	1358	676			

Nota: Typ 63/C fattibile solo per PL max. 2800

Note: Typ 63/C manufactured only for PL max. 2800

PORTE AUTOMATICHE SERIE 3201-HYDRA
AUTOMATIC DOORS SERIES 3201-HYDRA

TABELLA DIMENSIONI COPRIFESSURA SUPERIORI - PORTE CON EXTRACORSA

CAR DOOR INFILL PANEL SCHEDULE - DOORS WITH RUNBY

Cod. 3201.30.0300
Pag./*page* 1.13.1
Data/*date* 15.02.1999
Vers./*version* /

Dimensioni valide solo per porte verniciate o rivestite con materiali di spessore ≤ 1 mm.
Dimensions valid only for painted or cladded (thickness of the material ≤ 1 mm.) doors

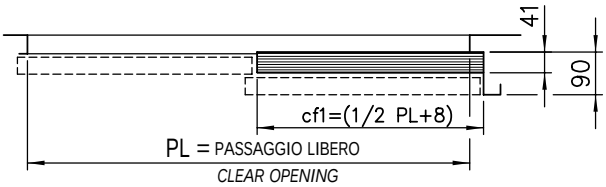

Typ 12/R-L

PL	cf 1	PL	cf 1
500	258	1200	608
550	283	1250	633
600	308	1300	658
650	333	1350	683
700	358	1400	708
750	383	1450	733
800	408	1500	758
850	433	1550	783
900	458	1600	808
950	483	1650	833
1000	508	1700	858
1050	533	1750	883
1100	558	1800	908
1150	583		

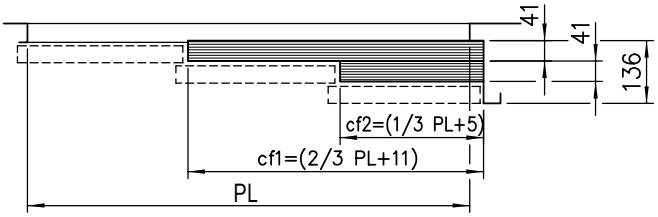

Typ 32/R-L

PL	cf 1	cf 2	PL	cf 1	cf 2
600	411	205	1400	944	471
650	444	221	1450	978	488
700	478	238	1500	1011	505
750	511	255	1550	1044	521
800	544	271	1600	1078	538
850	578	288	1650	1111	555
900	611	305	1700	1144	571
950	644	321	1750	1178	588
1000	678	338	1800	1211	605
1050	711	355	1850	1244	621
1100	744	371	1900	1278	638
1150	778	388	1950	1311	655
1200	811	405	2000	1344	671
1250	844	421	2050	1378	688
1300	878	438	2100	1411	705
1350	911	455			

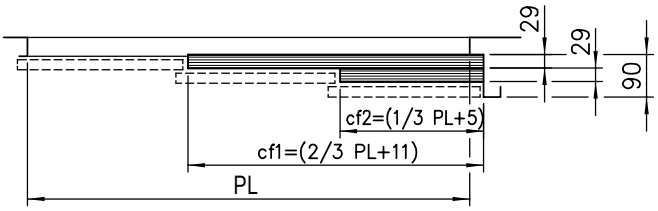

Typ 33/R-L
Typ 35/R-L

Nota: Typ 33/R-L 35/R-L fattibili solo per PL max. 1400

Note: Typ 33/R-L 35/R-L manufactured only for PL max. 1400

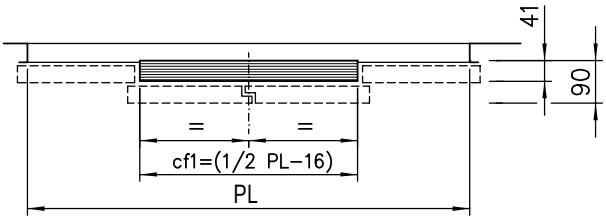

Typ 42/C
(PL=1200÷3200)
Typ 44/R
(PL= 600÷1150)

PL	cf 1	PL	cf 1	PL	cf 1
600	284	1500	734	2400	1184
650	309	1550	759	2450	1209
700	334	1600	784	2500	1234
750	359	1650	809	2550	1259
800	384	1700	834	2600	1284
850	409	1750	859	2650	1309
900	434	1800	884	2700	1334
950	459	1850	909	2750	1359
1000	484	1900	934	2800	1384
1050	509	1950	959	2850	1409
1100	534	2000	984	2900	1434
1150	559	2050	1009	2950	1459
1200	584	2100	1034	3000	1484
1250	609	2150	1059	3050	1509
1300	634	2200	1084	3100	1534
1350	659	2250	1109	3150	1559
1400	684	2300	1134	3200	1584
1450	709	2350	1159		

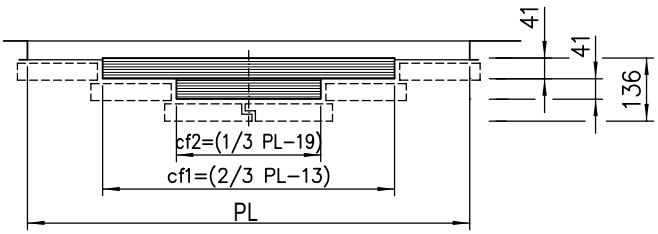

Typ 62/C
(PL=1500÷3200)
Typ 66/R
(PL= 900÷1700)

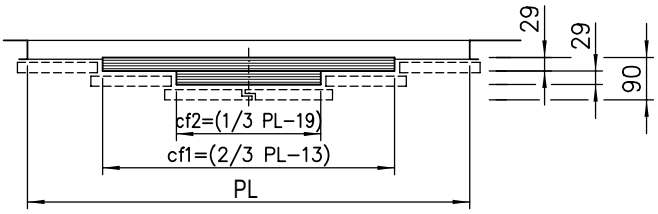

Typ 63/C

PL	cf 1	cf 2	PL	cf 1	cf 2
900	587	281	2100	1387	681
950	621	297	2150	1421	697
1000	654	314	2200	1454	714
1050	687	331	2250	1487	731
1100	721	347	2300	1521	747
1150	754	364	2350	1554	764
1200	787	381	2400	1587	781
1250	821	397	2450	1621	797
1300	854	414	2500	1654	814
1350	887	431	2550	1687	831
1400	921	447	2600	1721	847
1450	954	464	2650	1754	864
1500	987	481	2700	1787	881
1550	1021	497	2750	1821	897
1600	1054	514	2800	1854	914
1650	1087	531	2850	1887	931
1700	1121	547	2900	1921	947
1750	1154	564	2950	1954	964
1800	1187	581	3000	1987	981
1850	1221	597	3050	2021	997
1900	1254	614	3100	2054	1014
1950	1287	631	3150	2087	1031
2000	1321	647	3200	2121	1047
2050	1354	664			

Nota: Typ 63/C fattibili solo per PL max. 2800

Note: Typ 63/C manufactured only for PL max. 2800

ACCOPPIAMENTO OPERATORI E SOSPENSIONI
LANDING AND CAR DOORS ARRANGEMENT

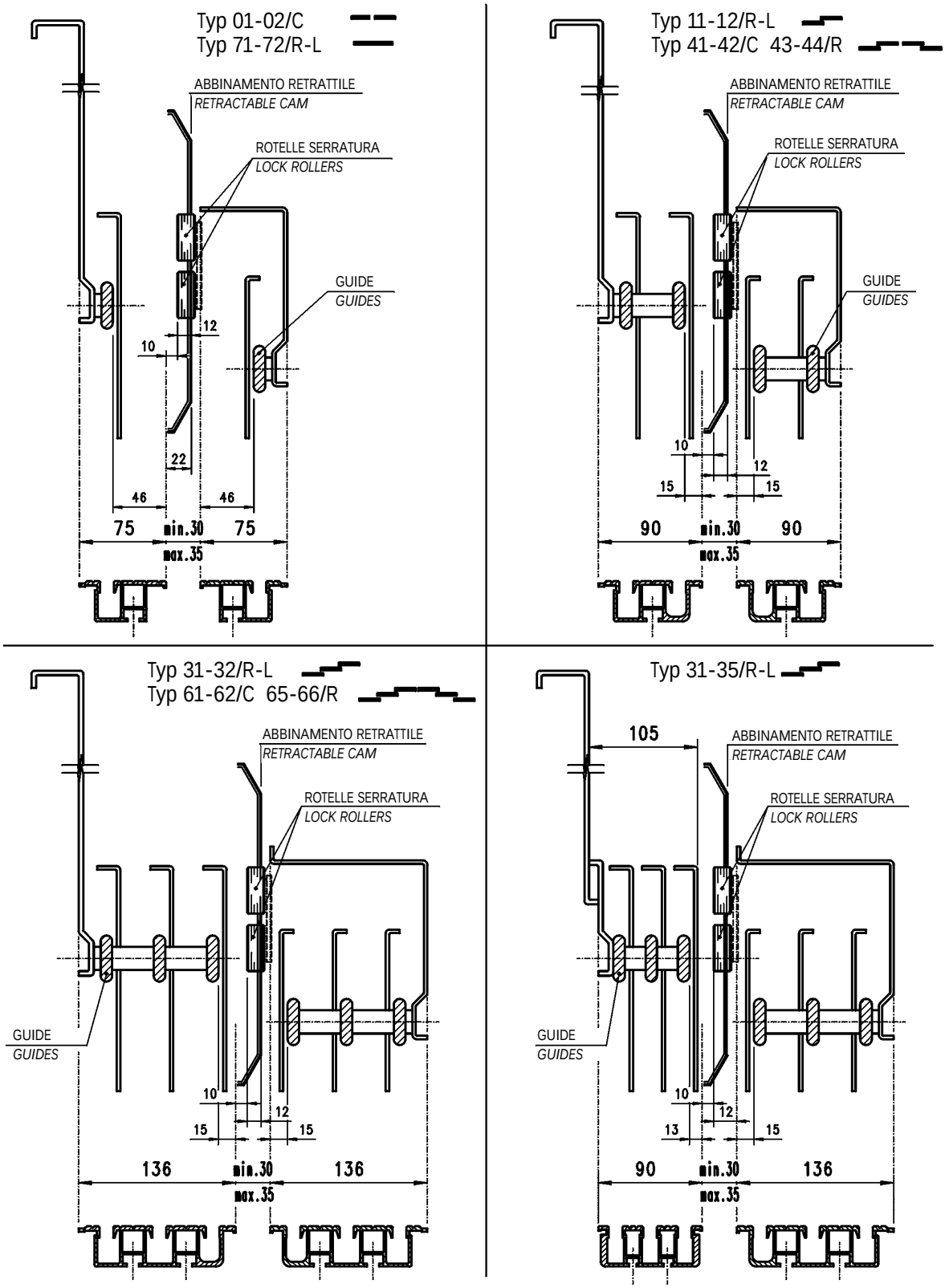

ACCOPPIAMENTO PORTA DI PIANO E PORTA DI CABINA
LANDING AND CAR DOORS ARRANGEMENT

Typ 01-02/C

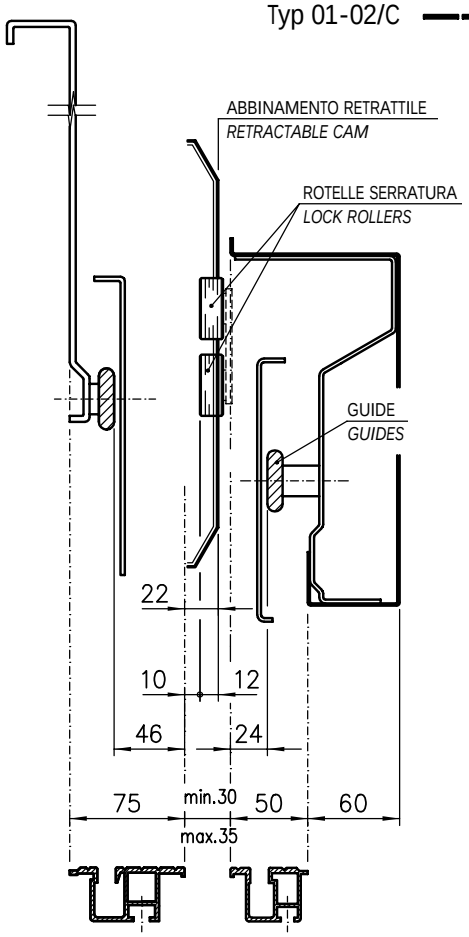

3201 - HYDRA, TYP 02/C

3201 - ARIES, TYP 01/C

Typ 11-12/R-L

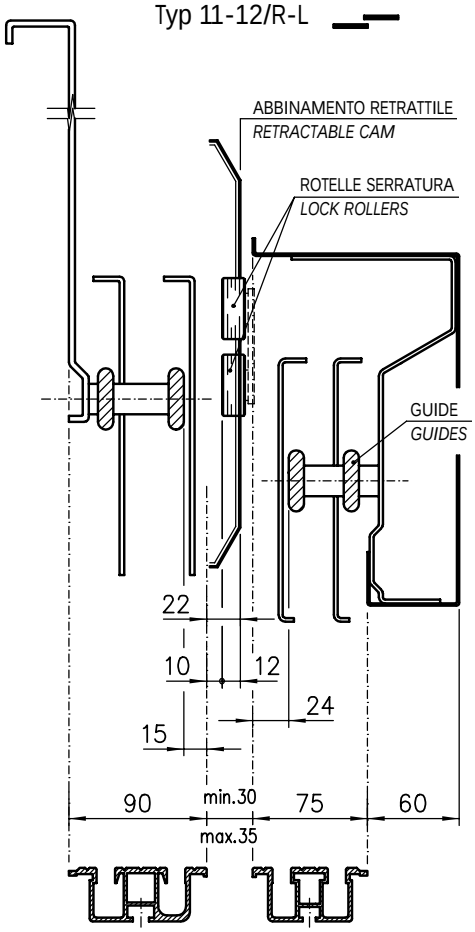

3201 - HYDRA, TYP 12/R-L

3201 - ARIES, TYP 11/R-L

PORTE AUTOMATICHE SERIE 3201-HYDRA
AUTOMATIC DOORS SERIES 3201-HYDRA

Cod. 3201.30.0300
Pag./*page* 1.15.3
Data/*date* 15.02.1999
Vers./*version* /

ACCOPPIAMENTO TRA PORTA DI PIANO E PORTA DI CABINA
LANDING AND CAR DOOR ARRANGEMENT

Typ 43/R-44/C

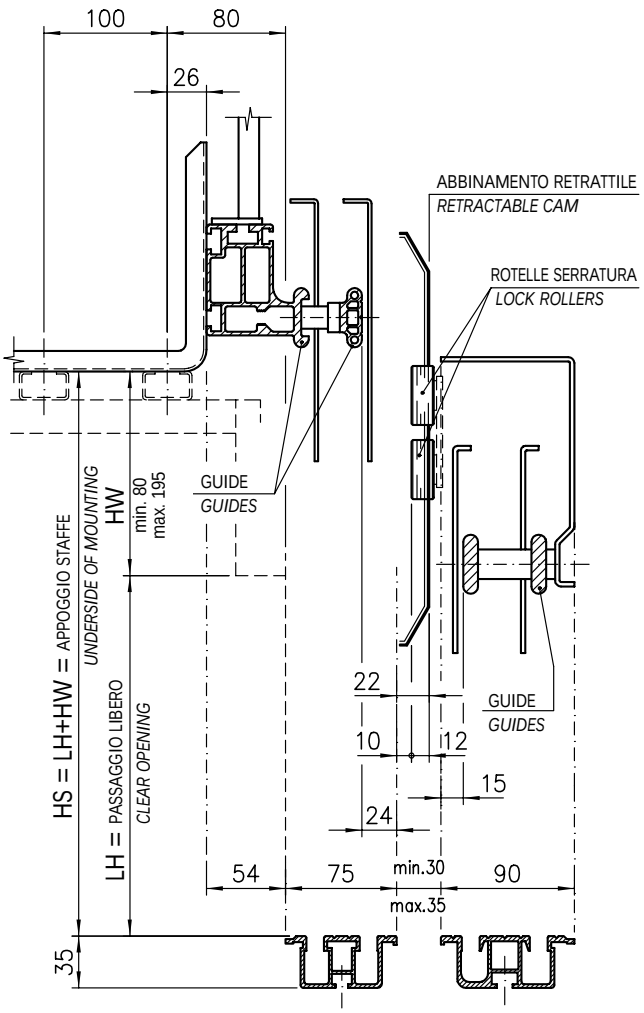

3201 - PIUMA,
TYP 44/C

3201 - HYDRA,
TYP 43/R

Typ 31-35/R-L

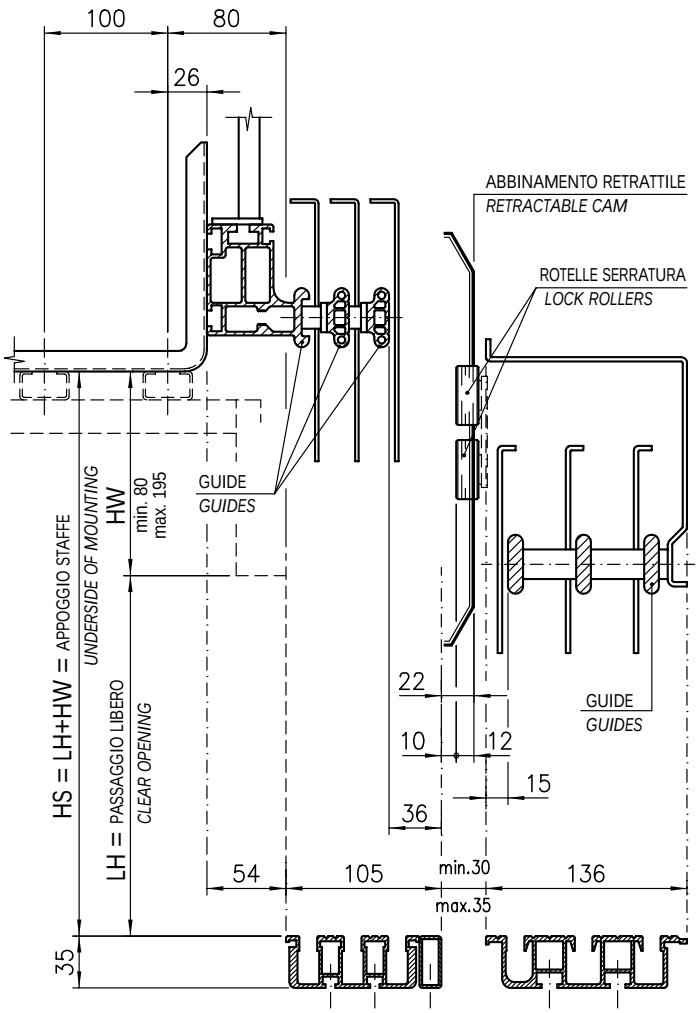

3201 - PIUMA,
TYP 35/R-L

3201 - HYDRA,
TYP 31/R-L

ESECUZIONI PIASTRONI PER OPERATORI A BRACCIO
SUPPORT-PLATES EXECUTIONS FOR ARM OPARATORS

Esecuzione standard / *Standard execution* ST

Esecuzione rinforzata / *Stiffened execution* RF

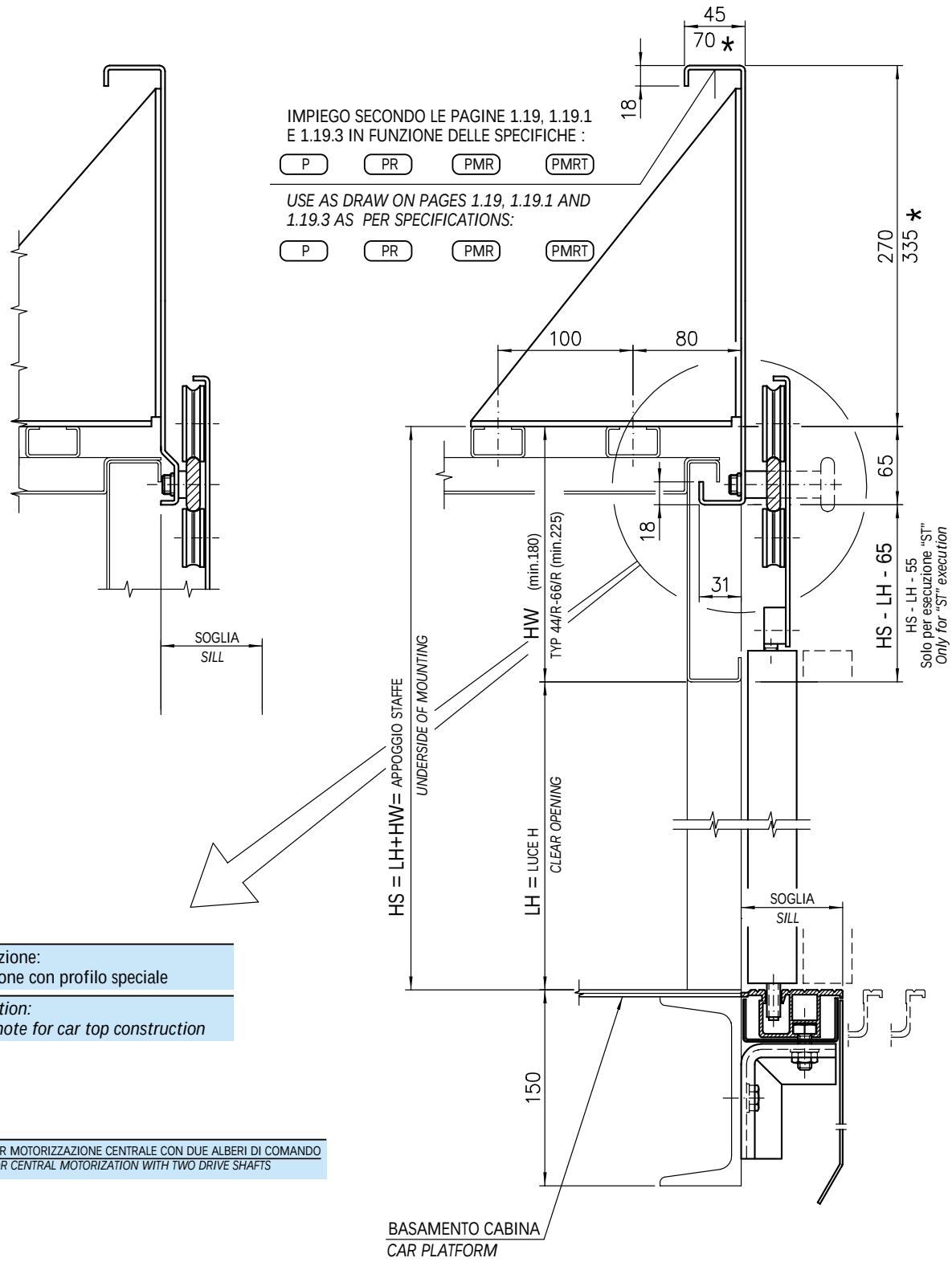

Attenzione:
Piastrone con profilo speciale

Attention:
Take note for car top construction

* SOLO PER MOTORIZZAZIONE CENTRALE CON DUE ALBERI DI COMANDO
ONLY FOR CENTRAL MOTORIZATION WITH TWO DRIVE SHAFTS

ESECUZIONE PIASTRONI PER OPERATORI A CINGHIA
SUPPORT-PLATES EXECUTIONS FOR BELT OPERATORS

Esecuzione A
Execution A

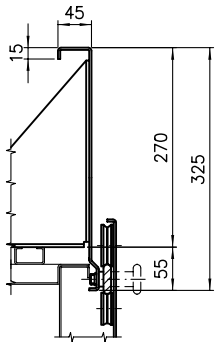

Esecuzione B
Execution B

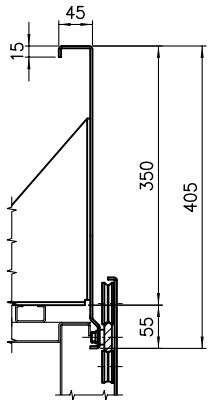

Esecuzione C
Execution C

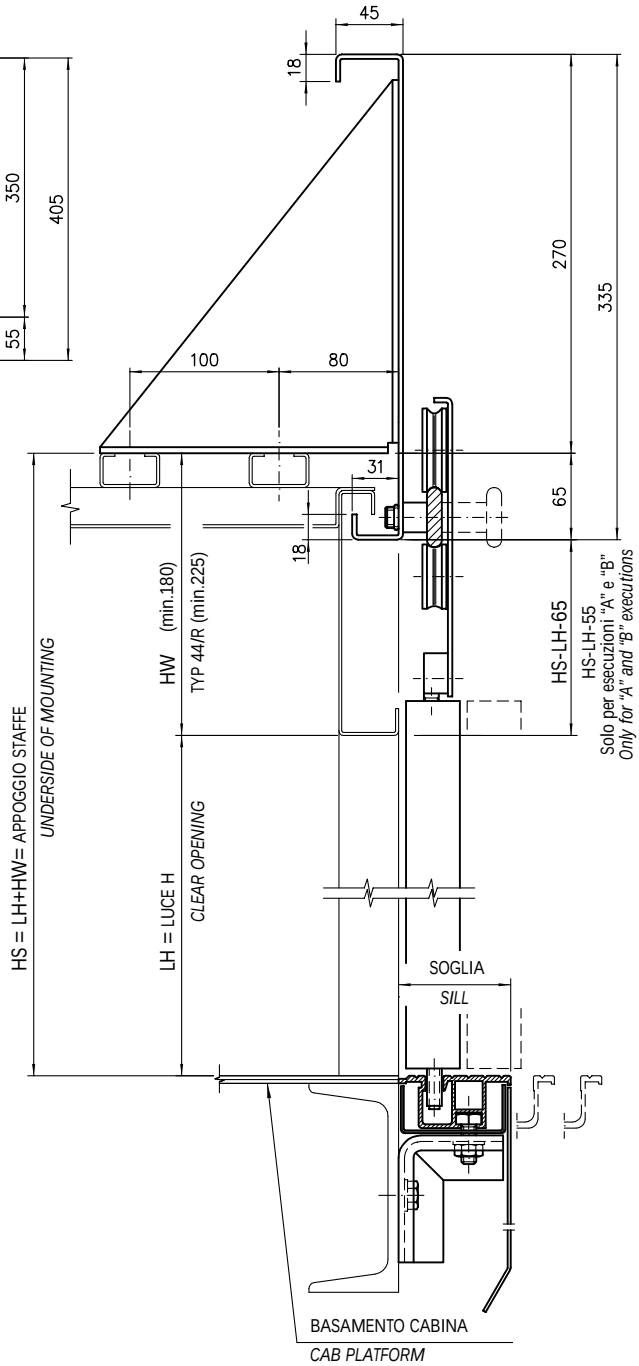

Esecuzione D
Execution D

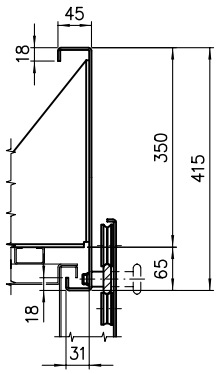

Esecuzione E
Execution E

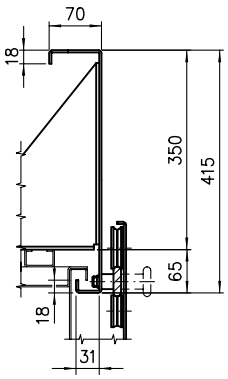

TABELLA PER ESECUZIONI SPECIALI - PORTE DI PIANO AD APERTURA CENTRALE

TABLE FOR SPECIAL EXECUTIONS - CENTRE PARTING LANDING DOORS

Typ 01/C

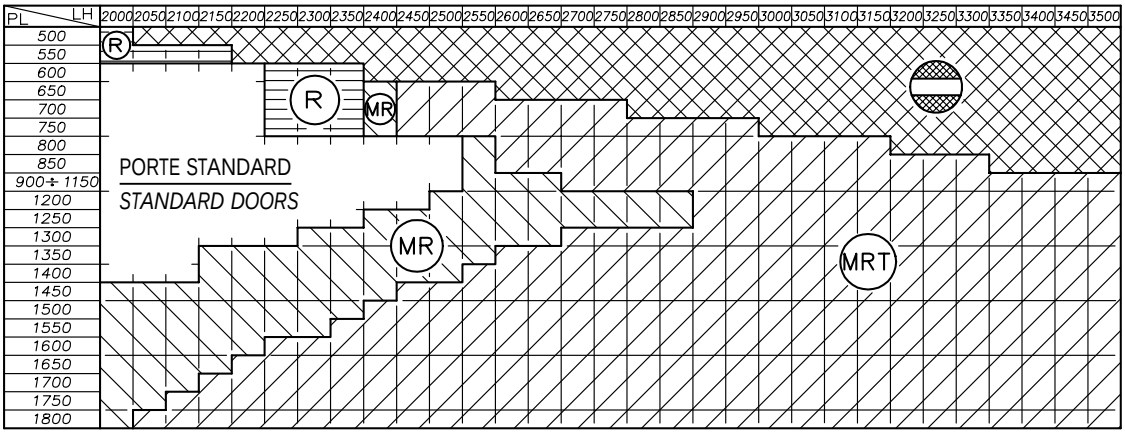

Typ 41/C

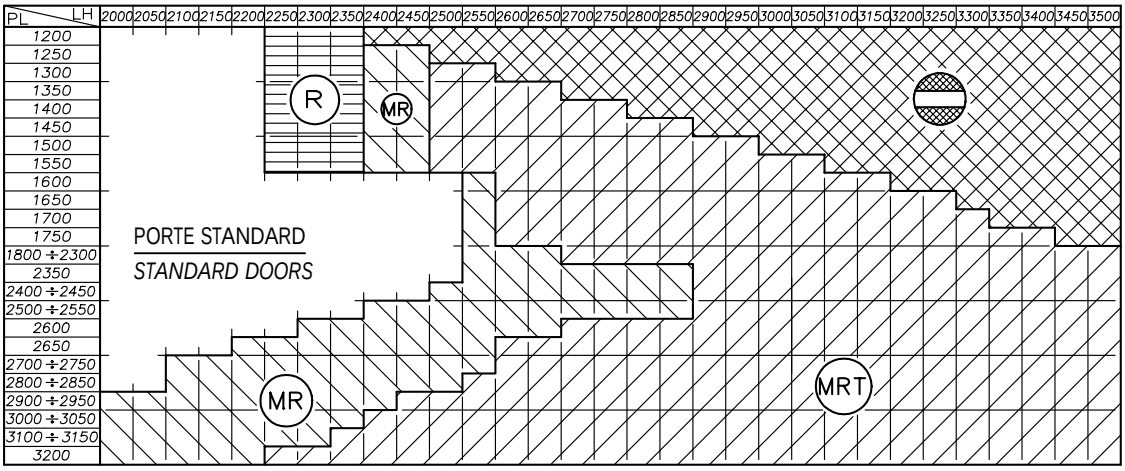

Typ 61/C

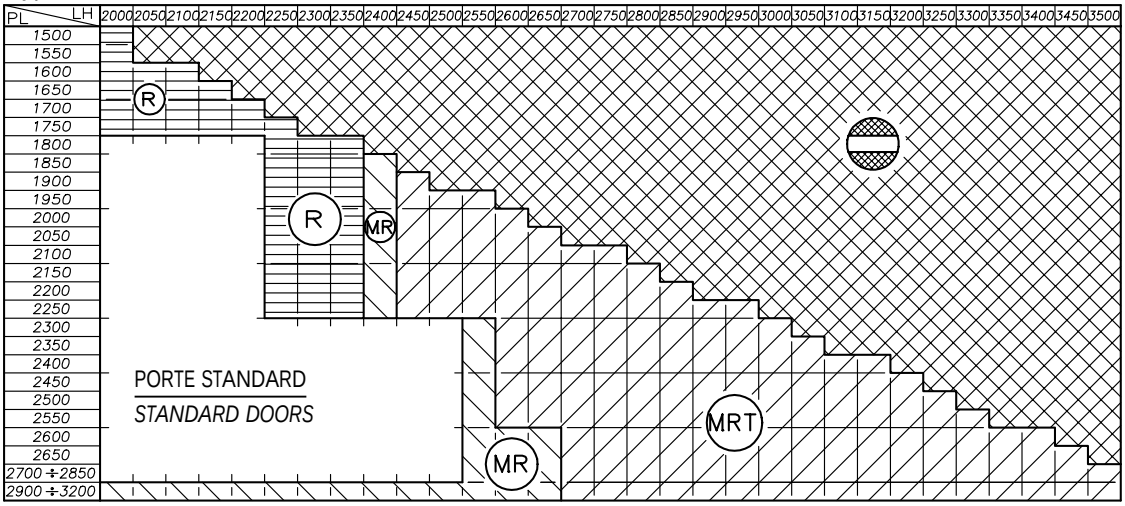

(M) MECCANISMO IN ESECUZIONE RINFORZATA
HANGER WITH STIFFENED EXECUTION

(R) ROTELLE DI SCORRIMENTO SPECIALI
SPECIAL HANGER ROLLERS

(T) ANTINE CON TESTATE RINFORZATE
PANELS WITH REINFORCED PANEL HEADS

PORTE NON FATTIBILI
DOORS IMPOSSIBLE TO BE MANUFACTURED

TABELLA PER ESECUZIONI SPECIALI - PORTE DI PIANO AD APERTURA LATERALE

TABLE FOR SPECIAL EXECUTIONS - SIDE OPENING LANDING DOORS

Typ 71/R-L

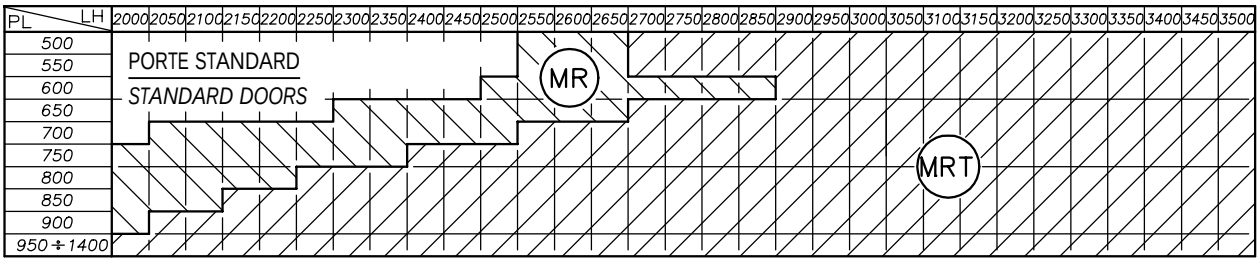

Typ 11/R-L

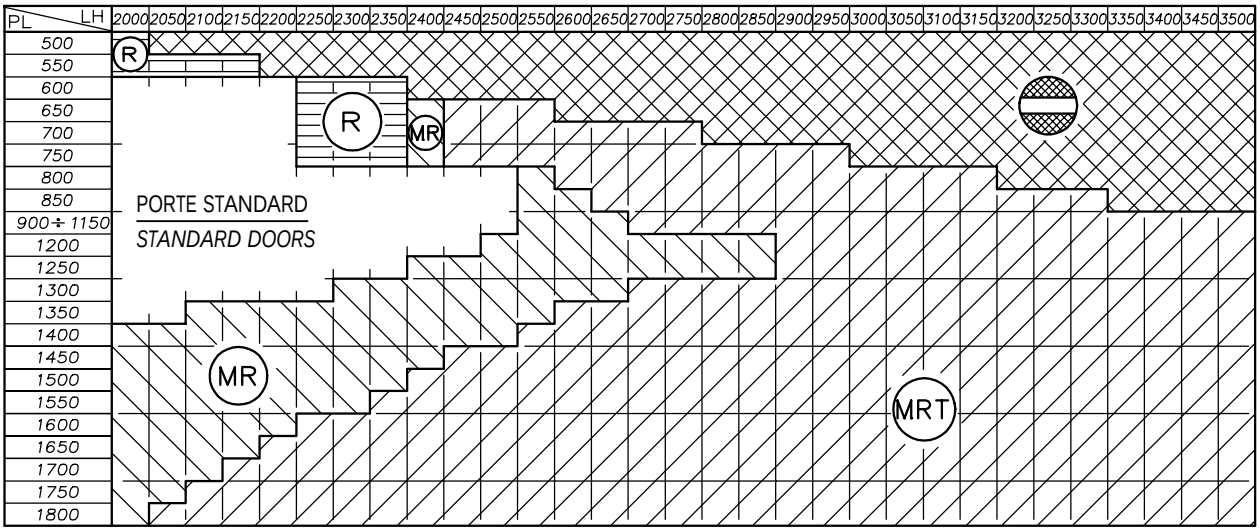

Typ 31/R-L

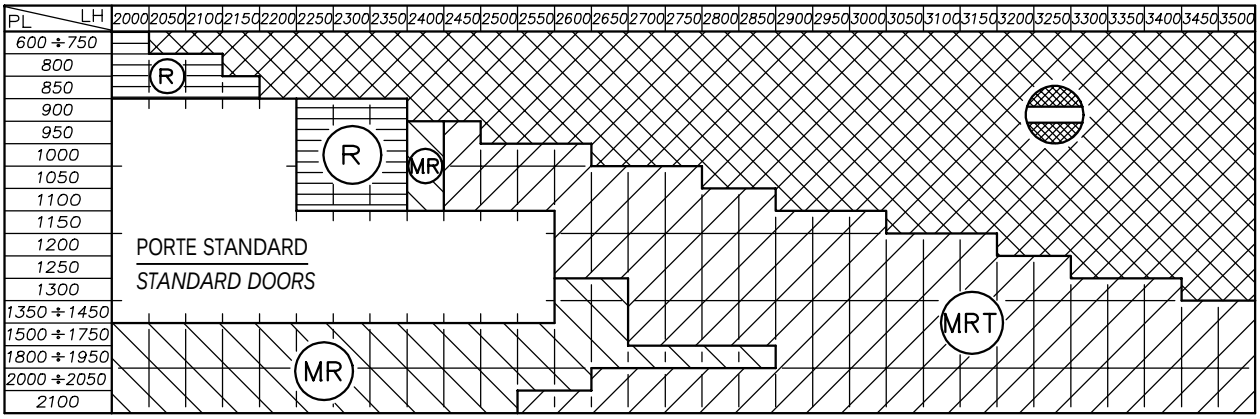

(M) MECCANISMO IN ESECUZIONE RINFORZATA
HANGER WITH STIFFENED EXECUTION

(R) ROTELLE DI SCORRIMENTO SPECIALI
SPECIAL HANGER ROLLERS

(T) ANTINE CON TESTATE RINFORZATE
PANELS WITH REINFORCED PANEL HEADS

PORTE NON FATTIBILI
DOORS IMPOSSIBLE TO BE MANUFACTURED

TABELLA PER ESECUZIONI SPECIALI - PORTE DI CABINA AD APERTURA CENTRALE
TABLE FOR SPECIAL EXECUTIONS - CENTRE PARTING CAR DOORS

(VALIDO PER PORTE CON MOTORIZZAZIONE A BRACCIO ED A CINGHIA)
(VALID FOR DOORS WITH ARM AND BELT TRANSMISSION)

Typ 02/C

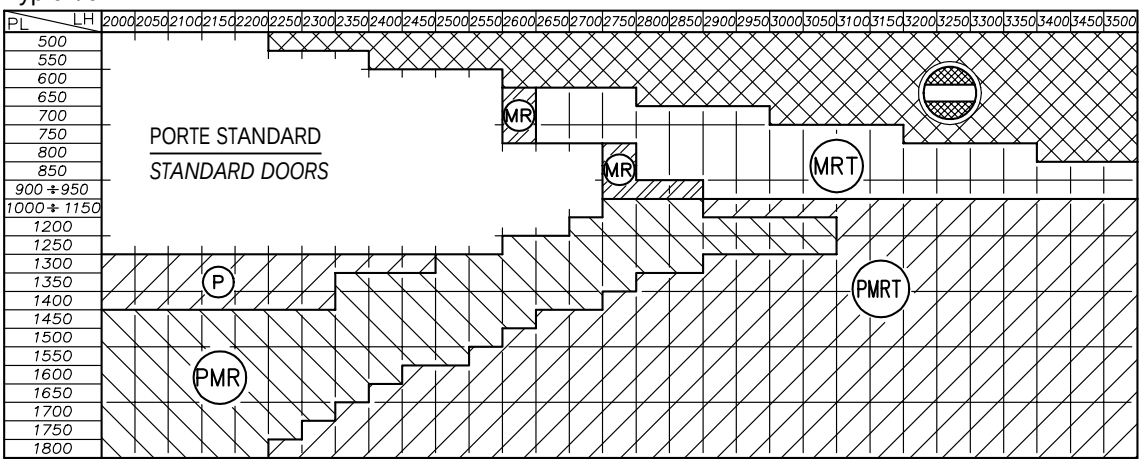

Typ 42/C

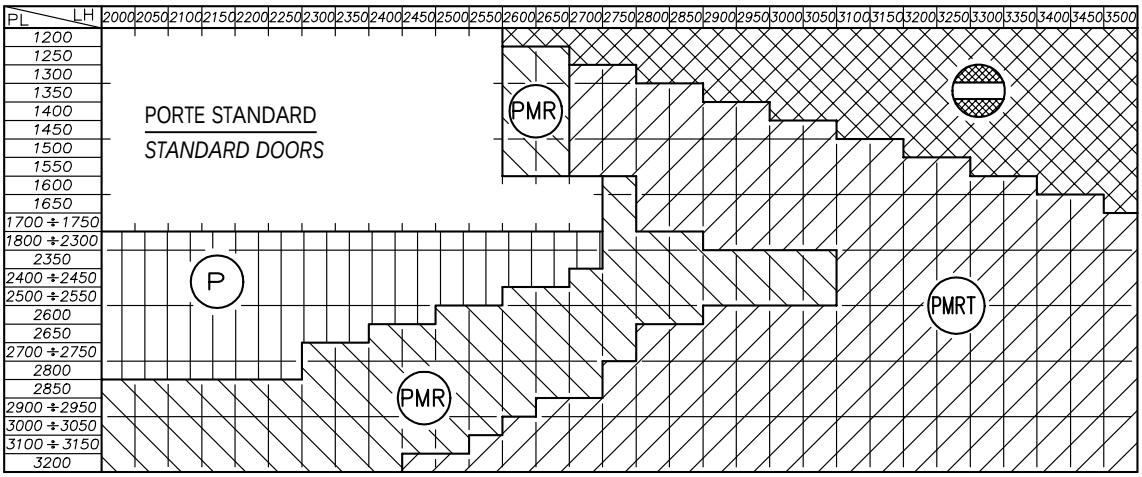

Typ 62/C

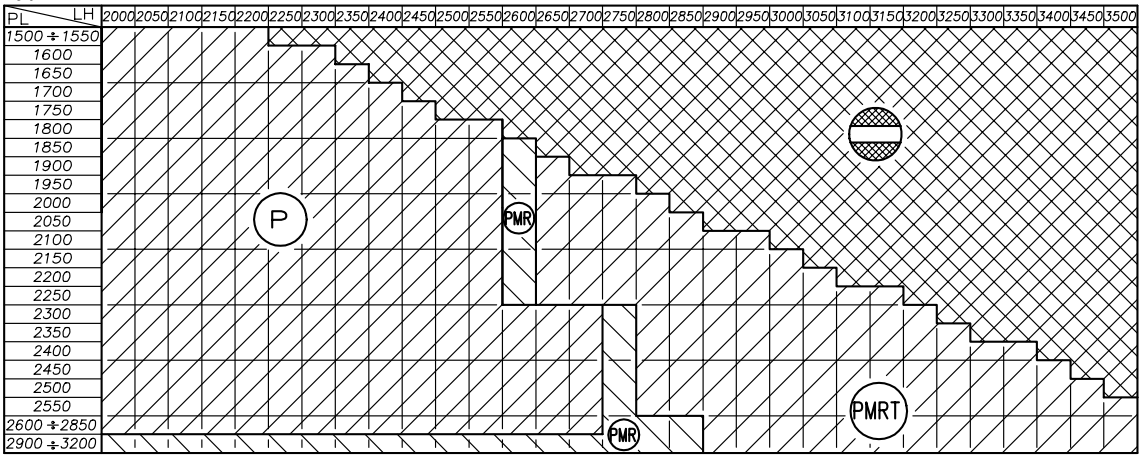

- **M** MECCANISMO IN ESECUZIONE RINFORZATA / *HANGER WITH STIFFENED EXECUTION*
- **P** PIASTRONE TIPO "RF" / *HANGER TYP "RF"*
- **R** ROTELLE DI SCORRIMENTO SPECIALI / *SPECIAL HANGER ROLLERS*
- **T** ANTINE CON TESTATE RINFORZATE / *PANELS WITH REINFORCED PANEL HEADS*
- PORTE NON FATTIBILI / *DOORS IMPOSSIBLE TO BE MANUFACTURED*

PORTE AUTOMATICHE SERIE 3201-HYDRA
AUTOMATIC DOORS SERIES 3201-HYDRA

Cod. 3201.30.0300
Pag./*page* 1.19.1
Data/*date* 15.02.1999
Vers./*version* /

TABELLA PER ESECUZIONI SPECIALI - PORTE DI CABINA AD APERTURA LATERALE
TABLE FOR SPECIAL EXECUTIONS - SIDE OPENING CAR DOORS

(VALIDO PER PORTE CON MOTORIZZAZIONE A BRACCIO ED A CINGHIA)
(VALID FOR DOORS WITH ARM AND BELT TRANSMISSION)

Typ 72/R-L

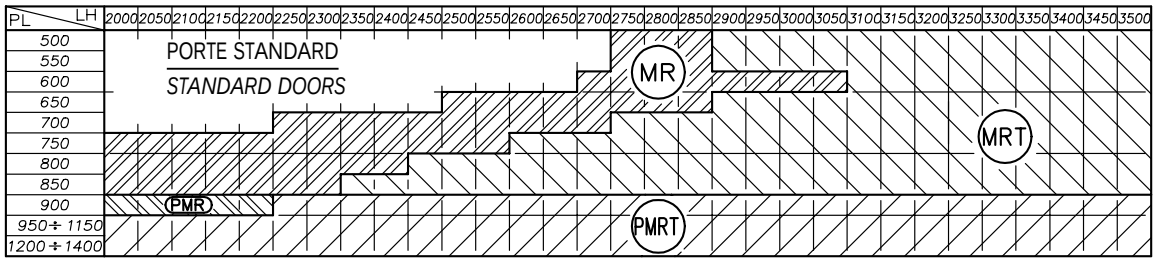

Typ 12/R-L

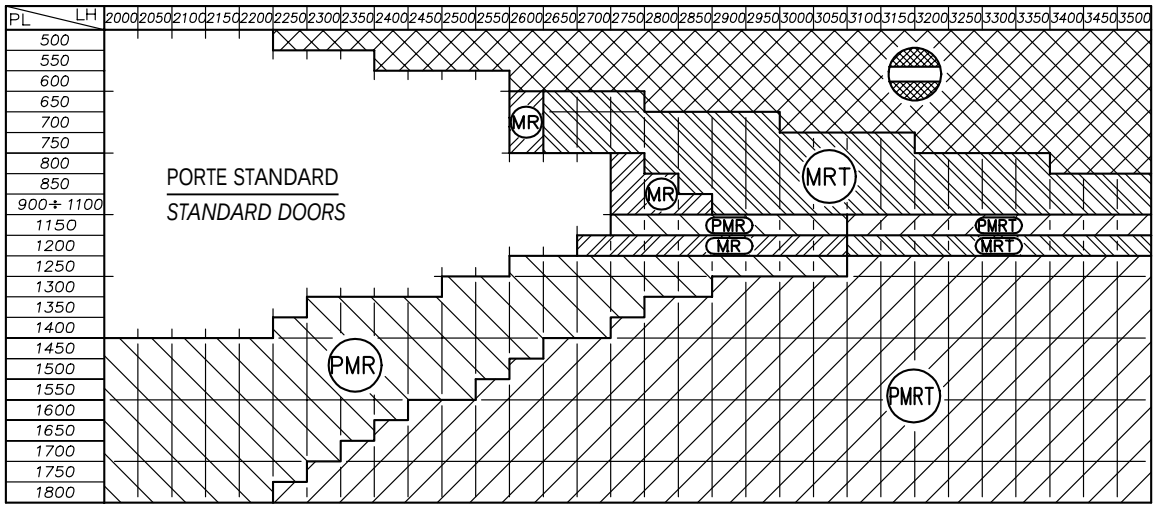

Typ 32/R-L

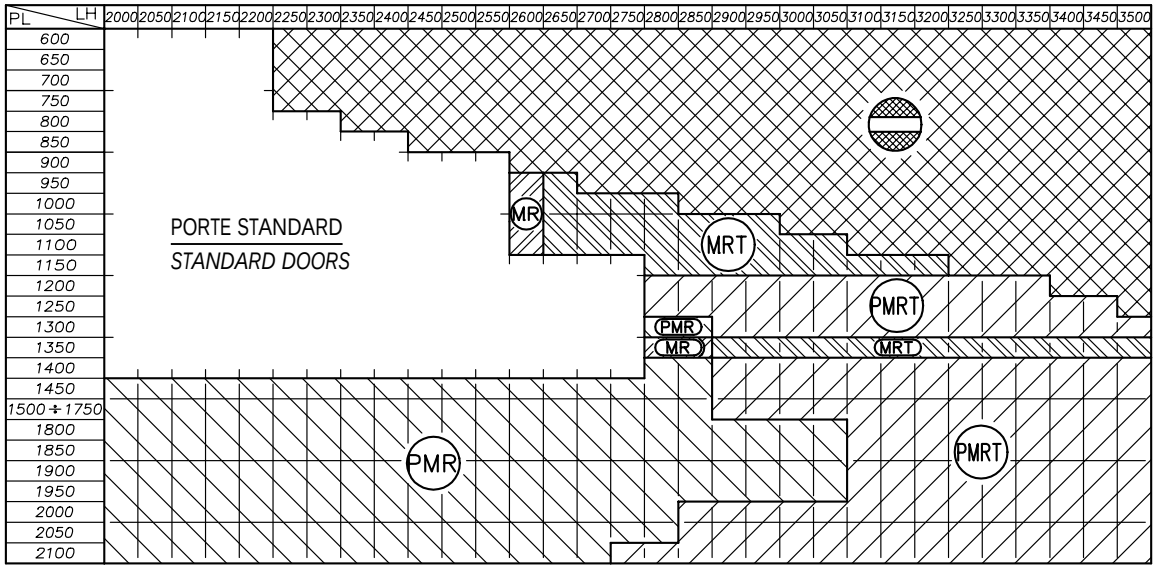

(M) MECCANISMO IN ESECUZIONE RINFORZATA
HANGER WITH STIFFENED EXECUTION

(P) PIASTRONE TIPO "RF"
HANGER TYP "RF"

(R) ROTELLE DI SCORRIMENTO SPECIALI
SPECIAL HANGER ROLLERS

(T) ANTINE CON TESTATE RINFORZATE
PANELS WITH REINFORCED PANEL HEADS

PORTE NON FATTIBILI
DOORS IMPOSSIBLE TO BE MANUFACTURED

TABELLA PER ESECUZIONI SPECIALI - PORTE AD APERTURA CENTRALE
TABLE FOR SPECIAL EXECUTIONS - CENTRE PARTING DOORS

PORTE DI PIANO
LANDING DOORS

Typ 43/R

PL \ LH	2000	2050	2100	2150	2200	2250	2300	2350	2400	2450	2500	2550	2600	2650	2700	2750	2800	2850	2900	2950	3000	3050	3100	3150	3200	3250	3300	3350	3400	3450	3500
600	PORTE STANDARD / *STANDARD DOORS*																														
650																															
700																															
750																															
800																															
850																															
900																															
950																															
1000																															
1050																															
1100																															
1150																															

Typ 65/R

PL \ LH	2000	2050	2100	2150	2200	2250	2300	2350	2400	2450	2500	2550	2600	2650	2700	2750	2800	2850	2900	2950	3000	3050	3100	3150	3200	3250	3300	3350	3400	3450	3500
900	PORTE STANDARD / *STANDARD DOORS*																														
950																															
1000																															
1050																															
1100																															
1150																															
1200																															
1250																															
1300																															
1350																															
1400																															
1450																															
1500	DIMENSIONI A RICHIESTA / *DIMENSIONS ON REQUEST*																														
1550																															
1600																															
1650																															
1700																															

PORTE NON FATTIBILI
DOORS IMPOSSIBLE TO BE MANUFACTURED

PORTE DI CABINA
CAR DOORS

Typ 44/R

PL \ LH	2000	2050	2100	2150	2200	2250	2300	2350	2400	2450	2500	2550	2600	2650	2700	2750	2800	2850	2900	2950	3000	3050	3100	3150	3200	3250	3300	3350	3400	3450	3500
600	PORTE STANDARD / *STANDARD DOORS*																														
650																															
700																															
750																															
800																															
850																															
900																															
950																															
1000																															
1050																															
1100																															
1150																															

Typ 66/R

PL \ LH	2000	2050	2100	2150	2200	2250	2300	2350	2400	2450	2500	2550	2600	2650	2700	2750	2800	2850	2900	2950	3000	3050	3100	3150	3200	3250	3300	3350	3400	3450	3500
900	PORTE STANDARD / *STANDARD DOORS*																														
950																															
1000																															
1050																															
1100																															
1150																															
1200																															
1250																															
1300																															
1350																															
1400																															
1450																															
1500	DIMENSIONI A RICHIESTA / *DIMENSIONS ON REQUEST*																														
1550																															
1600																															
1650																															
1700																															

PORTE NON FATTIBILI
DOORS IMPOSSIBLE TO BE MANUFACTURED

PORTE AUTOMATICHE SERIE 3201-HYDRA
AUTOMATIC DOORS SERIES 3201-HYDRA

TABELLA PER ESECUZIONI SPECIALI - PORTE DI CABINA
TABLE FOR SPECIAL EXECUTIONS - CAR DOORS

Typ 63/C

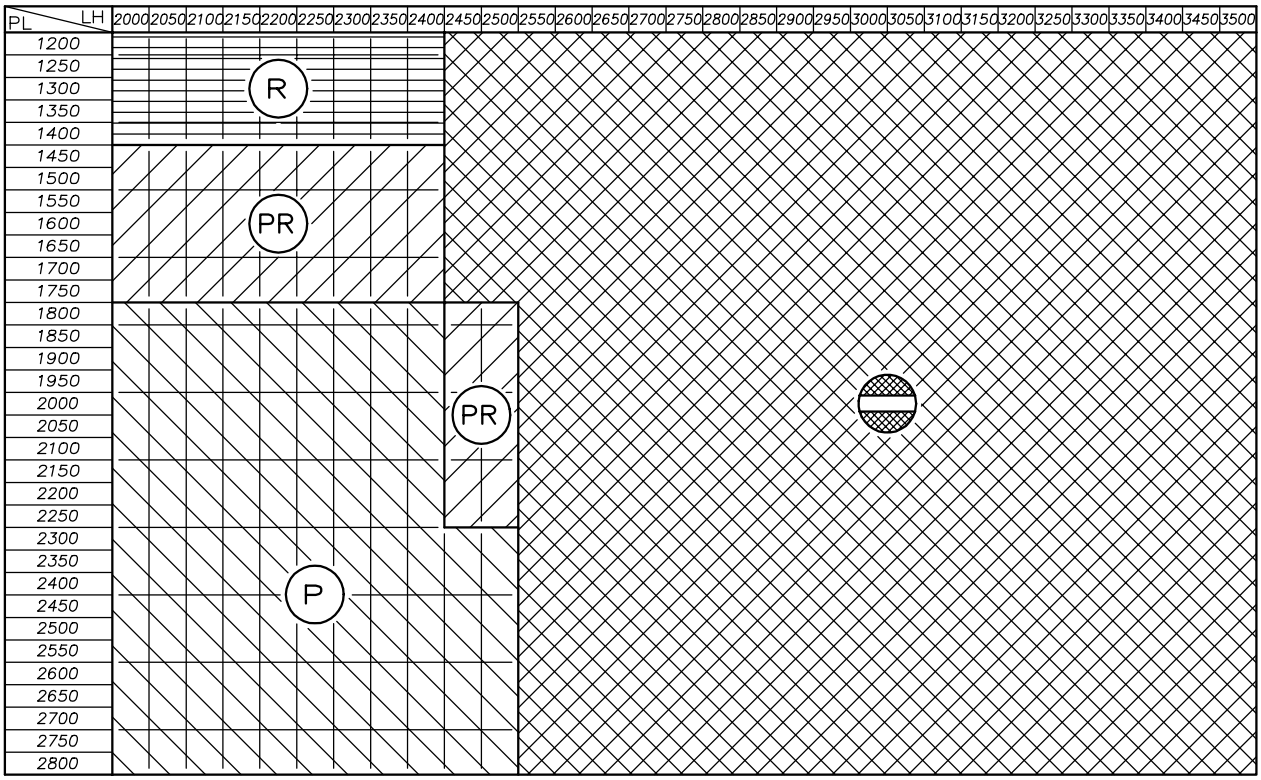

Typ 33-35/R-L

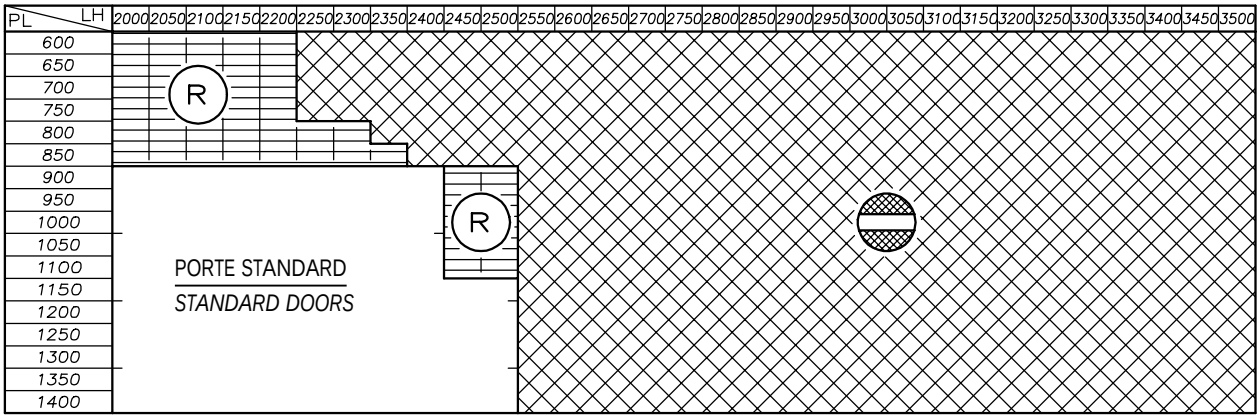

(M) PISTONE TIPO "RF"
HANGER TYP "RF"

(R) ROTELLE DI SCORRIMENTO SPECIALI
SPECIAL HANGER ROLLERS

PORTE NON FATTIBILI
DOORS IMPOSSIBLE TO BE MANUFACTURED

TABELLE PER ESECUZIONI PORTE PARAFIAMMA, TYP 11/R
TABLES FOR FIRE-RESISTANT DOORS EXECUTIONS

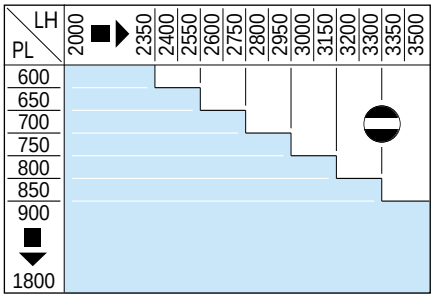

DIMENSIONI GENERALI FATTIBILI RIF. PAG. 1.18.1
FEASIBLE GENERAL DIMENSIONS REF. PAGE 1.18.1

PORTE NON FATTIBILI
DOORS IMPOSSIBLE TO BE MANUFACTURED

DIMENSIONI CERTIFICATE
CERTIFIED DIMENSIONS

ESECUZIONE CON STIPITI RIF. PAG. 2.5.7
FRAMED EXECUTION REF. PAGE 2.5.7

Nazione *Country*	PL	LH	Classe *Form*
Francia *French*	600 ÷ 1350 800 ÷ 1450	2000 ÷ 2200 2000 ÷ 2300	60' 30'
Belgio *Belgium*	600 ÷ 900 800 ÷ 1300	2000 ÷ 2200 2000 ÷ 2400	30' 60'
Inghilterra *England*	600 ÷ 1800	2000 ÷ 2300	120'
Rep. Ceca *Czech Republic*	600 ÷ 1100	2000	PO45 D1(A)
Rep. Ceca *Czech Republic*	Vedi Tabella *See table*	Vedi Tabella *See table*	PO30 D1(A)
Romania *Romania*	600 ÷ 1800	2000 ÷ 3500	120'
Spagna *Spain*	600 ÷ 1400 600 ÷ 1400	2000 ÷ 2200 2000 ÷ 2500	30' 60'
Norvegia *Norwey*	600 ÷ 1300	2000 ÷ 2100	F90
Ungheria *Hungary*	600 ÷ 1400	2000 ÷ 2200	RE60
Singapore *Singapore*	600 ÷ 1800	2000 ÷ 2300	120'
Australia *Australia*	600 ÷ 1800	2000 ÷ 2300	120'

ESECUZIONE CON PORTALI RIF. PAG. 2.6
BIG FRAMED EXECUTION REF. PAGE 2.6

Nazione *Country*	PL	LH	Classe *Form*
Francia *French*	600 ÷ 800 800 ÷ 1450	2000 ÷ 2200 2000 ÷ 2300	60' 30'
Belgio *Belgium*	800 ÷ 1300	2000 ÷ 2400	60'

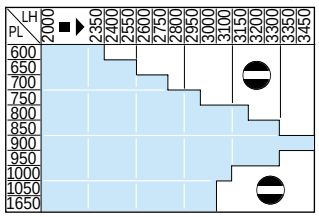

Dimensioni certificate per Rep. Ceca, classe PO30 D1(A)
Certified dimensions for Czech Republic, PO30 D1(A) form

PORTE NON CERTIFICATE
NOT APPROVED DOORS

TABELLE PER ESECUZIONI PORTE PARAFIAMMA, TYP 01/C
TABLES FOR FIRE-RESISTANT DOORS EXECUTIONS

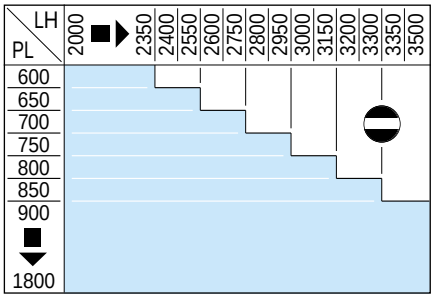

DIMENSIONI GENERALI FATTIBILI RIF. PAG. 1.18
FEASIBLE GENERAL DIMENSIONS REF. PAGE 1.18

PORTE NON FATTIBILI
DOORS IMPOSSIBLE TO BE MANUFACTURED

DIMENSIONI CERTIFICATE
CERTIFIED DIMENSIONS

ESECUZIONE CON STIPITI RIF. PAG. 3.5.7
FRAMED EXECUTION REF. PAGE 3.5.7

Nazione *Country*	PL	LH	Classe *Form*
Francia *French*	800 ÷ 1350 600 ÷ 900	2000 ÷ 2200 2000 ÷ 2200	60' 30'
Belgio *Belgium*	600 ÷ 1400	2000 ÷ 2200	30'
Romania *Romania*	600 ÷ 1800	2000 ÷ 3500	120'
Inghilterra *England*	600 ÷ 1800	2000 ÷ 2300	120'
Australia *Australia*	600 ÷ 1800	2000 ÷ 2300	120'
Spagna *Spain*	600 ÷ 1800	2000 ÷ 2500	30'
Norvegia *Norway*	600 ÷ 1300	2000 ÷ 2100	F90
Ungheria *Hungary*	600 ÷ 1400	2000 ÷ 2200	RE30
Singapore *Singapore*	600 ÷ 1800	2000 ÷ 2500	120'

ESECUZIONE CON PORTALI RIF. PAG. 3.6
BIG FRAMED EXECUTIONREF. PAGE 3.6

Nazione *Country*	PL	LH	Classe *Form*
Francia *French*	600 ÷ 900 800 ÷ 1350	2000 ÷ 2200 2000 ÷ 2200	30' 60'

TABELLE PER ESECUZIONI PORTE PARAFIAMMA, TYP 31/R-L
TABLES FOR FIRE-RESISTANT DOORS EXECUTIONS

DIMENSIONI GENERALI FATTIBILI RIF. PAG. 1.18.1
FEASIBLE GENERAL DIMENSIONS REF. PAGE 1.18.1

PORTE NON FATTIBILI
DOORS IMPOSSIBLE TO BE MANUFACTURED

PL \ LH	2000	2050	2100	2150	2200	2300	2350	2400	2450	2500	2600	2650	2750	2800	2850	2900	3000	3050	3150	3200	3250	3300	3400	3450	3500
600÷750	■																								
800	■	■																							
850	■	■	■																						
900	■	■	■	■	■	■																			
950	■	■	■	■	■	■	■	■																	
1000	■	■	■	■	■	■	■	■	■	■															
1050	■	■	■	■	■	■	■	■	■	■	■	■													
1100	■	■	■	■	■	■	■	■	■	■	■	■	■	■											
1150	■	■	■	■	■	■	■	■	■	■	■	■	■	■	■	■									
1200	■	■	■	■	■	■	■	■	■	■	■	■	■	■	■	■	■	■							
1250	■	■	■	■	■	■	■	■	■	■	■	■	■	■	■	■	■	■	■	⊖					
1300	■	■	■	■	■	■	■	■	■	■	■	■	■	■	■	■	■	■	■	■	■	■			
1350	■	■	■	■	■	■	■	■	■	■	■	■	■	■	■	■	■	■	■	■	■	■	■	■	
↓ 2100	■	■	■	■	■	■	■	■	■	■	■	■	■	■	■	■	■	■	■	■	■	■	■	■	■

DIMENSIONI CERTIFICATE
CERTIFIED DIMENSIONS

ESECUZIONE CON STIPITI RIF. PAG. 4.8.7
FRAMED EXECUTION REF. PAGE 4.8.7

Nazione *Country*	PL	LH	Classe *Form*
Francia *French*	700 ÷ 1300 1200 ÷ 2000	2000 ÷ 2400 2000 ÷ 2450	30' 60'
Romania *Romania*	600 ÷ 2100	2000 ÷ 3500	120'
Inghilterra *England*	600 ÷ 1800	2000 ÷ 2300	120'
Rep. Ceca *Czech Republic*	600 ÷ 1400	2000 ÷ 2200	PO15 D1(A)
Spagna *Spain*	600 ÷ 1400	2000 ÷ 2500	60'
Spagna *Spain*	600 ÷ 1800	2000 ÷ 2750	30' **

ESECUZIONE CON PORTALI RIF. PAG. 4.9
BIG FRAMED EXECUTION REF. PAGE 4.9

Nazione *Country*	PL	LH	Classe *Form*
Francia *French*	600 ÷ 900 700 ÷ 1300 1200 ÷ 2000	2000 ÷ 2200 2000 ÷ 2400 2000 ÷ 2450	60' 30' 60'
Belgio *Belgium*	700 ÷ 1160	2000 ÷ 2500	60'

** Ante e stipiti tamburati
Double plated door panels and landing frames

TABELLE PER ESECUZIONI PORTE PARAFIAMMA, TYP 43/R-41/C
TABLES FOR FIRE-RESISTANT DOORS EXECUTIONS

41/C

PL \ LH	2000 ■▶ 2350	2400	2450	2500	2550	2600	2650	2700	2750	2800	2850	2900	2950	3000	3050	3100	3150	3200	3250	3300	3350	3400	3450	3500
1200																								
1250																								
1300																								
1350																								
1400																				⊖				
1450																								
1500																								
1550																								
1600																								
1650																								
1700																								
1750																								
1800 ▼																								
3200																								

DIMENSIONI GENERALI FATTIBILI RIF. PAGG. 1.18 Typ 41/C, 1.19.2 Typ 43/R
FEASIBLE GENERAL DIMENSIONS REF. PAGES 1.18 Typ 41/C, 1.19.2 Typ 43/R

⊖ PORTE NON FATTIBILI
DOORS IMPOSSIBLE TO BE MANUFACTURED

43/R

PL \ LH	2000 ■▶ 2200
600 ▼	
1150	

DIMENSIONI CERTIFICATE
CERTIFIED DIMENSIONS

ESECUZIONE CON STIPITI RIF. PAG. 5.8.7
FRAMED EXECUTION REF. PAGE 5.8.7

43/R

Nazione *Country*	PL	LH	Classe *Form*
Francia *French*	700 ÷ 1100	2000 ÷ 2200	60'
Inghilterra *England*	600 ÷ 1150	2000 ÷ 2200	120'
Spagna *Spain*	600 ÷ 1150	2000 ÷ 2200	30'
Norvegia *Norway*	600 ÷ 1150	2000 ÷ 2100	F90

43/R

ESECUZIONE CON PORTALI RIF. PAG. 5.9
BIG FRAMED EXECUTION REF. PAGE 5.9

Nazione *Country*	PL	LH	Classe *Form*
Francia *French*	700 ÷ 1100	2000 ÷ 2200	60'
Belgio *Belgium*	700 ÷ 1150	2000 ÷ 2200	30'

ESECUZIONE CON STIPITI RIF. PAG. 5.9.7
FRAMED EXECUTION REF. PAGE 5.9.7

41/C

Nazione *Country*	PL	LH	Classe *Form*
Inghilterra *England*	1200 ÷ 2800	2000 ÷ 3000	120'
Australia *Australia*	1200 ÷ 2300	2000 ÷ 2300	120'
Spagna *Spain*	1200 ÷ 3200	2000 ÷ 3500	30'
Francia *French*	1200 ÷ 2400 1500 ÷ 2150 1600 ÷ 2650	2000 ÷ 2800 2000 ÷ 2500 2000 ÷ 2500	30' 45' 60'
Belgio *Belgium*	1200 ÷ 3200	2000 ÷ 2500	30'
Romania *Romania*	1200 ÷ 3200	2000 ÷ 3500	120'
Ungheria *Hungary*	1200 ÷ 1600	2000 ÷ 2200	RE60
Singapore *Singapore*	1200 ÷ 2600	2000 ÷ 2500	120
Norvegia *Norway*	1200 ÷ 1300	2000 ÷ 2100	F90

41/C

ESECUZIONE CON PORTALI RIF. PAG. 5.10
BIG FRAMED EXECUTION REF. PAGE 5.10

Nazione *Country*	PL	LH	Classe *Form*
Francia *French*	1200 ÷ 1650 1600 ÷ 2650	2000 ÷ 2500 2000 ÷ 2500	30' 60'
Belgio *Belgium*	1200 ÷ 1900	2000 ÷ 2500	30'

TABELLE PER ESECUZIONI PORTE PARAFIAMMA, TYP 65/R-61/C
TABLES FOR FIRE-RESISTANT DOORS EXECUTIONS

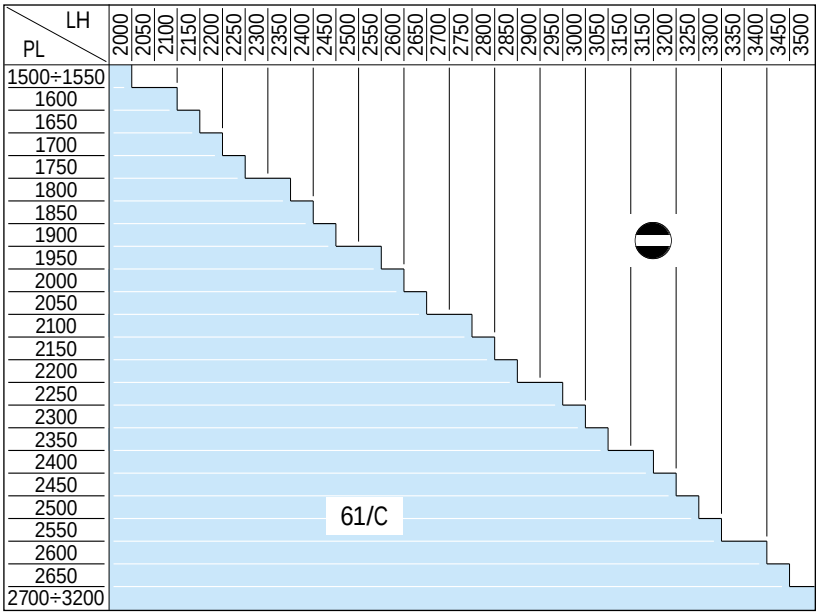

PORTE NON FATTIBILI
DOORS IMPOSSIBLE TO BE MANUFACTURED

DIMENSIONI GENERALI FATTIBILI RIF. PAGG. 1.18 Typ 61/C, 1.19.2 Typ 65/R
FEASIBLE GENERAL DIMENSIONS REF. PAGES 1.18 Typ 61/C, 1.19.2 Typ 65/R

65/R

LH / PL	2000 ■▶ 2200
900 ■▼ 1450	PORTE STANDARD *STANDARD DOORS*
1500 ■▼ 1700	DIMENSIONI A RICHIESTA *DIMENSIONS ON REQUEST*

DIMENSIONI CERTIFICATE
CERTIFIED DIMENSIONS

ESECUZIONE CON STIPITI RIF. PAG. 6.8.0
FRAMED EXECUTION REF. PAGE 6.8.0
65/R

Nazione *Country*	PL	LH	Classe *Form*
Francia *French*	900 ÷ 1450	2000 ÷ 2200	60'
Spagna *Spain*	900 ÷ 1700	2000 ÷ 2200	60'

65/R
ESECUZIONE CON PORTALI RIF. PAG. 6.8.1
BIG FRAMED EXECUTION REF. PAGE 6.8.1

Nazione *Country*	PL	LH	Classe *Form*
Francia *French*	900 ÷ 1450	2000 ÷ 2200	60'

ESECUZIONE CON STIPITI RIF. PAG. 6.8.1.7
FRAMED EXECUTION REF. PAGE 6.8.1.7
61/C

Nazione *Country*	PL	LH	Classe *Form*
Francia *French*	1600 ÷ 2900 1600 ÷ 2350 1500 ÷ 1800	2000 ÷ 2800 2000 ÷ 2500 2000 ÷ 2450	30' 45' 60'
Inghilterra *England*	1500 ÷ 2800	2000 ÷ 3000	120'
Romania *Romania*	1500 ÷ 3200	2000 ÷ 3500	120'
Spagna *Spain*	1500 ÷ 3200	2000 ÷ 3500	120'

61/C
ESECUZIONE CON PORTALI RIF. PAG. 6.8.2
BIG FRAMED EXECUTION REF. PAGE 6.8.2

Nazione *Country*	PL	LH	Classe *Form*
Francia *French*	1500 ÷ 1800 1800 ÷ 2900	2000 ÷ 2450 2000 ÷ 2450	60' 30'

TABELLE PER ESECUZIONI PORTE TAGLIAFUOCO, TYP 11/R-L
TABLES FOR FIRE-CUTTING DOORS EXECUTIONS

DIMENSIONI GENERALI FATTIBILI RIF. PAG. 1.18.1
FEASIBLE GENERAL DIMENSIONS REF. PAGE 1.18.1

PL \ LH	2000	2050	2150	2200	2350	2400	2550	2600	2750	2800	2950	3000	3150	3200	3300	3350	3500
500																	
550																	
600																	
650																	
700																	
750																	
800																	
850																	
900																	
1800																	

PORTE NON FATTIBILI
DOORS IMPOSSIBLE TO BE MANUFACTURED

DIMENSIONI GENERALI FATTIBILI PER ESEC. "SLIM"
FEASIBLE GENERAL DIMENSIONS FOR "SLIM" EXEC.

PL \ LH	2000	2050	2100
600			
650			
700			
750			
800			
850			
900			
950			
1000			
1050			
1100			
1150			
1200			

DIMENSIONI CERTIFICATE
CERTIFIED DIMENSIONS

ESECUZIONE SLIM RIF. PAG. 2.13.2
SLIM EXECUTION REF. PAGE 2.13.2

Soglia da 75 mm.
75 mm. Sill

Nazione *Country*	PL	LH	Classe *Form*
Italia *Italy*	600 ÷ 1200	2000 ÷ 2100	REI 60
Inghilterra England	600 ÷ 1150	2000 ÷ 2100	REI 60

Soglia da 90 mm.
90 mm. Sill

ESECUZIONE CON STIPITI RIF. PAG. 2.11
FRAMED EXECUTION REF. PAGE 2.11

Nazione *Country*	PL	LH	Classe *Form*
Svezia *Sweden*	500 ÷ 1800	2000 ÷ 3500	A-60 EI-60
Olanda *The Netherlands*	500 ÷ 1600	2000 ÷ 2500	EI-60

ESECUZIONE CON STIPITI RIF. PAG. 2.13
FRAMED EXECUTION REF. PAGE 2.13

Soglia da 90 mm.
90 mm. Sill

Nazione *Country*	PL	LH	Classe *Form*
Ungheria *Hungary*	600 ÷ 1300	2000 ÷ 2400	60'

Soglia da 90 mm.
90 mm. Sill

ESECUZIONE CON PORTALI RIF. PAG. 2.11.1
BIG FRAMED EXECUTION REF. PAGE 2.11.1

Nazione *Country*	PL	LH	Classe *Form*
Svezia *Sweden*	500 ÷ 1800	2000 ÷ 3500	A-60 EI-60

ESECUZIONE CON STIPITI RIF. PAG. 2.13.0
FRAMED EXECUTION REF. PAGE 2.13.0

Soglia da 90 mm.
90 mm. Sill

Nazione *Country*	PL	LH	Classe *Form*	
Italia *Italy*	550 ÷ 1800	2000 ÷ 2700	REI 60	
	550 ÷ 1800	2000 ÷ 2700	REI 120	
Spagna *Spain*	600 ÷ 1400	2000 ÷ 2200	30'	**
	600 ÷ 1400	2000 ÷ 2500	60'	**
	600 ÷ 1800	2000 ÷ 3450	120'	
Inghilterra *England*	600 ÷ 1300	2000 ÷ 2700	REI 60	
	600 ÷ 1300	2000 ÷ 2200	REI 60	*

Soglia da 120 mm.
120 mm. Sill

ESECUZIONE CON STIPITI RIF. PAG. 2.13.1
FRAMED EXECUTION REF. PAGE 2.13.1

Nazione *Country*	PL	LH	Classe *Form*
Italia *Italy*	700 ÷ 1800	2750 ÷ 3500	REI 120
Inghilterra *England*	600 ÷ 1570	2000 ÷ 2700	60'
Russia *Russia*	800 ÷ 1300	2000 ÷ 2300	EI 60
Romania *Romania*	600 ÷ 1800	2000 ÷ 3500	120'

** IL MONTAGGIO DELLA PORTA PUÒ ESSERE ESEGUITO CON GLI STIPITI A VISTA
THE DOOR ASSEMBLY MAY BE CARRIED OUT WITH FRAMES IN VIEW

* ESECUZIONE IN INOX PORTANTE
STAINLESS STEEL EXECUTION

TABELLE PER ESECUZIONI PORTE TAGLIAFUOCO, TYP 01/C
TABLES FOR FIRE-CUTTING DOORS EXECUTIONS

DIMENSIONI GENERALI FATTIBILI RIF. PAG. 1.18
FEASIBLE GENERAL DIMENSIONS REF. PAGE 1.18

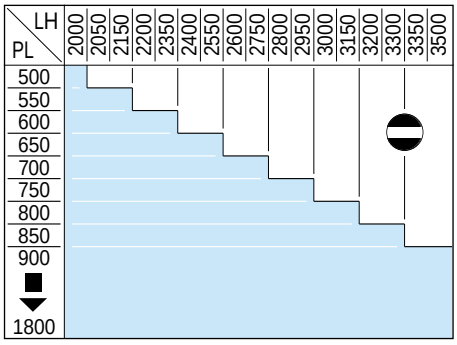

PORTE NON FATTIBILI
DOORS IMPOSSIBLE TO BE MANUFACTURED

DIMENSIONI GENERALI FATTIBILI PER ESEC. "SLIM"
FEASIBLE GENERAL DIMENSIONS FOR "SLIM" EXEC.

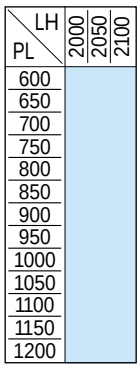

DIMENSIONI CERTIFICATE
CERTIFIED DIMENSIONS

ESECUZIONE SLIM RIF. PAG. 3.13.2
SLIM EXECUTION REF. PAGE 3.13.2
Soglia da 50 mm.
50 mm. Sill

Nazione *Country*	PL	LH	Classe *Form*
Italia *Italy*	600 ÷ 1200	2000 ÷ 2100	REI 60
Inghilterra England	600 ÷ 1150	2000 ÷ 2100	REI 60

ESECUZIONE CON STIPITI RIF. PAG. 3.13
FRAMED EXECUTION REF. PAGE 3.13
Soglia da 75 mm.
75 mm. Sill

Nazione *Country*	PL	LH	Classe *Form*
Romania *Romania*	600 ÷ 1800	2000 ÷ 3500	120'
Inghilterra *England*	600 ÷ 1570	2000 ÷ 2700	60'
Ungheria *Hungary*	600 ÷ 1400 600 ÷ 1400	2000 ÷ 2400 2000 ÷ 2400	60' 30'
Russia *Russia*	800 ÷ 1200	2000 ÷ 2300	EI 60

ESECUZIONE CON STIPITI RIF. PAG. 3.13.1
FRAMED EXECUTION REF. PAGE 3.13.1
Soglia da 75 mm.
75 mm. Sill

Nazione *Country*	PL	LH	Classe *Form*
Italia *Italy*	550 ÷ 1800 550 ÷ 1800	2000 ÷ 2700 2000 ÷ 3500	REI 60 REI 120
** Spagna *Spain*	Vedi tabella *See table*	Vedi tabella *See table*	15' 30' * 60' *
Inghilterra England	600 ÷ 1300	2000 ÷ 2700	REI 60
	600 ÷ 1300	2000 ÷ 2200	REI 60 ***

Soglia da 50 mm.
50 mm. Sill
ESECUZIONE COMPACT RIF. PAG. 3.15.1
COMPACT EXECUTION REF. PAGE 3.15.1

Nazione *Country*	PL	LH	Classe *Form*
Italia *Italy*	550 ÷ 1800 550 ÷ 1800	2000 ÷ 2700 2000 ÷ 2700	REI 60 REI 120

Soglia da 75 mm.
75 mm. Sill
ESECUZIONE CON STIPITI RIF. PAG. 3.11.1
FRAMED EXECUTION REF. PAGE 3.11.1

Nazione *Country*	PL	LH	Classe *Form*
Svezia *Sweden*	500 ÷ 1800	2000 ÷ 3500	A-60 EI-60
Olanda *The Netherlands*	500 ÷ 1200	2000 ÷ 2500	EI-60

Soglia da 75 mm.
75 mm. Sill
ESECUZIONE CON PORTALI RIF. PAG. 3.11.2
BIG FRAMED EXECUTION REF. PAGE 3.11.2

Nazione *Country*	PL	LH	Classe *Form*
Svezia *Sweden*	500 ÷ 1800	2000 ÷ 3500	A-60 EI-60

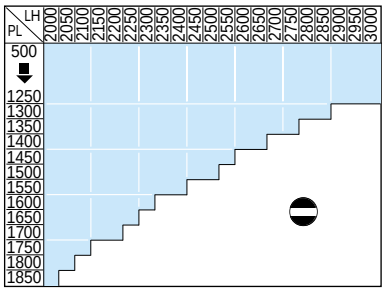

PORTE NON CERTIFICATE
NOT APPROVED DOORS

* SF = 60 mm.
SF = 60 mm.

** IL MONTAGGIO DELLA PORTA PUÒ ESSERE ESEGUITO CON GLI STIPITI A VISTA
THE DOOR ASSEMBLY MAY BE CARRIED OUT WITH FRAMES IN VIEW

*** ESECUZIONE IN INOX PORTANTE
STAINLESS STEEL EXECUTION

TABELLE PER ESECUZIONI PORTE TAGLIAFUOCO, TYP 31/R-L
TABLES FOR FIRE-CUTTING DOORS EXECUTIONS

DIMENSIONI GENERALI FATTIBILI RIF. PAG. 1.18.1
FEASIBLE GENERAL DIMENSIONS REF. PAGE 1.18.1

PORTE NON FATTIBILI
DOORS IMPOSSIBLE TO BE MANUFACTURED

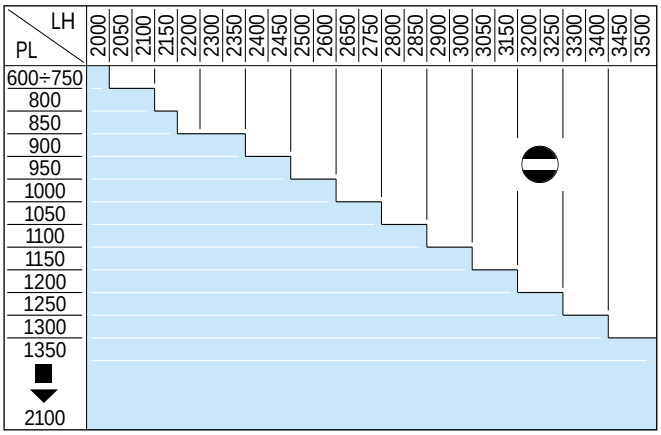

DIMENSIONI CERTIFICATE
CERTIFIED DIMENSIONS

ESECUZIONE CON STIPITI RIF. PAG. 4.11.2
FRAMED EXECUTION REF. PAGE 4.11.2

Soglia da 136 mm.
136 mm. Sill

Nazione *Country*	PL	LH	Classe *Form*
Italia *Italy*	800 ÷ 2100	2000 ÷ 2700	REI 60
	800 ÷ 2100	2000 ÷ 2700	REI 120
Inghilterra England	800 ÷ 1950	2000 ÷ 2700	REI 60
	800 ÷ 1950	2000 ÷ 2200	REI 60 *

* ESECUZIONE IN INOX PORTANTE
STAINLESS STEEL EXECUTION

Soglia da 136 mm.
136 mm. Sill

ESECUZIONE CON STIPITI RIF. PAG. 4.11.1.3
FRAMED EXECUTION REF. PAGE 4.11.1.3

Nazione *Country*	PL	LH	Classe *Form*
Svezia *Sweden*	600 ÷1800	2000 ÷ 3500	A-60 EI-60
Olanda *The Netherlands*	600 ÷2100	2000 ÷ 2700	EI-60

ESECUZIONE CON STIPITI RIF. PAG. 4.11.3
FRAMED EXECUTION REF. PAGE 4.11.3

Soglia da 180 mm.
180 mm. Sill

Nazione *Country*	PL	LH	Classe *Form*
Italia *Italy*	1050 ÷ 2100	2750 ÷ 3500	REI 120

Soglia da 136 mm.
136 mm. Sill

ESECUZIONE CON PORTALI RIF. PAG. 4.11.1.4
BIG FRAMED EXECUTION REF. PAGE 4.11.1.4

Nazione *Country*	PL	LH	Classe *Form*
Svezia *Sweden*	600 ÷ 1800	2000 ÷ 3500	A-60 EI-60

TABELLE PER ESECUZIONI PORTE TAGLIAFUOCO, TYP 43/R 41/C
TABLES FOR FIRE-CUTTING DOORS EXECUTIONS

41/C

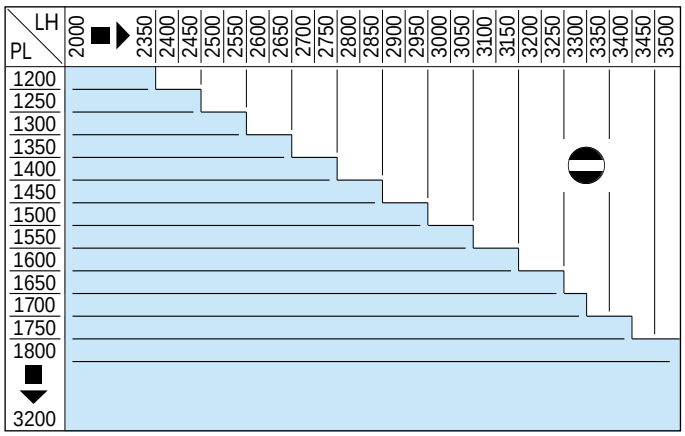

DIMENSIONI GENERALI FATTIBILI RIF. PAGG. 1.18 Typ 41/C, 1.19.2 Typ 43/R
FEASIBLE GENERAL DIMENSIONS REF. PAGES 1.18 Typ 41/C, 1.19.2 Typ 43/R

PORTE NON FATTIBILI
DOORS IMPOSSIBLE TO BE MANUFACTURED

43/R

LH / PL	2000 ▶ 2200
600 ▼ 1150	

DIMENSIONI CERTIFICATE
CERTIFIED DIMENSIONS

41/C

ESECUZIONE CON STIPITI RIF. PAG. 5.12.7.0 — Soglia da 90 mm
FRAMED EXECUTION REF. PAGE 5.12.7.0 — *90 mm Sill*

Nazione *Country*	PL	LH	Classe *Form*
Italia *Italy*	1200 ÷ 3200	2000 ÷ 2700	REI 60
	1200 ÷ 3200	2000 ÷ 2700	REI 120
Svezia *Sweden*	1200 ÷ 3200	2000 ÷ 3500	A-60 EI-60
Inghilterra England	1200 ÷ 2600	2000 ÷ 2700	REI 60
	1200 ÷ 2600	2000 ÷ 2200	REI 60 *

* ESECUZIONE IN INOX PORTANTE
STAINLESS STEEL EXECUTION

ESECUZIONE CON STIPITI RIF. PAG. 5.12.7 — Soglia da 90 mm
FRAMED EXECUTION REF. PAGE 5.12.7 — *90 mm Sill*

Nazione *Country*	PL	LH	Classe *Form*
Ungheria *Hungary*	1200 ÷ 2400	2000 ÷ 2500	30'
Romania *Romania*	1200 ÷ 3200	2000 ÷ 3500	120'

Soglia da 120 mm — ESECUZIONE CON STIPITI RIF. PAG. 5.12.10
120 mm Sill — *FRAMED EXECUTION REF. PAGE 5.12.10*

Nazione *Country*	PL	LH	Classe *Form*
Italia *Italy*	1400 ÷ 3200	2750 ÷ 3500	REI 120

Soglia da 90 mm — ESECUZIONE CON STIPITI RIF. PAG. 5.12.6
90 mm Sill — *FRAMED EXECUTION REF. PAGE 5.12.6*

Nazione *Country*	PL	LH	Classe *Form*
Svezia *Sweden*	1200 ÷ 3200	2000 ÷ 3500	A-60 EI-60
Olanda *The Netherlands*	1200 ÷ 3200	2000 ÷ 3500	EI-60

Soglia da 90 mm — ESECUZIONE CON PORTALI RIF. PAG. 5.12.6.1
90 mm Sill — *BIG FRAMED EXECUTION REF. PAGE 5.12.6.1*

Nazione *Country*	PL	LH	Classe *Form*
Svezia *Sweden*	1200 ÷ 3200	2000 ÷ 3500	A-60 EI-60

43/R

ESECUZIONE CON STIPITI RIF. PAG. 5.12.5.8 — Soglia da 90 mm
FRAMED EXECUTION REF. PAGE 5.12.5.8 — *90 mm Sill*

Nazione *Country*	PL	LH	Classe *Form*
Svezia *Sweden*	600 ÷ 1150	2000 ÷ 2200	A-60 EI-60

ESECUZIONE CON STIPITI RIF. PAG. 5.12.6.9 — Soglia da 90 mm
FRAMED EXECUTION REF. PAGE 5.12.6.9 — *90 mm Sill*

Nazione *Country*	PL	LH	Classe *Form*
Italia *Italy*	600 ÷ 1150	2000 ÷ 2200	REI 60

Soglia da 90 mm — ESECUZIONE CON PORTALI RIF. PAG. 5.12.5.9
90 mm Sill — *BIG FRAMED EXECUTION REF. PAGE 5.12.5.9*

Nazione *Country*	PL	LH	Classe *Form*
Svezia *Sweden*	600 ÷ 1150	2000 ÷ 2200	A-60 EI-60

TABELLE PER ESECUZIONI PORTE TAGLIAFUOCO, TYP 61/C
TABLES FOR FIRE-CUTTING DOORS EXECUTIONS

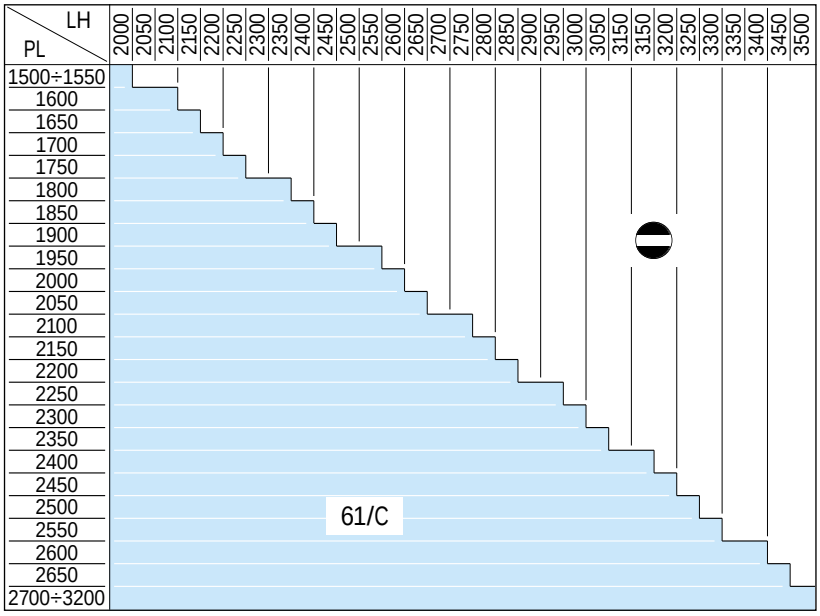

PORTE NON FATTIBILI
DOORS IMPOSSIBLE TO BE MANUFACTURED

DIMENSIONI GENERALI FATTIBILI RIF. PAG. 1.18
FEASIBLE GENERAL DIMENSIONS REF. PAGE 1.18

DIMENSIONI CERTIFICATE
CERTIFIED DIMENSIONS

ESECUZIONE CON STIPITI RIF. PAG. 6.8.5
FRAMED EXECUTION REF. PAGE 6.8.5

Soglia da 136 mm.
136 mm. Sill

Nazione *Country*	PL	LH	Classe *Form*
Olanda *The Netherlands*	1500 ÷ 3000	2000 ÷ 2900	EI-60

TABELLE PER ESECUZIONI PORTE TAGLIAFUOCO, TYP 71/R-L
TABLES FOR FIRE-CUTTING DOORS EXECUTIONS

LH / PL	2000 ■▶ 3500
500 ■▼ 1400	

DIMENSIONI GENERALI FATTIBILI RIF. PAG. 1.18.1
FEASIBLE GENERAL DIMENSIONS REF. PAGE 1.18.1

DIMENSIONI CERTIFICATE
CERTIFIED DIMENSIONS

ESECUZIONE CON STIPITI RIF. PAG. 7.4.5
FRAMED EXECUTION REF. PAGE 7.4.5

Soglia da 75 mm.
75 mm. Sill

Nazione *Country*	PL	LH	Classe *Form*
Italia *Italy*	500 ÷ 1400 500 ÷ 1400	2000 ÷ 2700 2000 ÷ 3500	REI 60 REI 120

Soglia da 50 mm.
50 mm. Sill

ESECUZIONE COMPACT RIF. PAG. 7.4.8
COMPACT EXECUTION REF. PAGE 7.4.8

Nazione *Country*	PL	LH	Classe *Form*
Italia *Italy*	500 ÷ 1400 500 ÷ 1400	2000 ÷ 2700 2000 ÷ 2700	REI 60 REI 120

PORTE AUTOMATICHE SERIE 3201-HYDRA
AUTOMATIC DOORS SERIES 3201-HYDRA

Cod. 3201.30.0300
Pag./*page* 2.1
Data/*date* 14.12.2004
Vers./*version* B

PORTA DI CABINA TELESCOPICA 2 ANTE, TYP 12/R-L PL=500÷950
TWO PANELS TELESCOPIC CAR DOOR

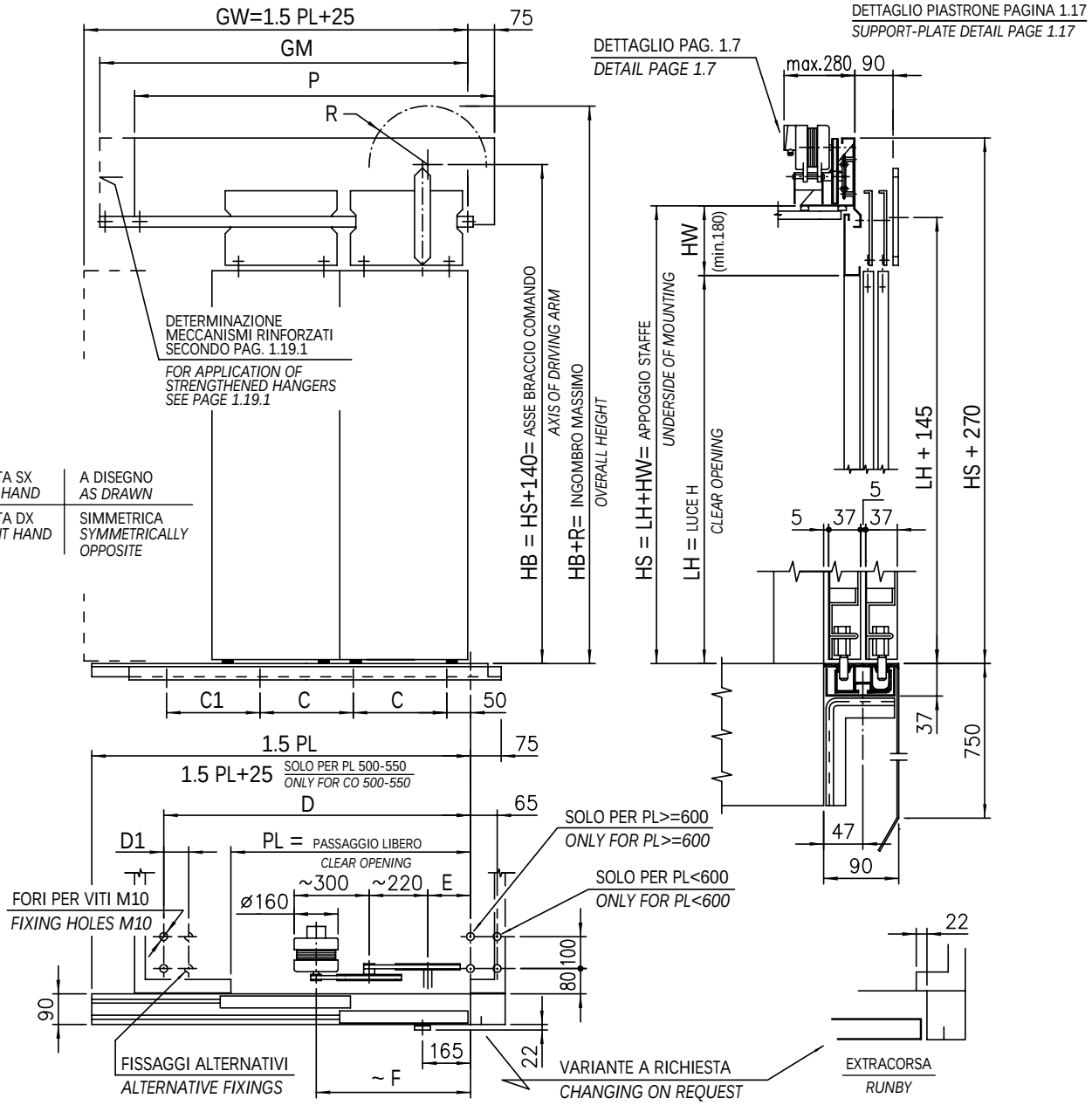

PL	Peso totale *Total weight* kg LH=2000	Rapporto *Ratio*	Motore C.A. *-A.C. Motor* Assorbimento Amp. *Current Amp.* 125 V	220 V	380 V	Coppia *Torque* Kg.cm	R	C	C1	D	D1	E	F	GM	Meccanismi Standard *Standard Hangers* P	Meccanismi Rinforzati *Strengthened Hangers* P
500	81						190	300						775	850	875
550	83	1/45					205	325	/	630	/	90	530	825	900	925
600	85						215							925		1000
650	87		0,6	0,35	0,2	14	230							975		1050
700	88						240	250	250	912		155	595	1025	1000	1100
* 750	92	1/54					255				217			1160		1235
800	94						265							1210		1285
850	95						280							1260		1335
900	106	1/61	0,9	0,52	0,3	24	290	400	400	1137		380	820	1375	1450	1450
950	108						305							1425		1500

* ATTENZIONE: GM > GW
ATTENTION: GM > GW

PORTE AUTOMATICHE SERIE 3201-HYDRA
AUTOMATIC DOORS SERIES 3201-HYDRA

Cod. 3201.30.0300
Pag./*page* 2.2
Data/*date* 15.02.1999
Vers./*version* /

PORTA DI CABINA TELESCOPICA 2 ANTE, TYP 12/R-L PL=1000÷1800
TWO PANELS TELESCOPIC CAR DOOR

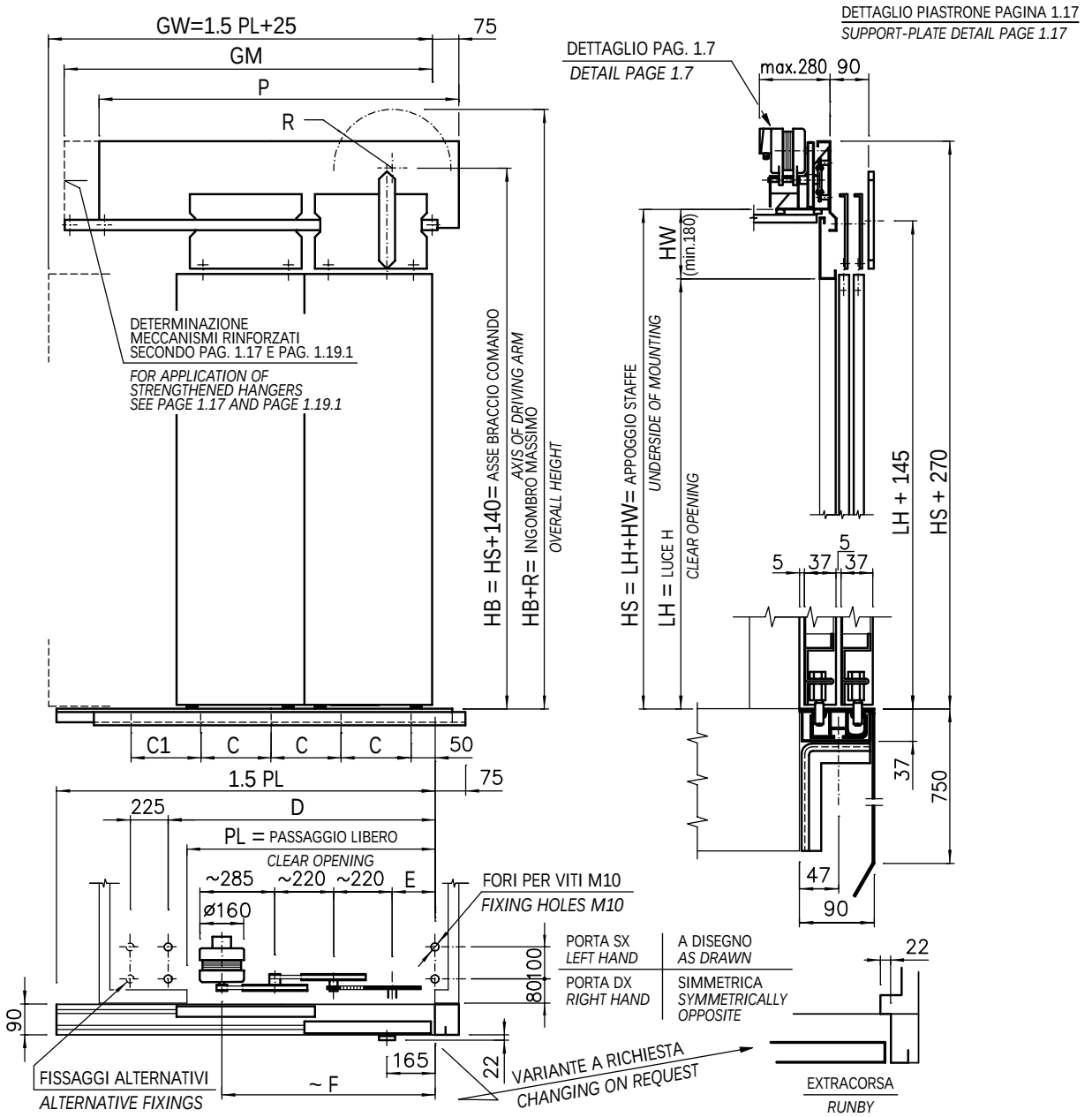

	PL	Peso totale *Total weight* kg LH=2000	Rapporto *Ratio*	Motore C.A. - *A.C. Motor* Assorbimento Amp. *Current Amp.* 125 V	220 V	380 V	Coppia *Torque* Kg.cm	R	C	C1	D	E	F	GM	Meccanismi Standard *Standard Hangers* P	Meccanismi Rinforzati *Strengthened Hangers* P
	1000	119						315						1475		1550
	1050	121	1/89					328	400		1137	380	1025	1525	1450	1600
	1100	122						340						1575		1650
	1150	124						353						1625		1700
	1200	134						365		/				1825		1900
	1250	135	1/107					378						1875		1950
	1300	149						390	550		1362	605	1250	1925	1900	2000
	1350	151						403						1975		2050
	1400	153		0,9	0,52	0,3	24	415						2025		2100
*	1450	183						428	509	509				2210		2285
	1500	192						440	520	520	1137	380	1025	2260		2335
	1550	195						453	533	533				2310		2385
	1600	198	1/150					465	545	545				2360	/	2435
	1650	201						478	447	447				2410		2485
	1700	203						490	457	457	1362	605	1250	2460		2535
	1750	207						503	467	467				2510		2585
	1800	216						515	509	509				2720		2795

* ATTENZIONE: GM > GW
ATTENTION: GM > GW

PORTA DI CABINA TELESCOPICA 2 ANTE CON TRASMISSIONE A CINGHIA, TYP 12/R-L PL=600÷1800

TWO PANELS TELESCOPIC CAR DOOR WITH BELT TRANSMISSION

NOTA: CON IL MODELLO SEMIAUTOMATICO LE MISURE NON CAMBIANO

NOTE: WITH SEMI-AUTHOMATIC TYPE THE SIZES DON'T CHANGE

APPLICAZIONE QUADRI ELETTRICI SECONDO PAGINE 1.6.5 E 1.6.6
FOR CONTROLLERS APPLICATION SEE PAGES 1.6.5 AND 1.6.6

TABELLA VARIABILI A pag. 2.2.1.t
FOR SCHEDULE SEE page 2.2.1.t

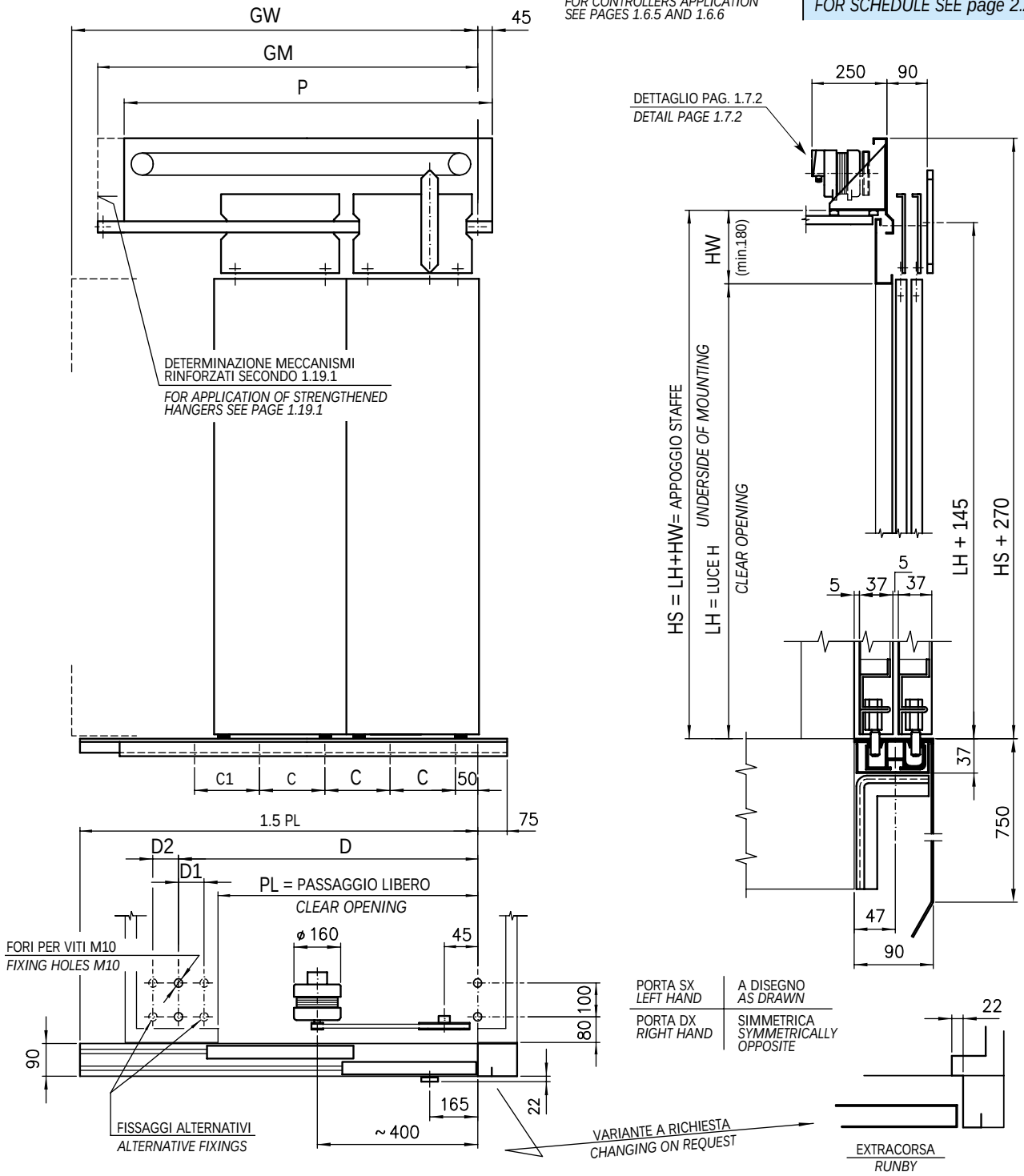

PORTA SX *LEFT HAND*	A DISEGNO *AS DRAWN*
PORTA DX *RIGHT HAND*	SIMMETRICA *SYMMETRICALLY OPPOSITE*

PORTA DI CABINA TELESCOPICA 2 ANTE CON TRASMISSIONE A CINGHIA, TYP 12/R-L PL=600÷1800

TWO PANELS TELESCOPIC CAR DOOR WITH BELT TRANSMISSION

	PL	PESO TOTALE / *TOTAL WEIGHT* Kg LH = 2000	C	C1	D	D1	D2	GW	GM	MECCANISMI STANDARD / *STANDARD HANGERS* P	Ex.	MECCANISMI RINFORZATI / *STRENGTHENED HANGERS* P	Ex.
*	600	85	250	/	695	/	217	925	1005	1050	A	1050	C
*	650	87						1000	1055	1100		1100	
	700	88						1075	1160	1205		1205	
*	750	92						1150	1210	1255		1255	
	800	94			912	217	/	1225	1260	1305		1305	
	850	95						1300	1375	1420		1420	
	900	106	400		1137			1375	1425	1470		1470	
	950	108						1450	1475	1520		1520	
	1000	119						1525	1525	1570		1570	
	1050	121						1600	1575	1620		1620	
	1100	122						1675	1625	1670		1670	
	1150	124						1750	1825	1870		1870	
	1200	134	550		1362			1825	1875	1920		1920	
	1250	135						1900	1925	1970		1970	
	1300	149						1975	1975	2020		2020	
	1350	151						2050	2025	2070		2070	
	1400	153				/	225	2125	2210	2255		2255	
*	1450	183	509	509	1137			2200	2260	2305		2305	
	1500	192	520	520				2275	2310	2355		2355	
	1550	195	533	533				2350	2360	2405		2405	
	1600	198	545	545				2425	2410	2455		2455	
	1650	201	447	447	1362			2500	2460	2505		2505	
	1700	203	457	457				2575	2510	2555		2555	
	1750	207	467	467				2650	2720	2765		2765	
	1800	216	509	509				2725					

* ATTENZIONE. GM > GW
ATTENTION: GM > GW

Ex. = ESECUZIONE / *EXECUTION* — RIFERIMENTO PAGINA 1.17.1 / *REFERENCE PAGE 1.17.1*

PORTE AUTOMATICHE SERIE 3201-HYDRA
AUTOMATIC DOORS SERIES 3201-HYDRA

Cod. 3201.30.0300
Pag./*page* 2.3
Data/*date* 15.02.1999
Vers./*version* /

PORTA DI PIANO STANDARD TELESCOPICA 2 ANTE, TYP 11/R-L PL=500÷1800
TWO PANELS STANDARD TELESCOPIC LANDING DOOR

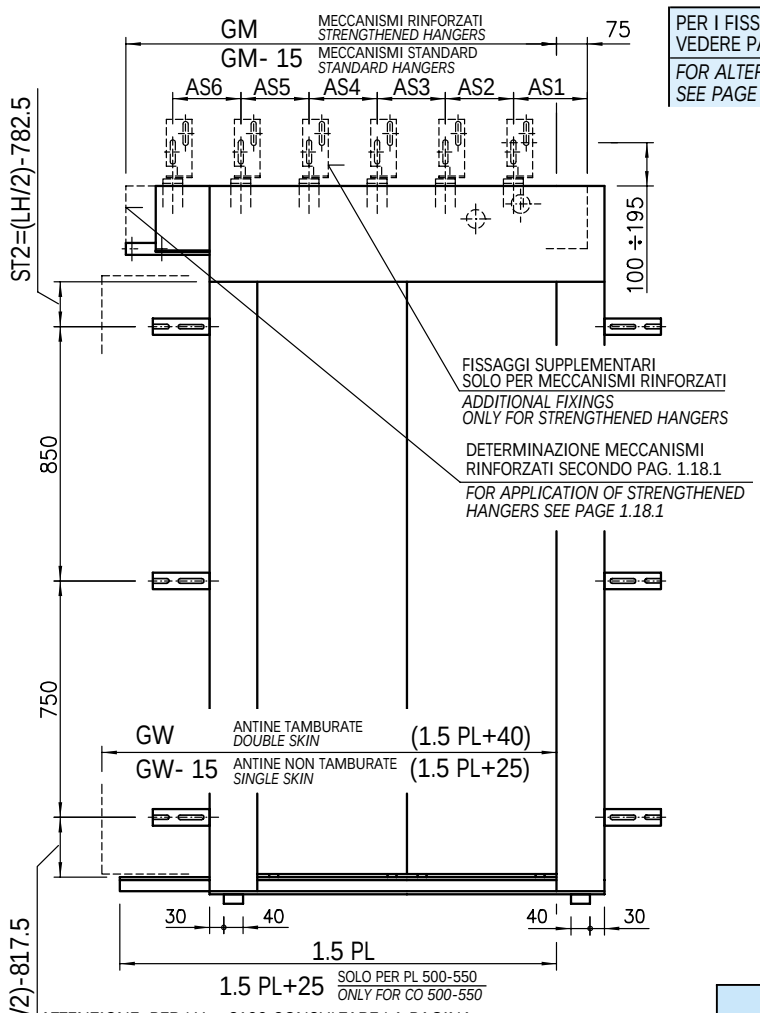

PER I FISSAGGI ALTERNATIVI VEDERE PAG. 8.1
FOR ALTERNATIVE FIXINGS SEE PAGE 8.1

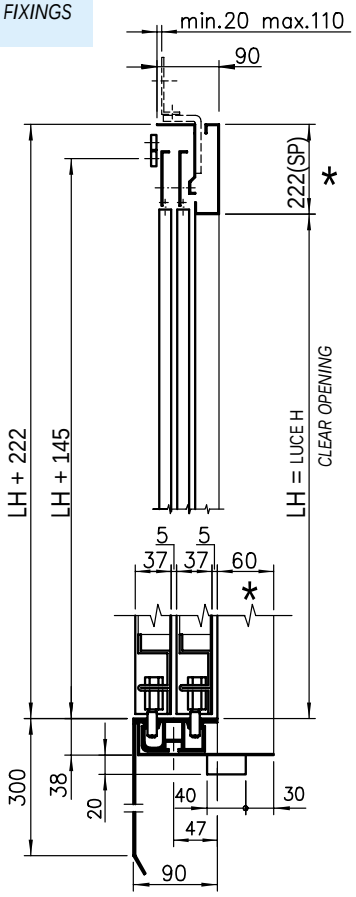

ATTENZIONE: PER LH > 2100 CONSULTARE LA PAGINA 1.4 PER LE MISURE DEGLI STAFFAGGI LATERALI
NOTE: HEIGHT > 2100 SEE PAGE 1.4 FOR DIMENSIONS OF SIDE BRACKETS

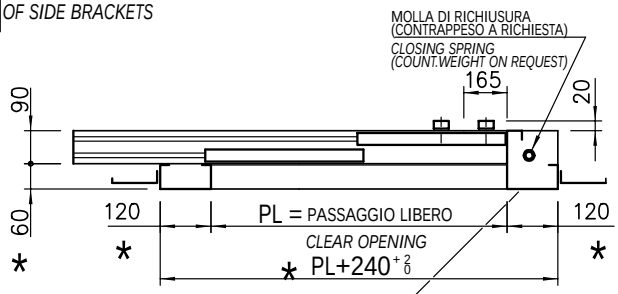

LE QUOTE CON ASTERISCO SONO VARIABILI A RICHIESTA
* *DIMENSIONS ARE CHANGEABLE ON REQUEST*

VARIANTE A RICHIESTA
CHANGING ON REQUEST

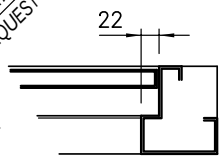

EXTRACORSA
RUNBY

PORTA SX *LEFT HAND*	A DISEGNO *AS DRAWN*
PORTA DX *RIGHT HAND*	SIMMETRICA *SYMMETRICALLY OPPOSITE*

		Meccanismi rinforzati *Strengthened Hangers*						
PL	GW	GM	As1	As2	As3	As4	As5	As6
500	790	850						
550	865	900		415				
600	940	975			/			
650	1015	1025		495				
700	1090	1110				/		
750	1165	1210		580	415			
800	1240	1260			565			
850	1315	1310	115		350	420		
900	1390	1425		375			/	/
950	1465	1475			430	415		
1000	1540	1570		450	415	580		
1050	1615	1620						
1100	1690	1695		525	425	570		
1150	1765	1795			545	450		
1200	1840	1875						
1250	1915	1925		530	530	570		
1300	1990	1995			550	550		
1350	2065	2095						
1400	2140	2145			390	390	400	330
1450	2215	2245					360	360
1500	2290	2295	155	450	465	410		
1550	2365	2395					390	380
1600	2440	2445						
1650	2515	2545				485	385	385
1700	2590	2595			540			
1750	2665	2695		500		535	410	410
1800	2740	2745					485	485

VANO MURATURA PER PORTA TELESCOPICA 2 ANTE, TYP 11/R-L

SHAFT WALL FOR TWO PANELS TELESCOPIC LANDING DOOR

ATTENZIONE: PER LH > 2100 CONSULTARE LA PAGINA 1.4 PER LE MISURE DEGLI STAFFAGGI LATERALI

NOTE: HEIGHT > 2100 SEE PAGE 1.4 FOR DIMENSIONS OF SIDE BRACKETS

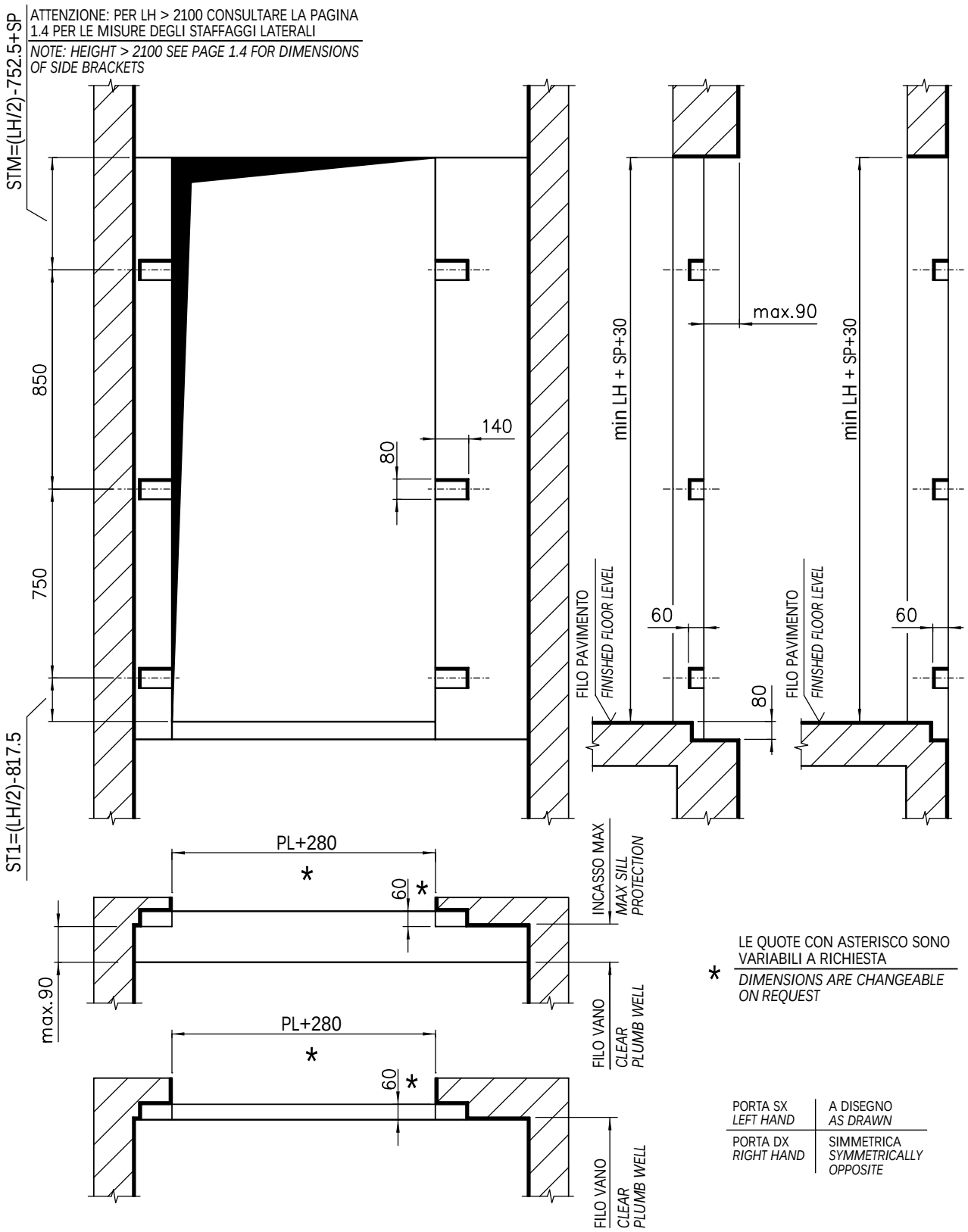

* LE QUOTE CON ASTERISCO SONO VARIABILI A RICHIESTA

DIMENSIONS ARE CHANGEABLE ON REQUEST

PORTA SX *LEFT HAND*	A DISEGNO *AS DRAWN*
PORTA DX *RIGHT HAND*	SIMMETRICA *SYMMETRICALLY OPPOSITE*

PORTE AUTOMATICHE SERIE 3201-HYDRA
AUTOMATIC DOORS SERIES 3201-HYDRA

Cod. 3201.30.0300
Pag./*page* 2.4.1
Data/*date* 06.03.2002
Vers./*version* A

PORTA DI PIANO A NORME DIN 18091 TELESCOPICA 2 ANTE, TYP 11/R-L PL=500÷1800

TWO PANELS ACCORDING TO DIN 18091 TELESCOPIC LANDING DOOR

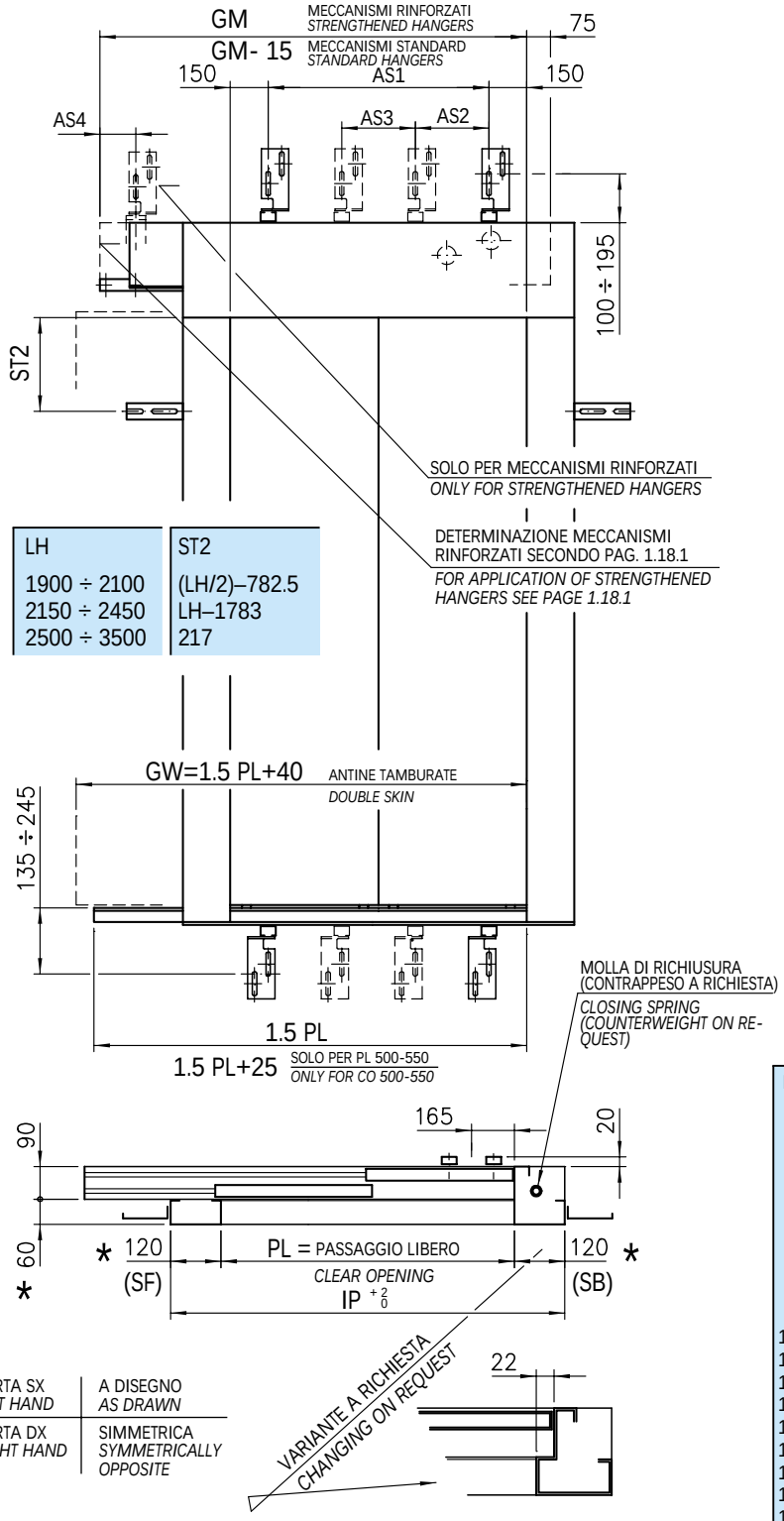

PORTA SX *LEFT HAND*	A DISEGNO *AS DRAWN*
PORTA DX *RIGHT HAND*	SIMMETRICA *SYMMETRICALLY OPPOSITE*

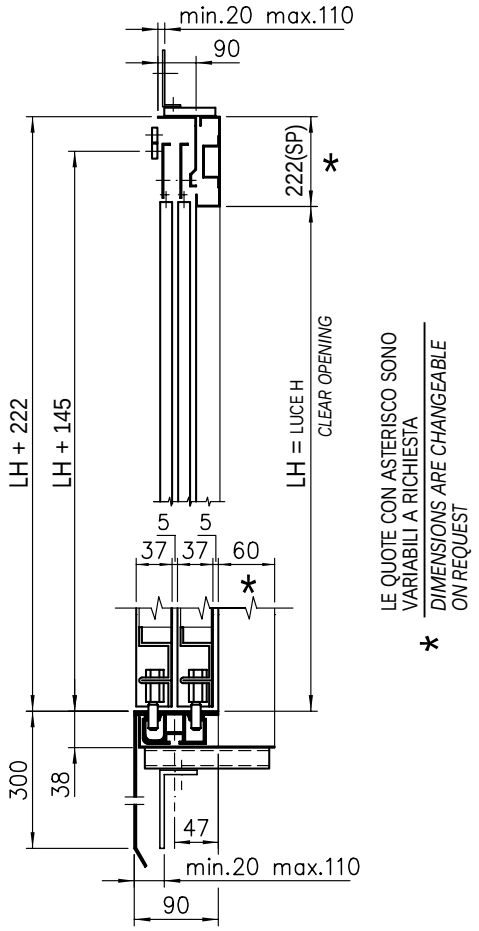

PL	GW	GM	AS1	AS2	AS3	AS4
500	790	850	200			
550	865	900	250			/
600	940	975	300			
650	1015	1025	350			
700	1090	1110	400	/		75
750	1165	1210	450			175
800	1240	1260	500			75
850	1315	1310	550			125
900	1390	1425	600			165
950	1465	1475	650	325		215
1000	1540	1570	700	350	/	85
1050	1615	1620	750	375		135
1100	1690	1695	800	400		
1150	1765	1795	850	425		235
1200	1840	1875	900	450		165
1250	1915	1925	950	475		215
1300	1990	1995	1000	500		285
1350	2065	2095	1050	525		55
1400	2140	2145	1100	550		105
1450	2215	2245	1150	575		120
1500	2290	2295	1200	600		
1550	2365	2395	1250	417	417	220
1600	2440	2445	1300	433	433	120
1650	2515	2545	1350	450	450	220
1700	2590	2595	1400	467	467	120
1750	2665	2695	1450	483	483	220
1800	2740	2745	1500	500	500	120

LH	ST2
1900 ÷ 2100	(LH/2)–782.5
2150 ÷ 2450	LH–1783
2500 ÷ 3500	217

DIMENSIONI CERTIFICATE
CERTIFIED DIMENSIONS

DIN 18091	IP	max. 2800
	LH	max. 2500
	LH+SP	max. 2650
	SF>150 SB>150	con tamburatura *with double plate*

EXTRACORSA
RUNBY

VANO MURATURA PER PORTA A NORME DIN 18091 TELESCOPICA 2 ANTE, TYP 11/R-L

SHAFT WALL ACCORDING TO DIN 18091 FOR TWO PANELS TELESCOPIC LANDING DOOR

LH	STM
1900 ÷ 2100	(LH/2)–717.5+SP
2150 ÷ 2450	LH–1718+SP
2500 ÷ 3500	282+SP

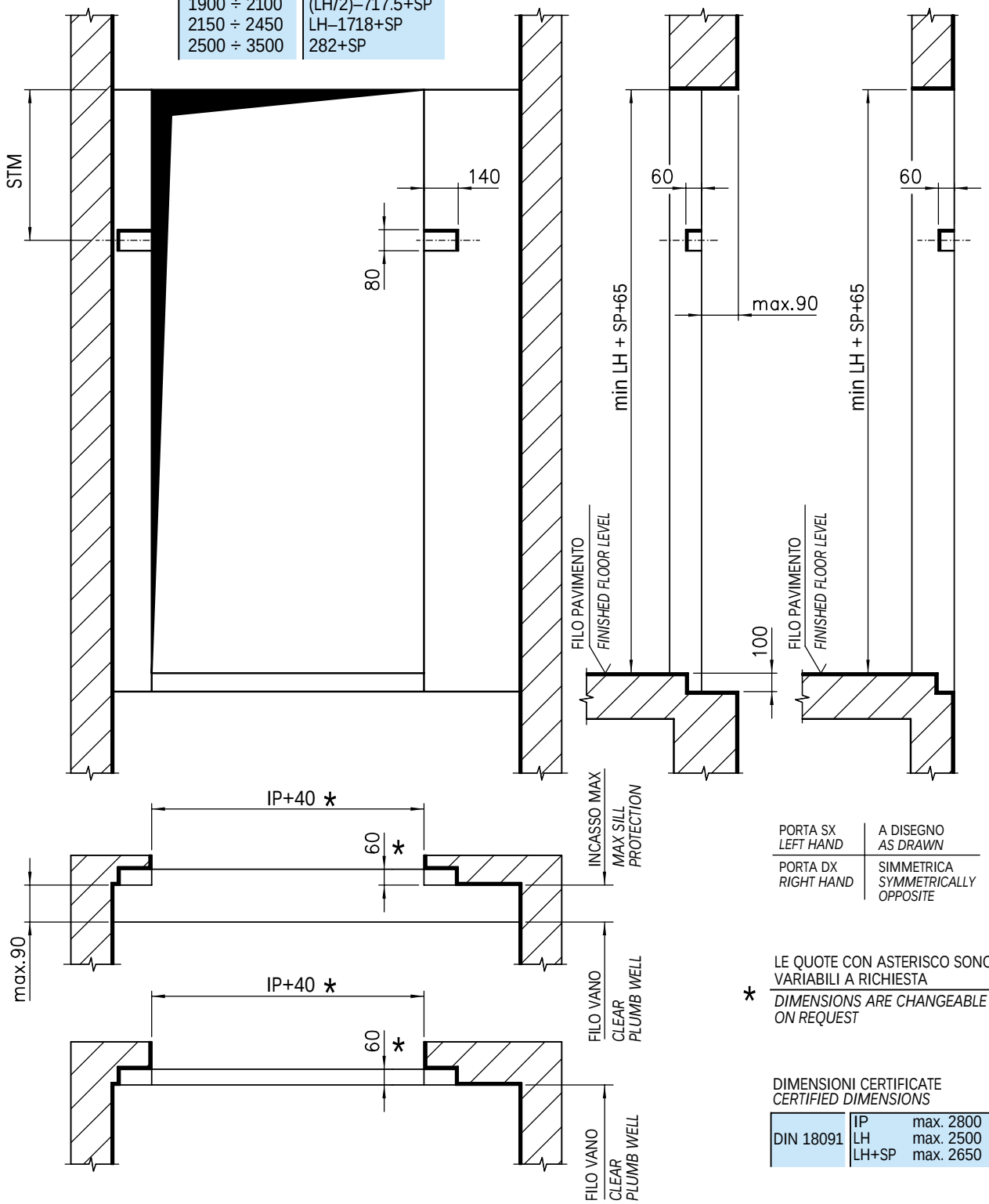

PORTA SX *LEFT HAND*	A DISEGNO *AS DRAWN*
PORTA DX *RIGHT HAND*	SIMMETRICA *SYMMETRICALLY OPPOSITE*

* LE QUOTE CON ASTERISCO SONO VARIABILI A RICHIESTA
DIMENSIONS ARE CHANGEABLE ON REQUEST

DIMENSIONI CERTIFICATE
CERTIFIED DIMENSIONS

DIN 18091	IP	max. 2800
	LH	max. 2500
	LH+SP	max. 2650

ACCOPPIAMENTO PER PORTA STANDARD E A NORME DIN 18091 TELESCOPICA 2 ANTE, TYP 11-12/R-L

ARRANGEMENT FOR TWO PANELS STANDARD AND IN ACCORDANCE WITH DIN 18091 DOOR

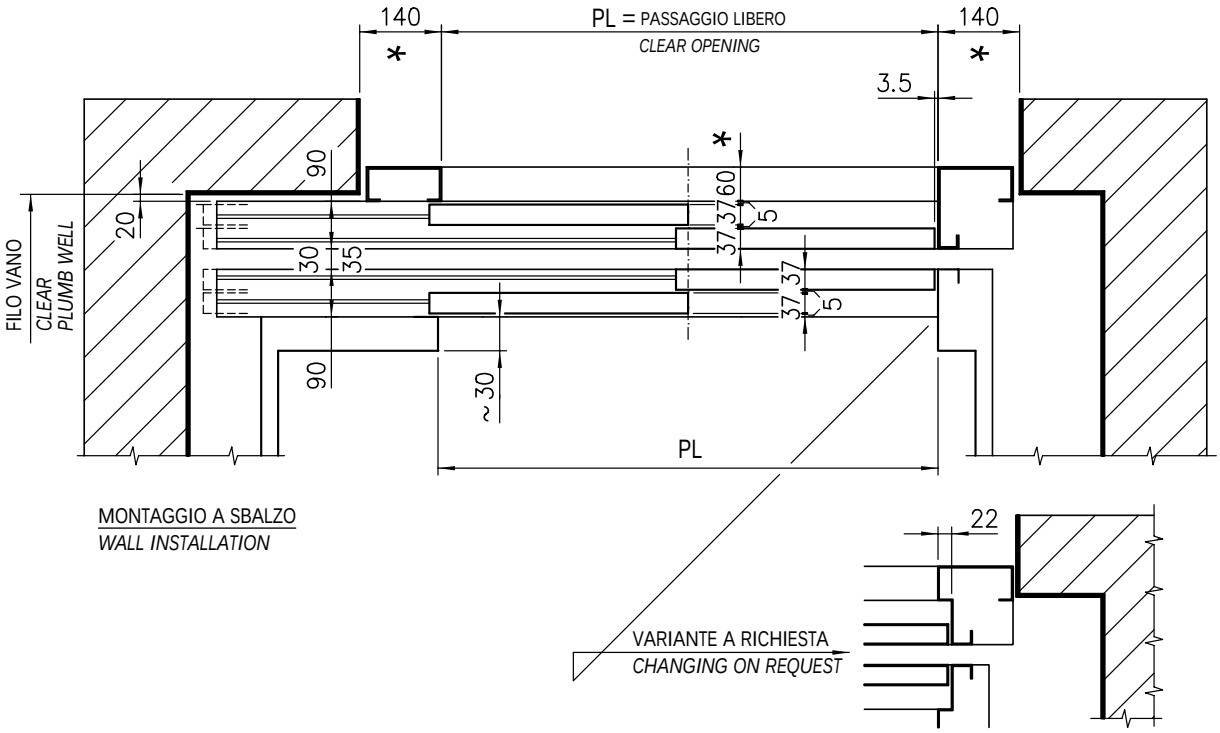

MONTAGGIO A SBALZO

WALL INSTALLATION

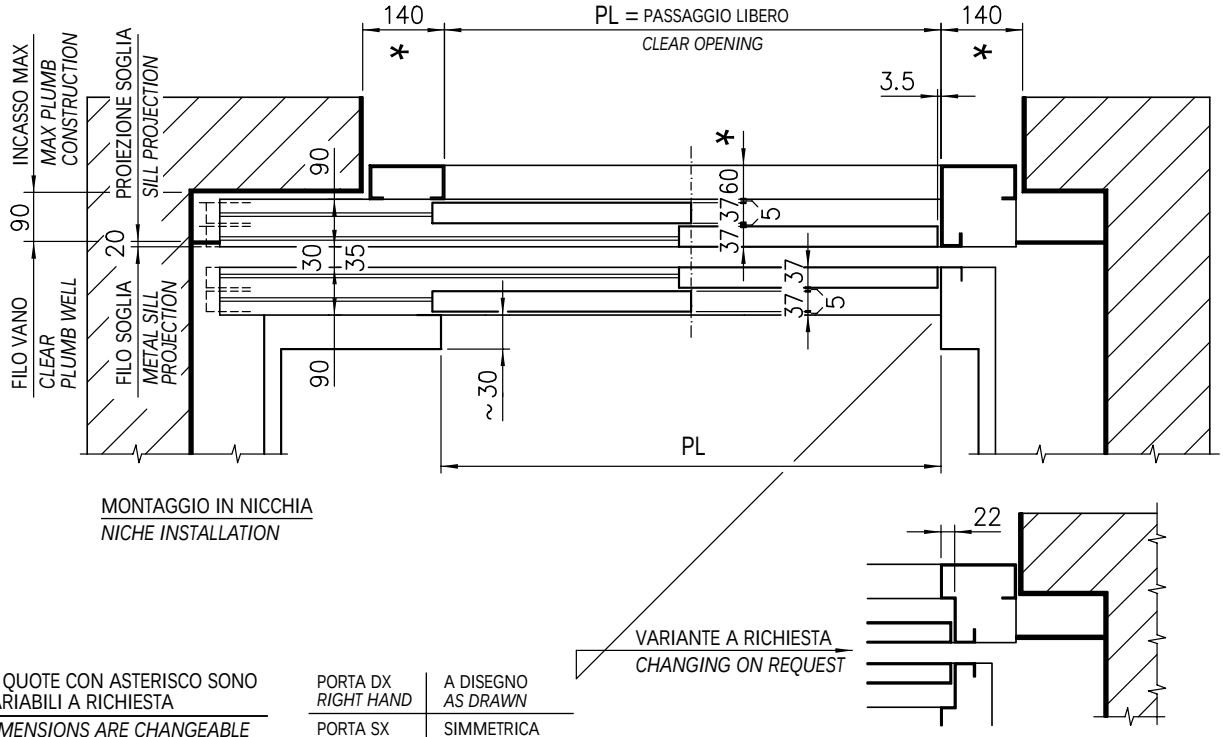

MONTAGGIO IN NICCHIA

NICHE INSTALLATION

* LE QUOTE CON ASTERISCO SONO VARIABILI A RICHIESTA

DIMENSIONS ARE CHANGEABLE ON REQUEST

PORTA DX *RIGHT HAND*	A DISEGNO *AS DRAWN*
PORTA SX *LEFT HAND*	SIMMETRICA *SYMMETRICALLY OPPOSITE*

EXTRACORSA

RUNBY

ACCOPPIAMENTO PER PORTA TELESCOPICA 2 ANTE, ARIES TYP 11/R-L HYDRA TYP 12/R-L
ARRANGEMENT FOR TWO PANELS TELESCOPIC DOOR

3201 - ARIES, TYP 11/R-L

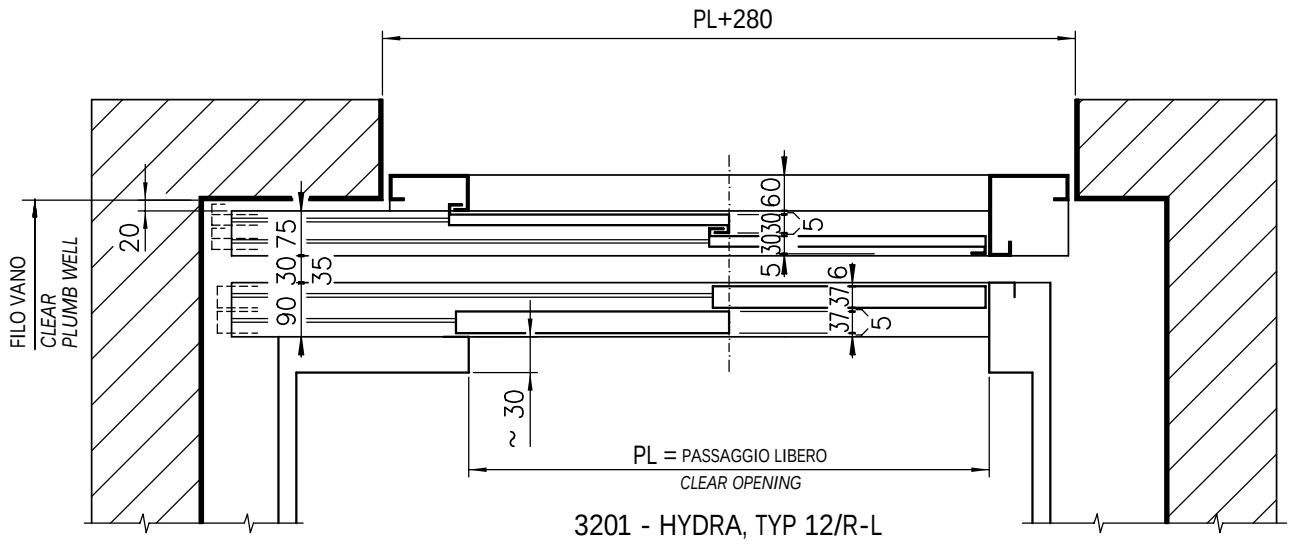

3201 - HYDRA, TYP 12/R-L

MONTAGGIO A SBALZO
WALL INSTALLATION

3201 - ARIES, TYP 11/R-L

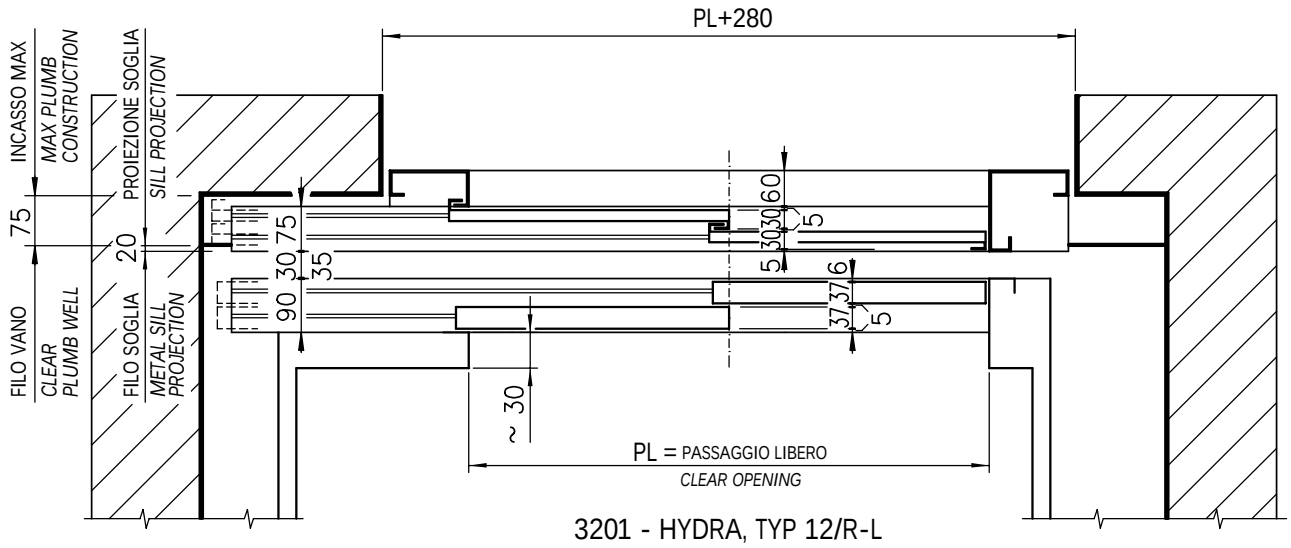

3201 - HYDRA, TYP 12/R-L

MONTAGGIO IN NICCHIA
NICHE INSTALLATION

PORTA DX *RIGHT HAND*	A DISEGNO *AS DRAWN*
PORTA SX *LEFT HAND*	SIMMETRICA *SYMMETRICALLY OPPOSITE*

ACCOPPIAMENTO PER PORTA TELESCOPICA 2 ANTE F90, ARIES TYP 11/R-L HYDRA TYP 12/R-L

ARRANGEMENT FOR TWO PANELS TELESCOPIC F90 DOOR

3201 - ARIES, TYP 11/R-L

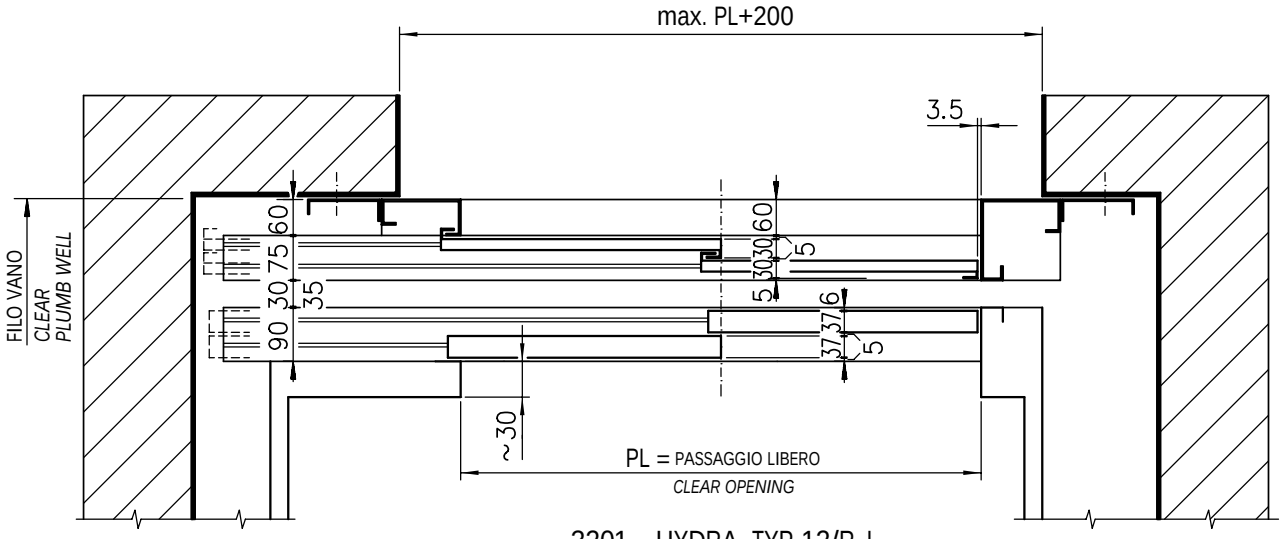

3201 - HYDRA, TYP 12/R-L

MONTAGGIO A SBALZO
WALL INSTALLATION

3201 - ARIES, TYP 11/R-L

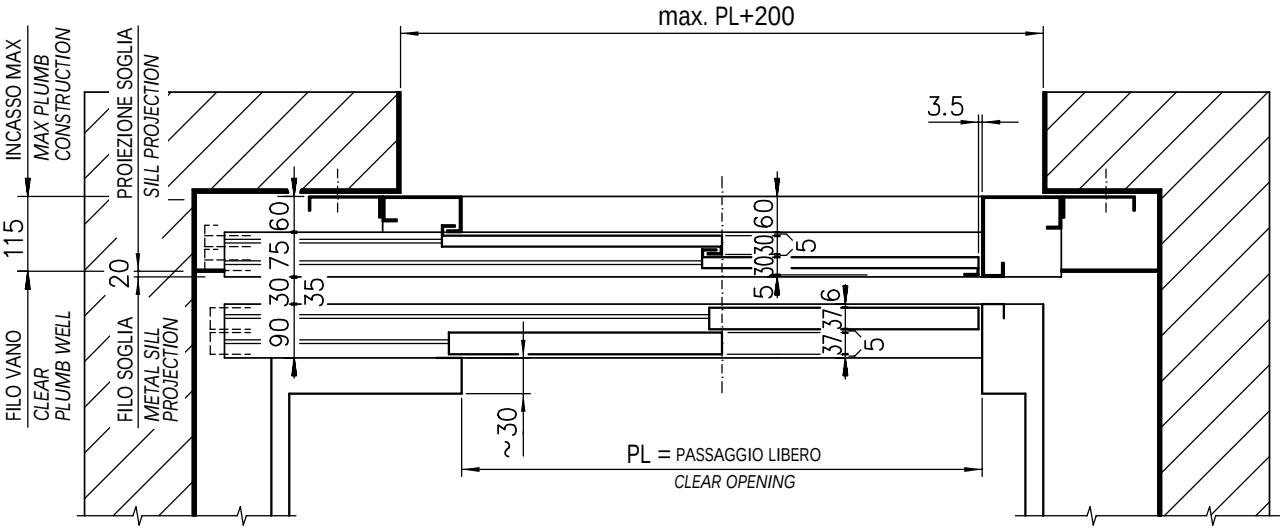

3201 - HYDRA, TYP 12/R-L

MONTAGGIO IN NICCHIA
NICHE INSTALLATION

PORTA DX *RIGHT HAND*	A DISEGNO *AS DRAWN*
PORTA SX *LEFT HAND*	SIMMETRICA *SYMMETRICALLY OPPOSITE*

ACCOPPIAMENTO PER PORTA TELESCOPICA 2 ANTE PARAFIAMMA, ARIES TYP 11/R-L HYDRA TYP 12/R-L

ARRANGEMENT FOR TWO PANELS FIRE-RESISTANT TELESCOPIC DOOR

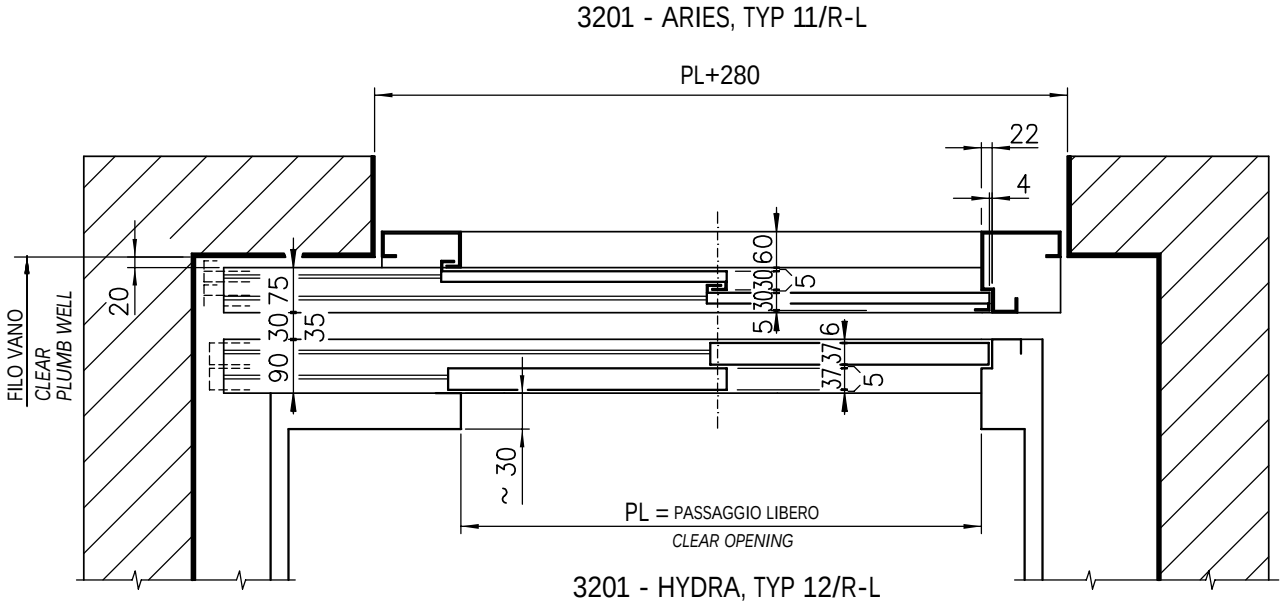

MONTAGGIO A SBALZO
WALL INSTALLATION

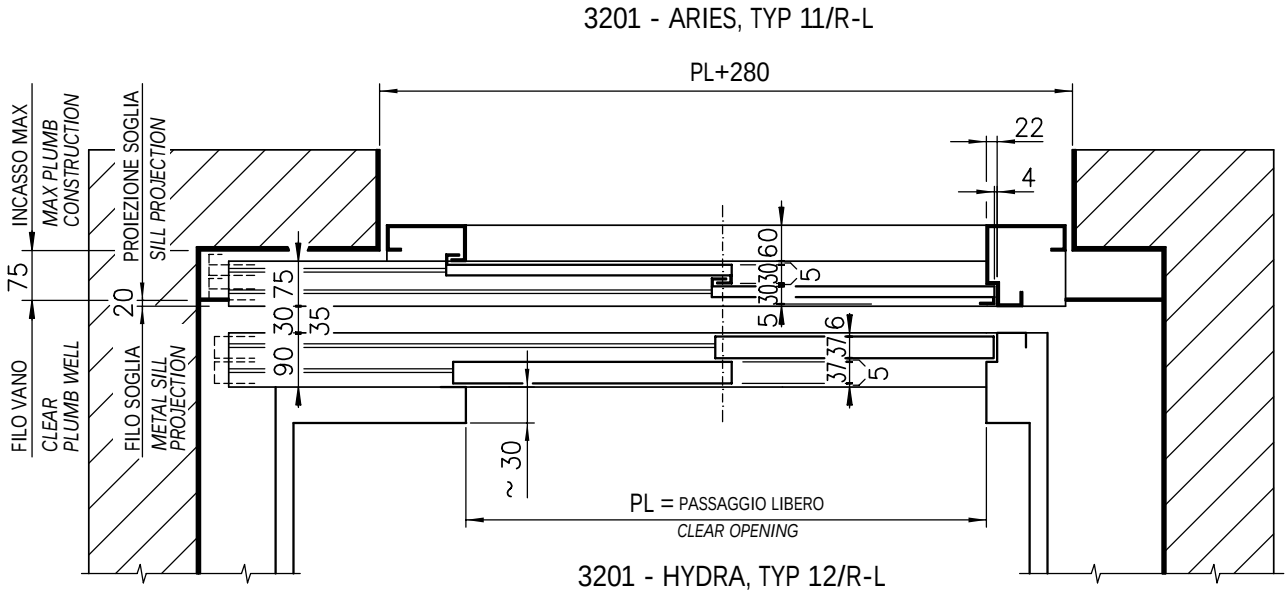

MONTAGGIO IN NICCHIA
NICHE INSTALLATION

PORTA DX *RIGHT HAND*	A DISEGNO *AS DRAWN*
PORTA SX *LEFT HAND*	SIMMETRICA *SYMMETRICALLY OPPOSITE*

ACCOPPIAMENTO PER PORTA TELESCOPICA 2 ANTE PARAFIAMMA, ARIES TYP 11/R-L HYDRA TYP 12/R-L

ARRANGEMENT FOR TWO PANELS FIRE-RESISTANT TELESCOPIC DOOR

3201 - ARIES, TYP 11/R-L

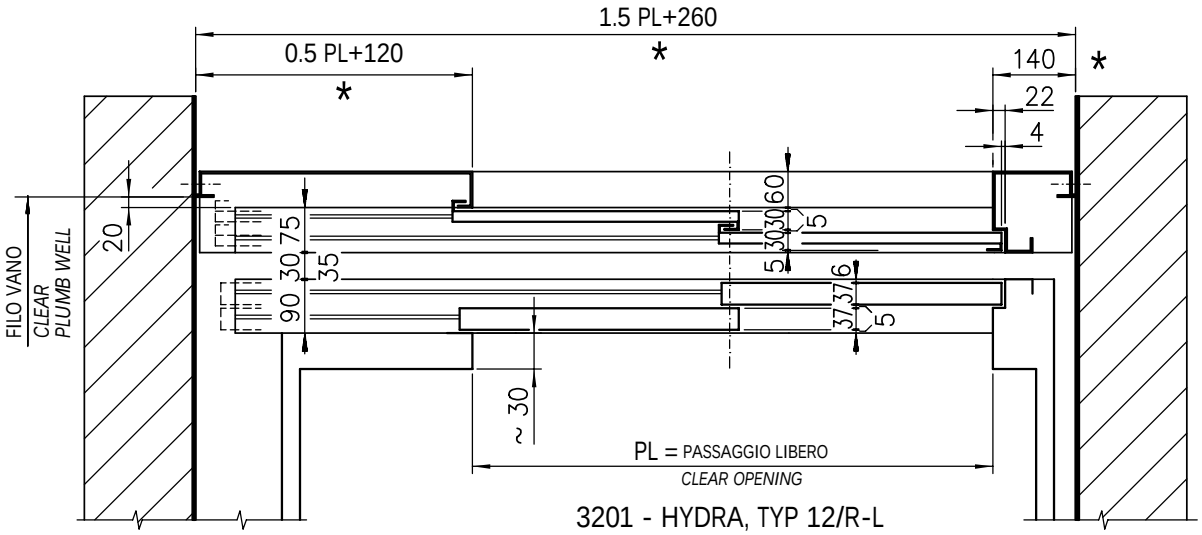

3201 - HYDRA, TYP 12/R-L

MONTAGGIO A SBALZO
WALL INSTALLATION

3201 - ARIES, TYP 11/R-L

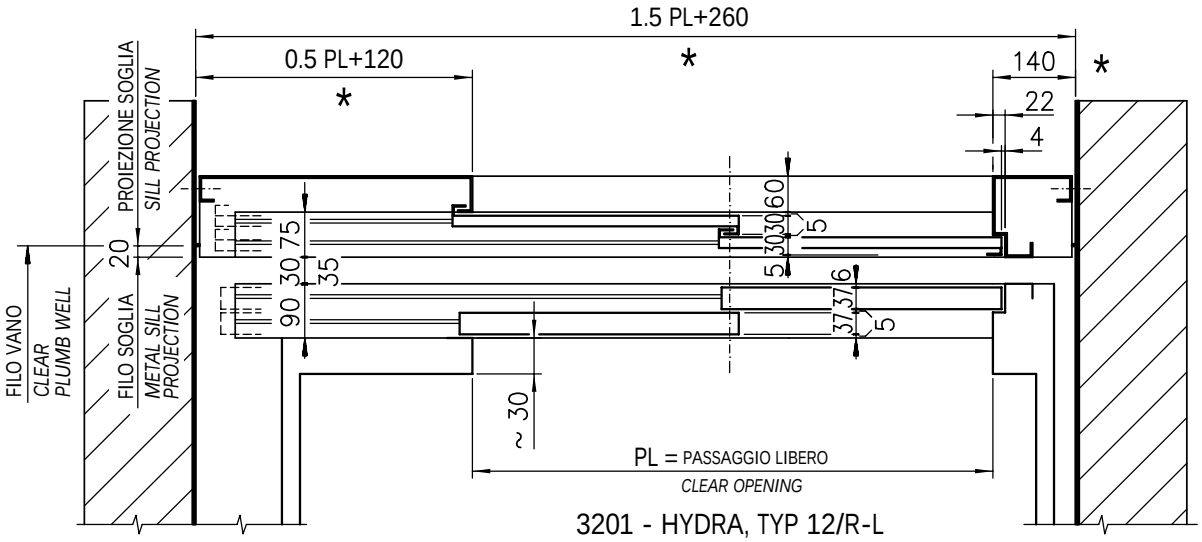

3201 - HYDRA, TYP 12/R-L

MONTAGGIO IN NICCHIA
NICHE INSTALLATION

PORTA DX *RIGHT HAND*	A DISEGNO *AS DRAWN*
PORTA SX *LEFT HAND*	SIMMETRICA *SYMMETRICALLY OPPOSITE*

* LE QUOTE CON ASTERISCO SONO VARIABILI A RICHIESTA
DIMENSIONS ARE CHANGEABLE ON REQUEST

PORTE AUTOMATICHE SERIE 3201-HYDRA
AUTOMATIC DOORS SERIES 3201-HYDRA

Cod. 3201.30.0300
Pag./*page* 2.5.7
Data/*date* 25.03.2002
Vers./*version* A

PORTA DI PIANO TELESCOPICA 2 ANTE PARAFIAMMA, TYP 11/R-L PL=600÷1800

TWO PANELS FIRE-RESISTANT TELESCOPIC LANDING DOOR

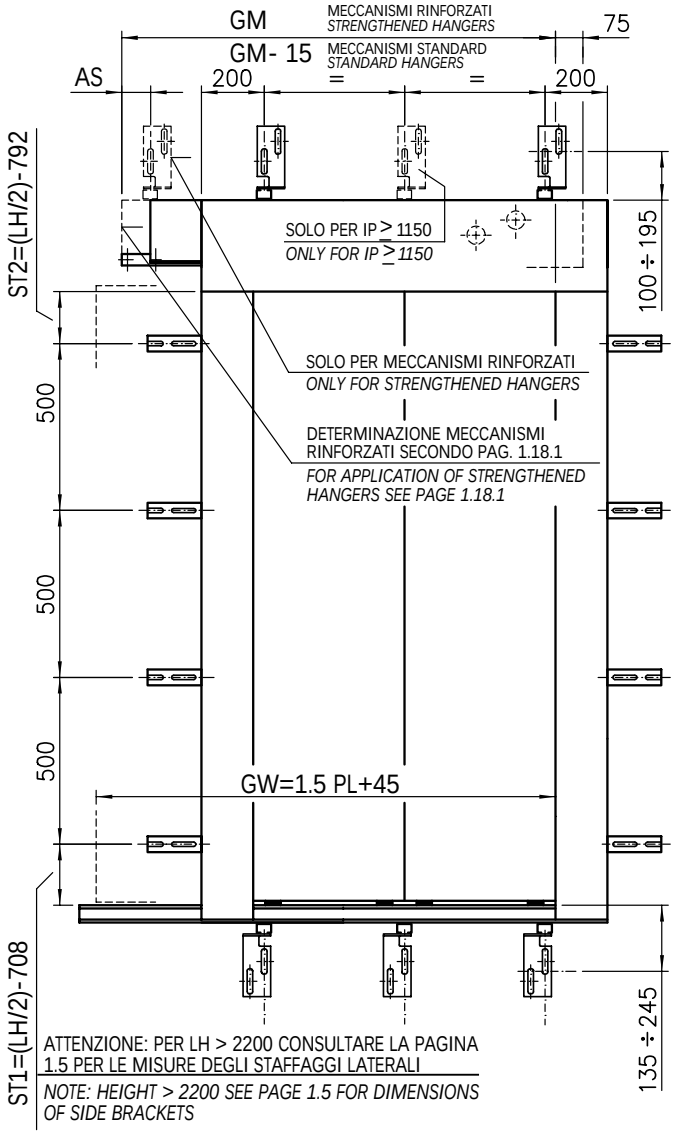

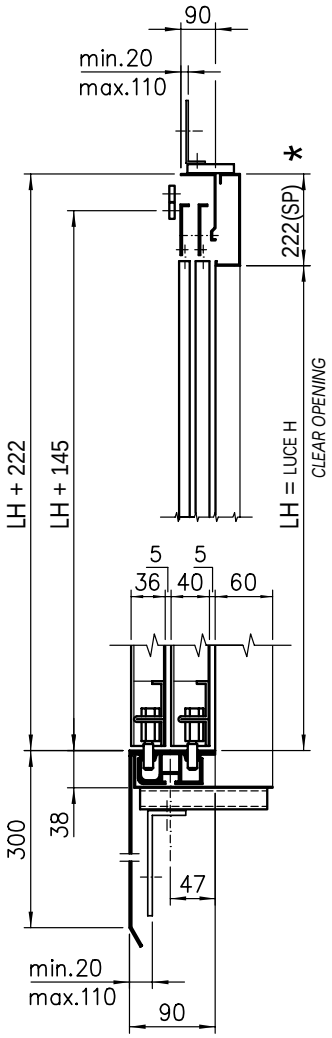

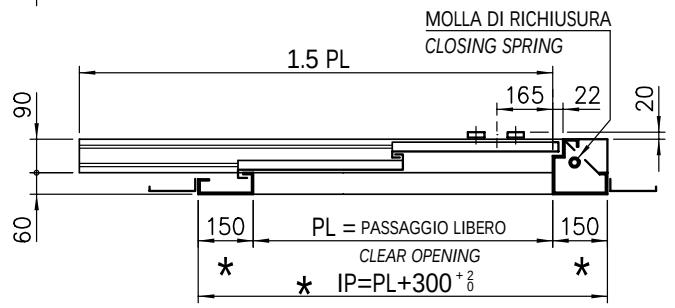

PORTA SX *LEFT HAND*	A DISEGNO *AS DRAWN*
PORTA DX *RIGHT HAND*	SIMMETRICA *SYMMETRICALLY OPPOSITE*

PL	GM	GW	AS
600	975	945	/
650	1025	1020	
700	1110	1095	75
750	1210	1170	175
800	1260	1245	75
850	1310	1320	125
900	1425	1395	165
950	1475	1470	215
1000	1570	1545	85
1050	1620	1620	135
1100	1695	1695	
1150	1795	1770	235
1200	1875	1845	165
1250	1925	1920	215
1300	1995	1995	285
1350	2095	2070	55
1400	2145	2145	105
1450	2245	2220	120
1500	2295	2295	
1550	2395	2370	220
1600	2445	2445	120
1650	2545	2520	220
1700	2595	2595	120
1750	2695	2670	220
1800	2745	2745	120

* LE QUOTE CON ASTERISCO SONO VARIABILI A RICHIESTA ENTRO I LIMITI CONSENTITI DAI COLLAUDI

DIMENSIONS ARE CHANGEABLE ON REQUEST WITHIN THE LIMITS CONSENTED BY THE TESTINGS

PER LE DIMENSIONI CERTIFICATE VEDERE PAG. 1.20

FOR THE CERTIFIED DIMENSIONS SEE PAGE 1.20

PORTA DI PIANO TELESCOPICA 2 ANTE PARAFIAMMA, TYP 11/R-L PL=600÷1800

TWO PANELS FIRE-RESISTANT TELESCOPIC LANDING DOOR

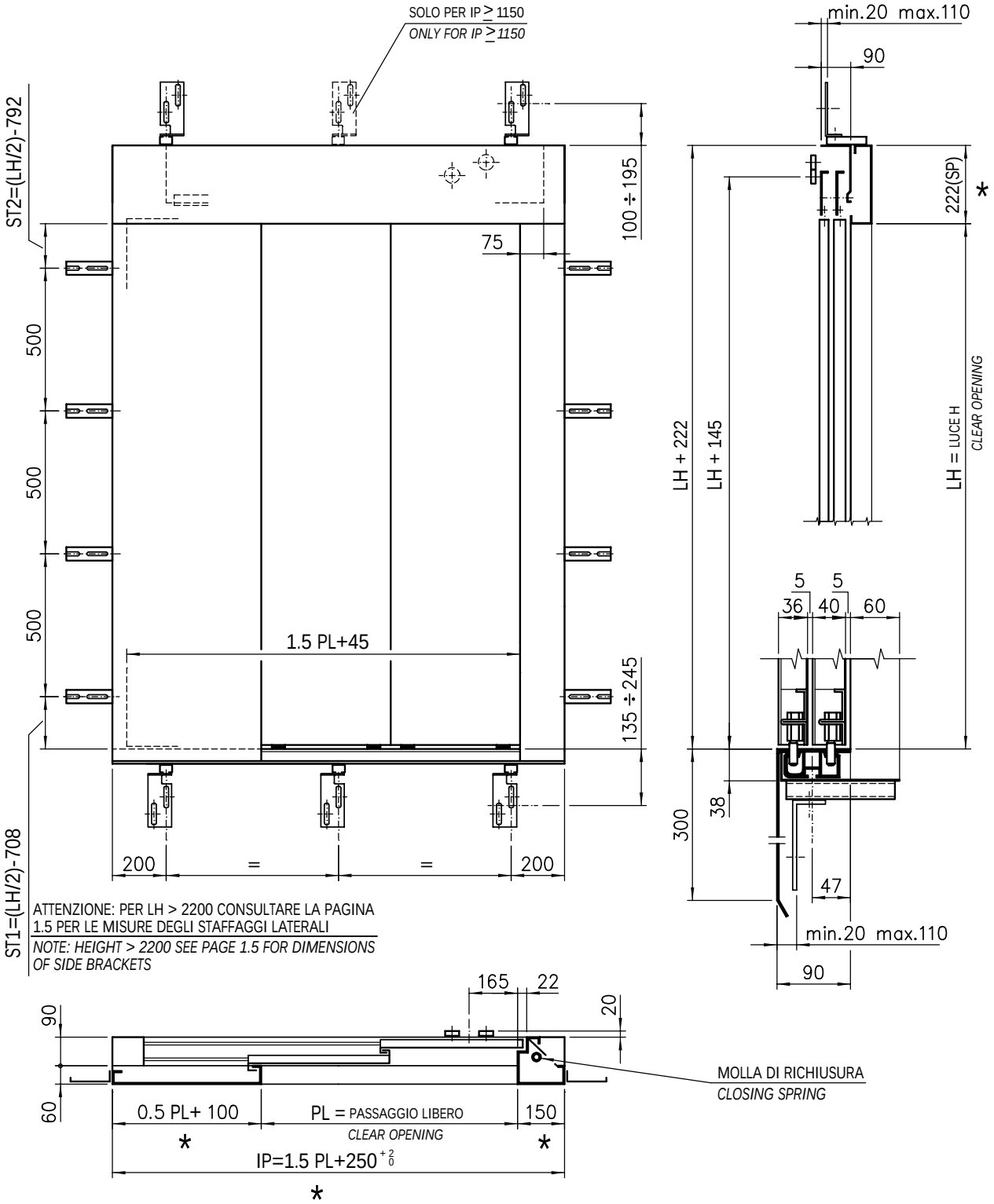

ATTENZIONE: PER LH > 2200 CONSULTARE LA PAGINA 1.5 PER LE MISURE DEGLI STAFFAGGI LATERALI

NOTE: HEIGHT > 2200 SEE PAGE 1.5 FOR DIMENSIONS OF SIDE BRACKETS

* LE QUOTE CON ASTERISCO SONO VARIABILI A RICHIESTA ENTRO I LIMITI CONSENTITI DAI COLLAUDI

DIMENSIONS ARE CHANGEABLE ON REQUEST WITHIN THE LIMITS CONSENTED BY THE TESTINGS

PORTA SX *LEFT HAND*	A DISEGNO *AS DRAWN*
PORTA DX *RIGHT HAND*	SIMMETRICA *SYMMETRICALLY OPPOSITE*

PER LE DIMENSIONI CERTIFICATE VEDERE PAG. 1.20

FOR THE CERTIFIED DIMENSIONS SEE PAGE 1.20

VANO MURATURA PER PORTA TELESCOPICA 2 ANTE PARAFIAMMA, TYP 11/R-L

SHAFT WALL FOR TWO PANELS FIRE-RESISTANT TELESCOPIC LANDING DOOR

ATTENZIONE: PER LH > 2200 CONSULTARE LA PAGINA 1.5 PER LE MISURE DEGLI STAFFAGGI LATERALI

NOTE: HEIGHT > 2200 SEE PAGE 1.5 FOR DIMENSIONS OF SIDE BRACKETS

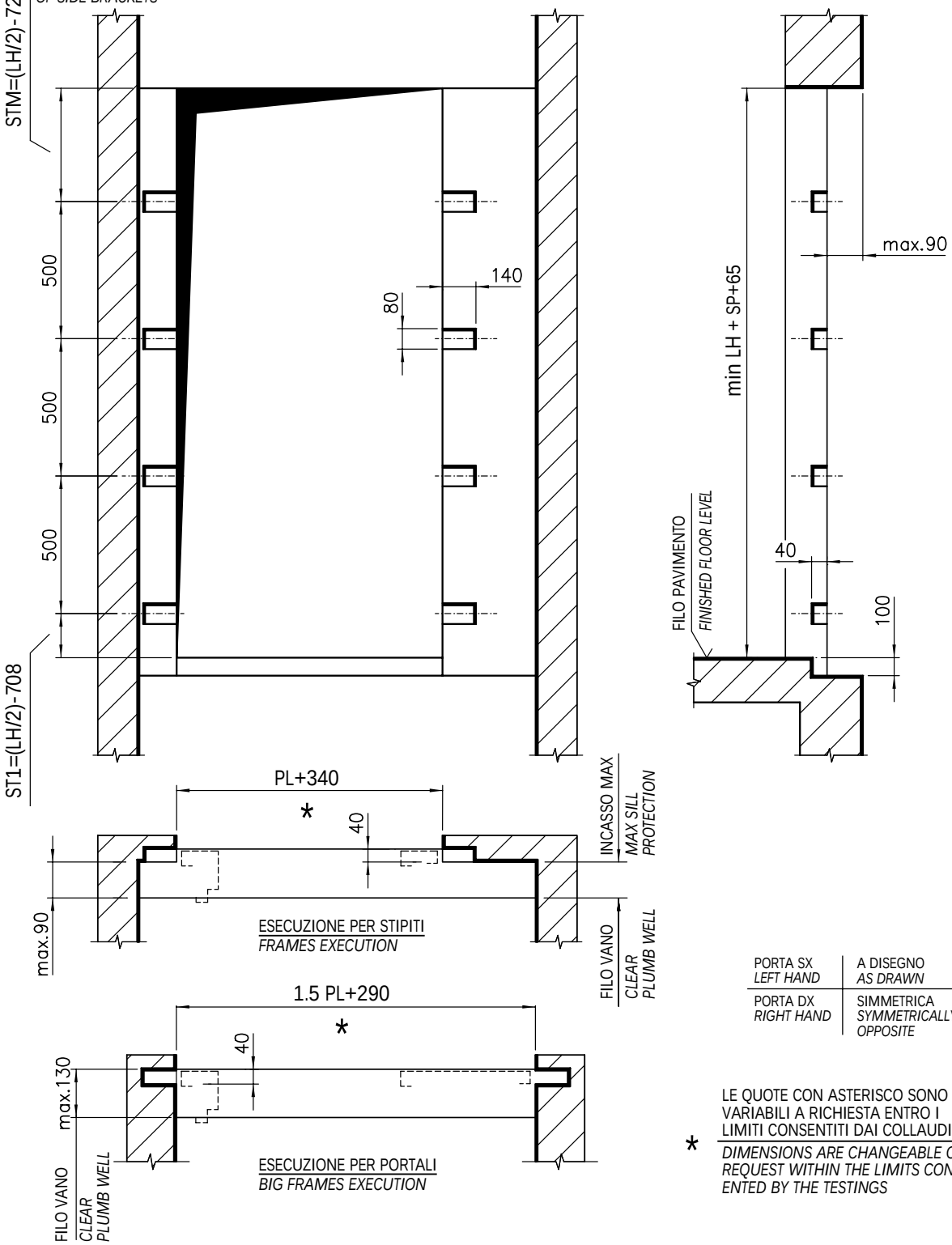

PORTA SX *LEFT HAND*	A DISEGNO *AS DRAWN*
PORTA DX *RIGHT HAND*	SIMMETRICA *SYMMETRICALLY OPPOSITE*

* LE QUOTE CON ASTERISCO SONO VARIABILI A RICHIESTA ENTRO I LIMITI CONSENTITI DAI COLLAUDI

DIMENSIONS ARE CHANGEABLE ON REQUEST WITHIN THE LIMITS CONSENTED BY THE TESTINGS

ACCOPPIAMENTO PER PORTA TELESCOPICA 2 ANTE PARAFIAMMA, TYP 11-12/R-L

ARRANGEMENT FOR TWO PANELS FIRE-RESISTANT TELESCOPIC DOOR

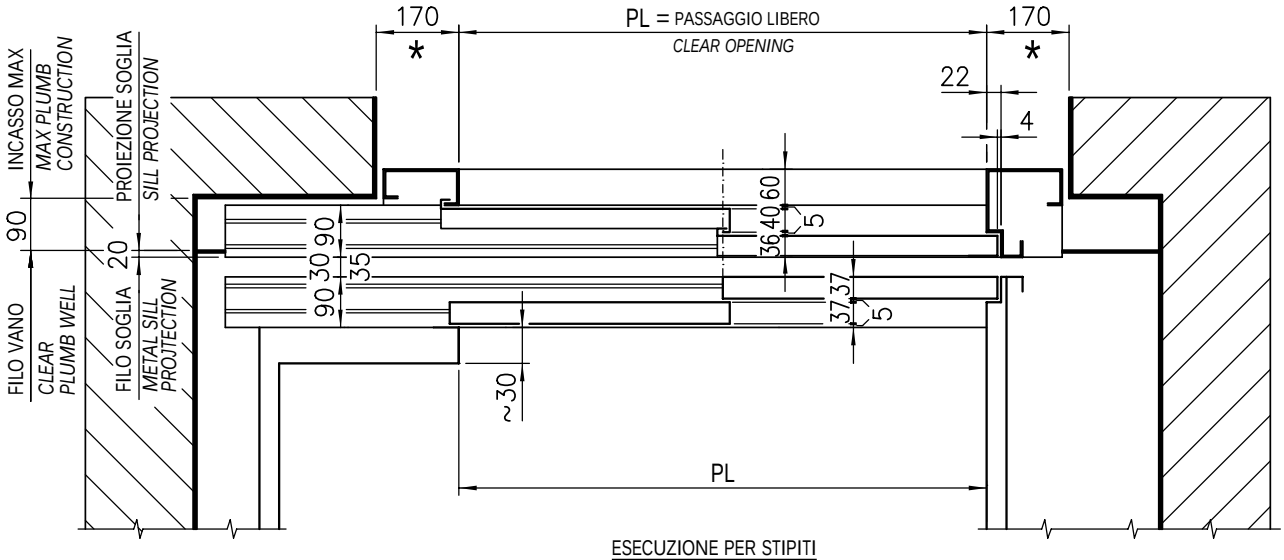

ESECUZIONE PER STIPITI
FRAMES EXECUTION

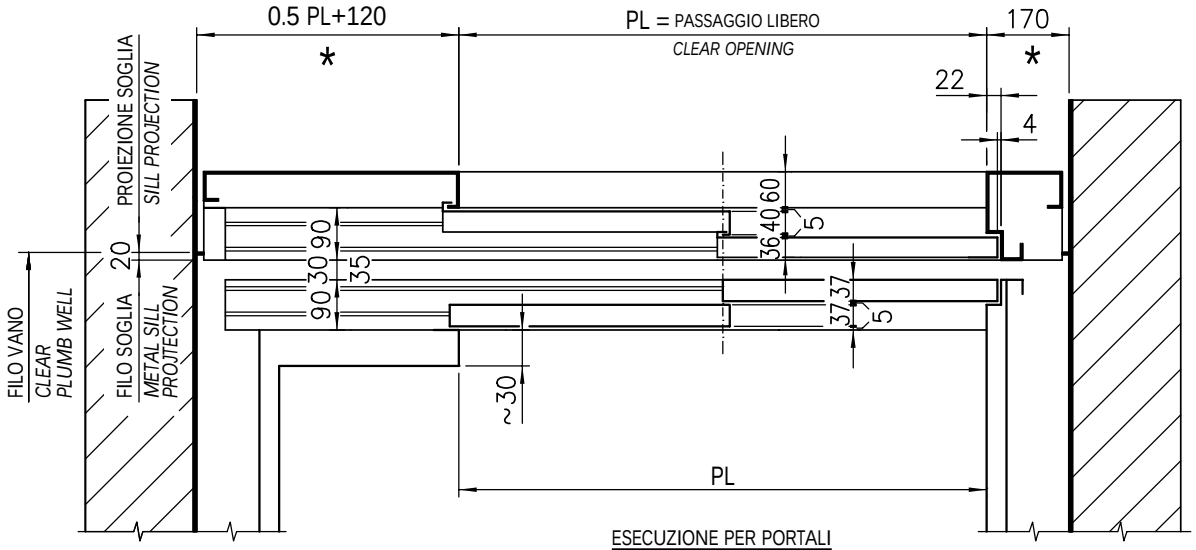

ESECUZIONE PER PORTALI
BIG FRAMES EXECUTION

* LE QUOTE CON ASTERISCO SONO VARIABILI A RICHIESTA ENTRO I LIMITI CONSENTITI DAI COLLAUDI

DIMENSIONS ARE CHANGEABLE ON REQUEST WITHIN THE LIMITS CONSENTED BY THE TESTINGS

PORTA DX *RIGHT HAND*	A DISEGNO *AS DRAWN*
PORTA SX *LEFT HAND*	SIMMETRICA *SYMMETRICALLY OPPOSITE*

PORTE AUTOMATICHE SERIE 3201-HYDRA
AUTOMATIC DOORS SERIES 3201-HYDRA

Cod. 3201.30.0300
Pag./*page* 2.11
Data/*date* 11.10.2005
Vers./*version* A

PORTA DI PIANO TAGLIAFUOCO SVEZIA TELESCOPICA 2 ANTE, TYP 11/R-L PL=500÷1800

TWO PANELS SWEDEN FIRE-CUTTING TELESCOPIC LANDING DOOR

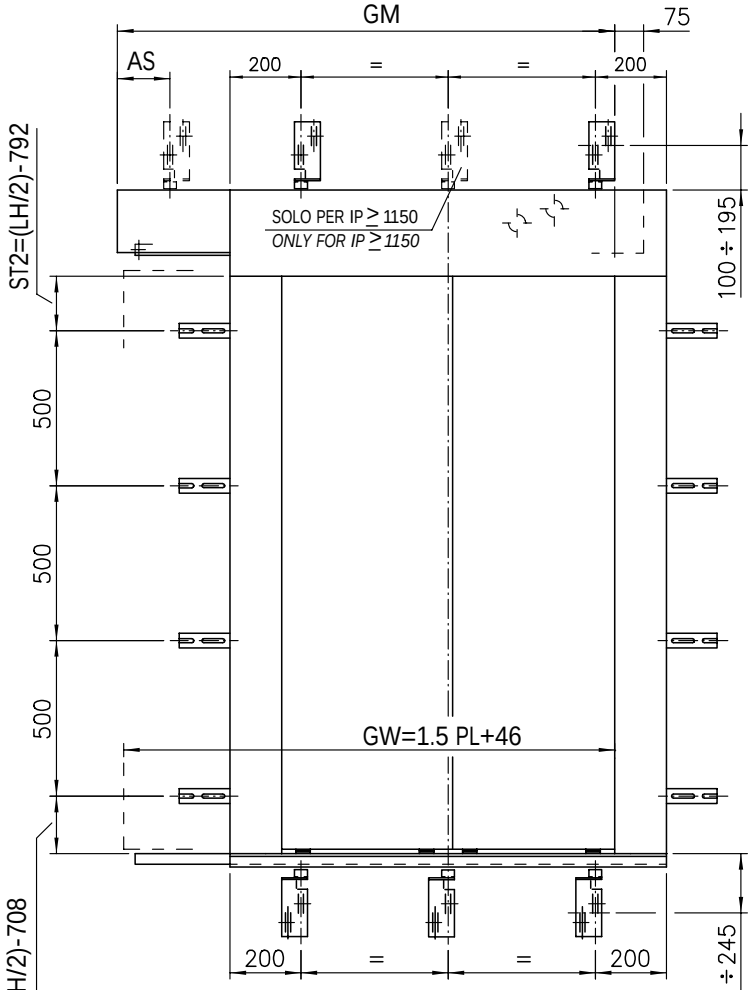

ATTENZIONE: PER LH > 2200 CONSULTARE LA PAGINA 1.5 PER LE MISURE DEGLI STAFFAGGI LATERALI

NOTE: HEIGHT > 2200 SEE PAGE 1.5 FOR DIMENSIONS OF SIDE BRACKETS

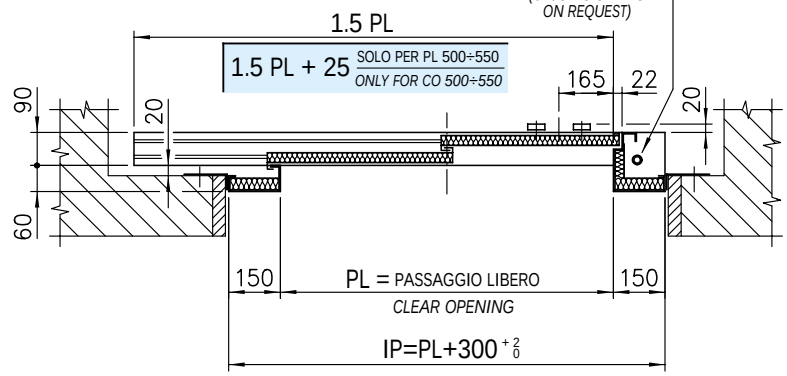

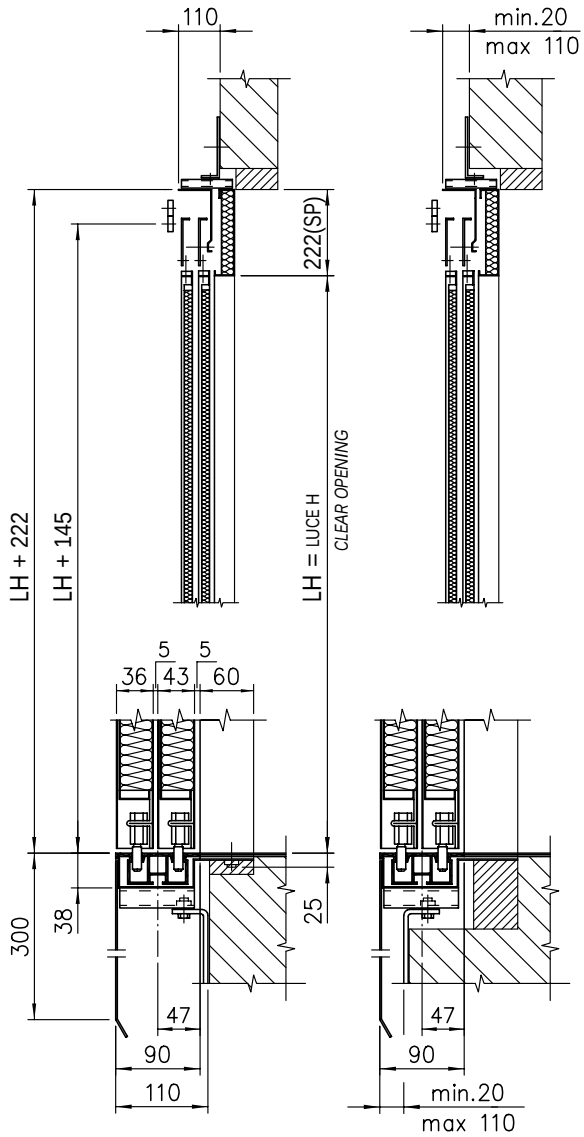

MONTAGGIO A SBALZO
WALL INSTALLATION

MONTAGGIO IN NICCHIA
NICHE INSTALLATION

PL	GM	GW	AS
500	850	796	
550	900	871	/
600	975	946	
650	1025	1021	
700	1110	1096	75
750	1210	1171	175
800	1260	1246	75
850	1310	1321	125
900	1425	1396	165
950	1475	1471	215
1000	1570	1546	85
1050	1620	1621	135
1100	1695	1696	
1150	1795	1771	235
1200	1875	1846	165
1250	1925	1921	215
1300	1995	1996	285
1350	2095	2071	55
1400	2145	2146	105
1450	2245	2221	120
1500	2295	2296	
1550	2395	2371	220
1600	2445	2446	120
1650	2545	2521	220
1700	2595	2596	120
1750	2695	2671	220
1800	2745	2746	120

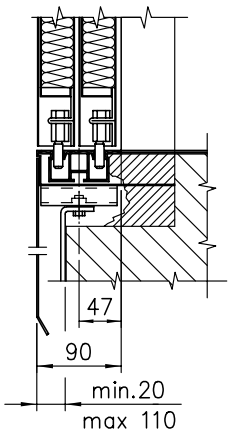

SOTTOSOGLIA STANDARD
STANDARD SUPPORT SILL

PER LE DIMENSIONI CERTIFICATE VEDERE PAG. 1.21
FOR THE CERTIFIED DIMENSIONS SEE PAGE 1.21

PORTA SX *LEFT HAND*	A DISEGNO *AS DRAWN*
PORTA DX *RIGHT HAND*	SIMMETRICA *SYMMETRICALLY OPPOSITE*

PORTA DI PIANO TAGLIAFUOCO SVEZIA TELESCOPICA 2 ANTE, TYP 11/R-L PL=500÷1800

TWO PANELS SWEDEN FIRE-CUTTING TELESCOPIC LANDING DOOR

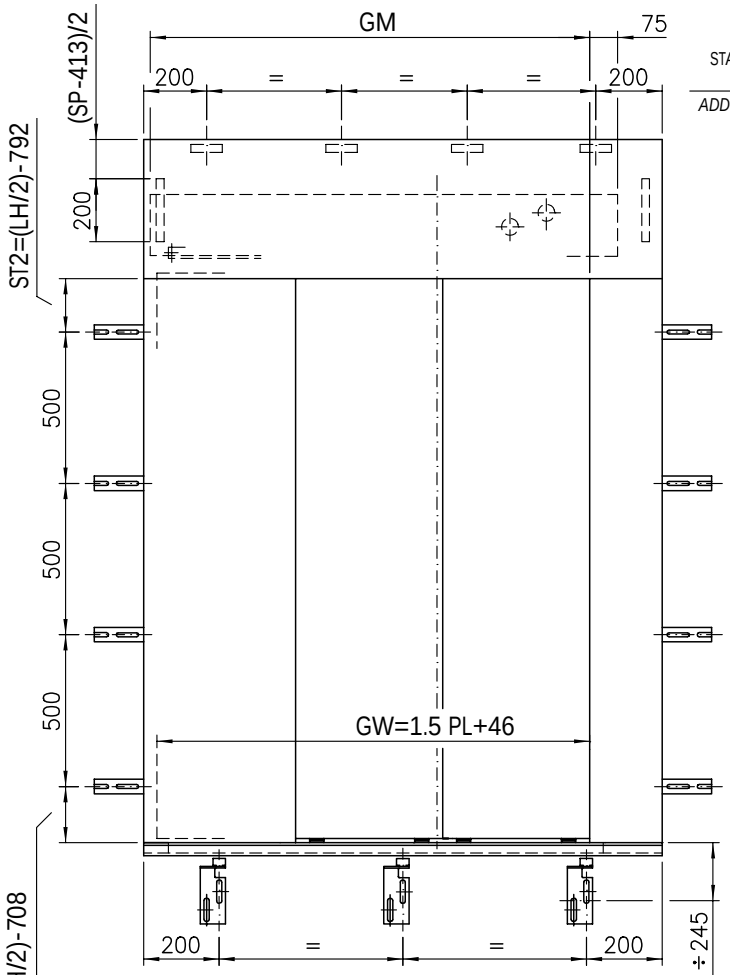

ATTENZIONE: PER LH > 2200 CONSULTARE LA PAGINA 1.5 PER LE MISURE DEGLI STAFFAGGI LATERALI

NOTE: HEIGHT > 2200 SEE PAGE 1.5 FOR DIMENSIONS OF SIDE BRACKETS

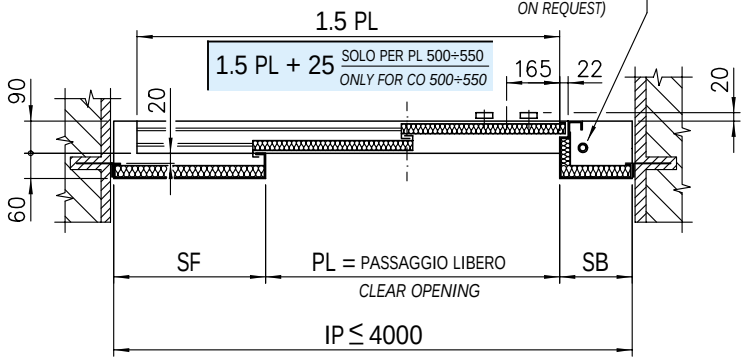

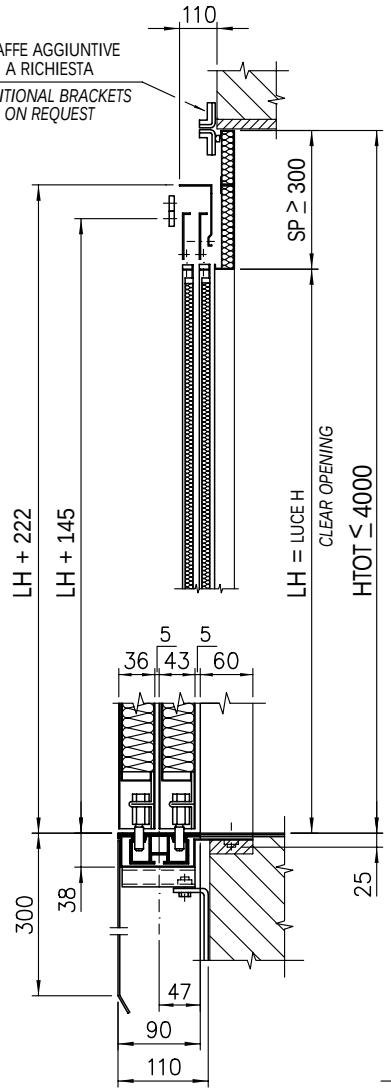

MONTAGGIO A SBALZO
WALL INSTALLATION

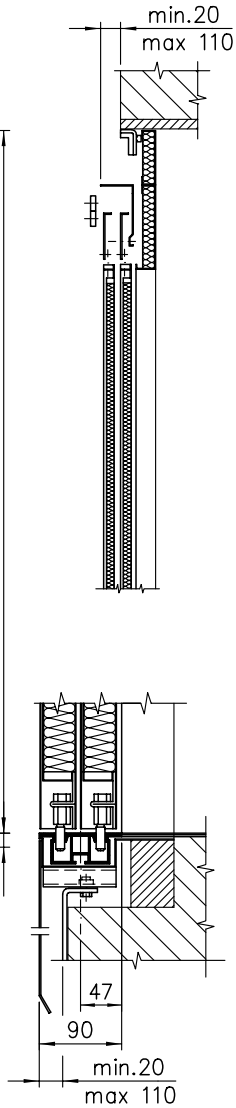

MONTAGGIO IN NICCHIA
NICHE INSTALLATION

PL	GM	GW
500	850	796
550	900	871
600	975	946
650	1025	1021
700	1110	1096
750	1210	1171
800	1260	1246
850	1310	1321
900	1425	1396
950	1475	1471
1000	1570	1546
1050	1620	1621
1100	1695	1696
1150	1795	1771
1200	1875	1846
1250	1925	1921
1300	1995	1996
1350	2095	2071
1400	2145	2146
1450	2245	2221
1500	2295	2296
1550	2395	2371
1600	2445	2446
1650	2545	2521
1700	2595	2596
1750	2695	2671
1800	2745	2746

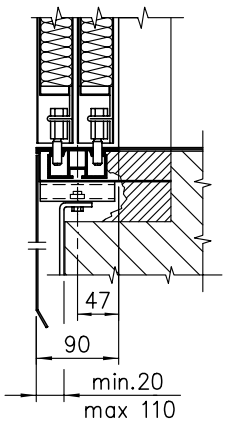

SOTTOSOGLIA STANDARD
STANDARD SUPPORT SILL

PER LE DIMENSIONI CERTIFICATE VEDERE PAG. 1.21
FOR THE CERTIFIED DIMENSIONS SEE PAGE 1.21

PORTA SX *LEFT HAND*	A DISEGNO *AS DRAWN*
PORTA DX *RIGHT HAND*	SIMMETRICA *SYMMETRICALLY OPPOSITE*

VANO MURATURA PER PORTA TAGLIAFUOCO SVEZIA TELESCOPICA 2 ANTE, TYP 11/R-L

SHAFT WALL FOR TWO PANELS SWEDEN FIRE-CUTTING TELESCOPIC LANDING DOOR

ESECUZIONE PER STIPITI
FRAMES EXECUTION

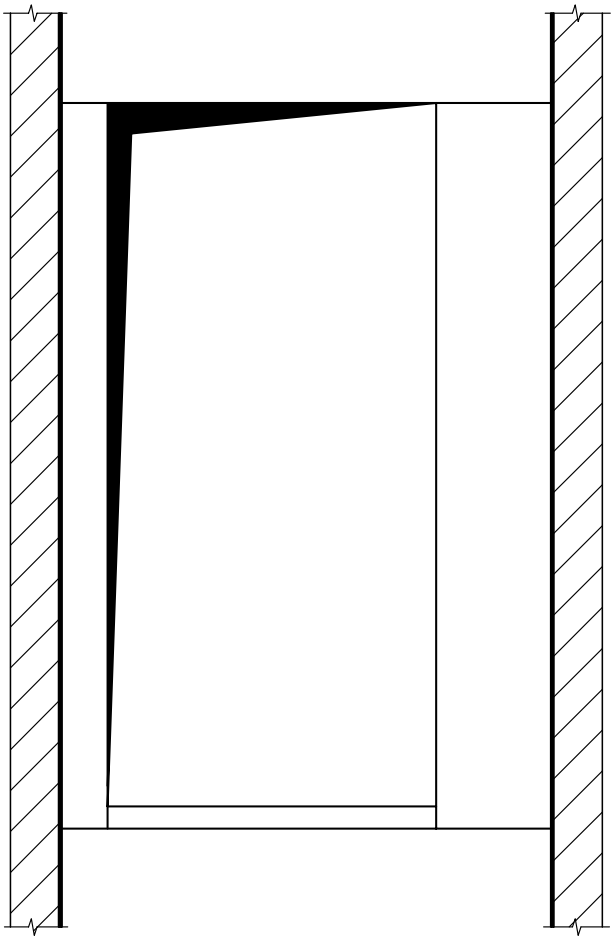

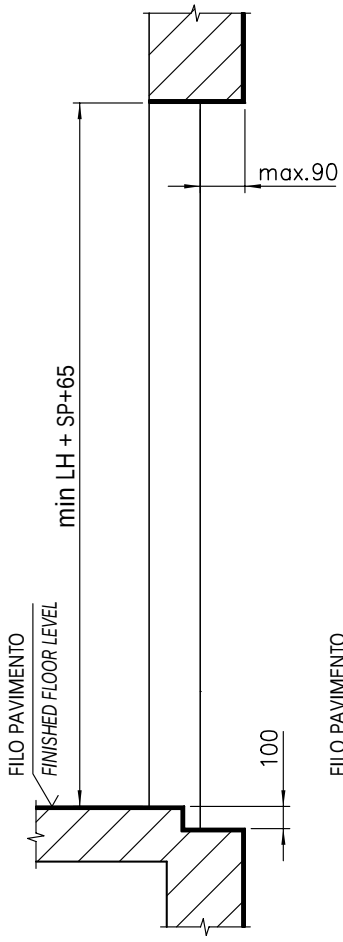

MONTAGGIO IN NICCHIA CON SOTTOSOGLIA STANDARD E TIPO "BERLINO"

NICHE INSTALLATION WITH SUPPORT SILL STANDARD AND TYPE "BERLINO"

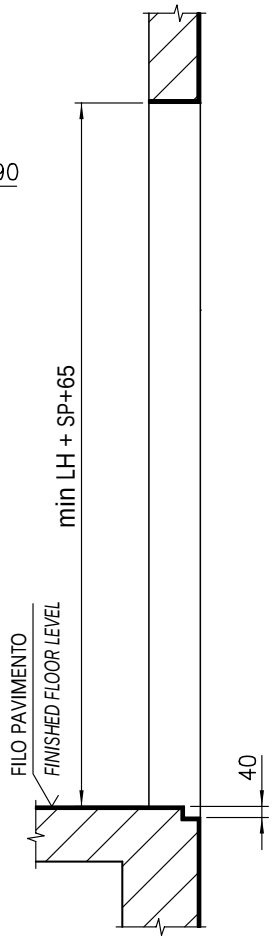

MONTAGGIO A SBALZO CON SOTTOSOGLIA TIPO "BERLINO"

WALL INSTALLATION WITH SUPPORT SILL TYPE "BERLINO"

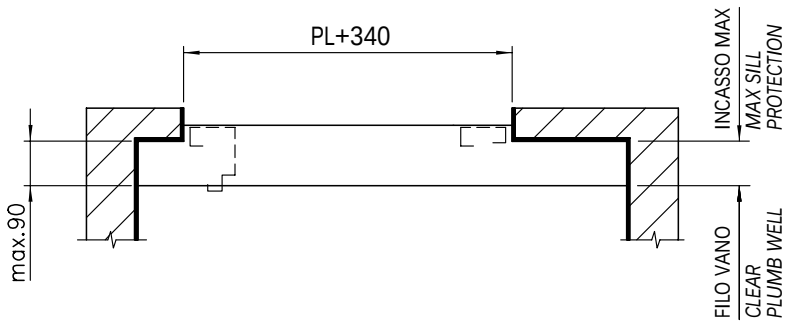

PORTA SX *LEFT HAND*	A DISEGNO *AS DRAWN*
PORTA DX *RIGHT HAND*	SIMMETRICA *SYMMETRICALLY OPPOSITE*

Nazione *Country*	Classe *Form*
Svezia *Sweden*	A-60 *EI-60*

VANO MURATURA PER PORTA TAGLIAFUOCO SVEZIA TELESCOPICA 2 ANTE, TYP 11/R-L

SHAFT WALL FOR TWO PANELS SWEDEN FIRE-CUTTING TELESCOPIC LANDING DOOR

ATTENZIONE: PER LH > 2200 CONSULTARE LA PAGINA 1.5 PER LE MISURE DEGLI STAFFAGGI LATERALI

NOTE: HEIGHT > 2200 SEE PAGE 1.5 FOR DIMENSIONS OF SIDE BRACKETS

ESECUZIONE PER PORTALI

BIG FRAMES EXECUTION

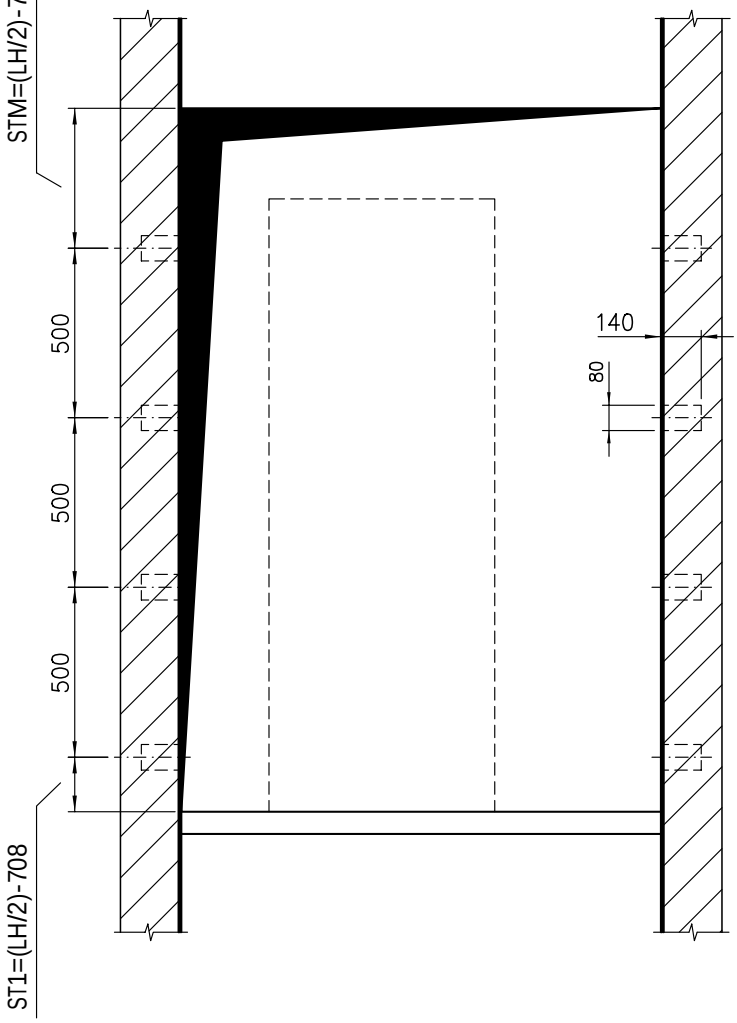

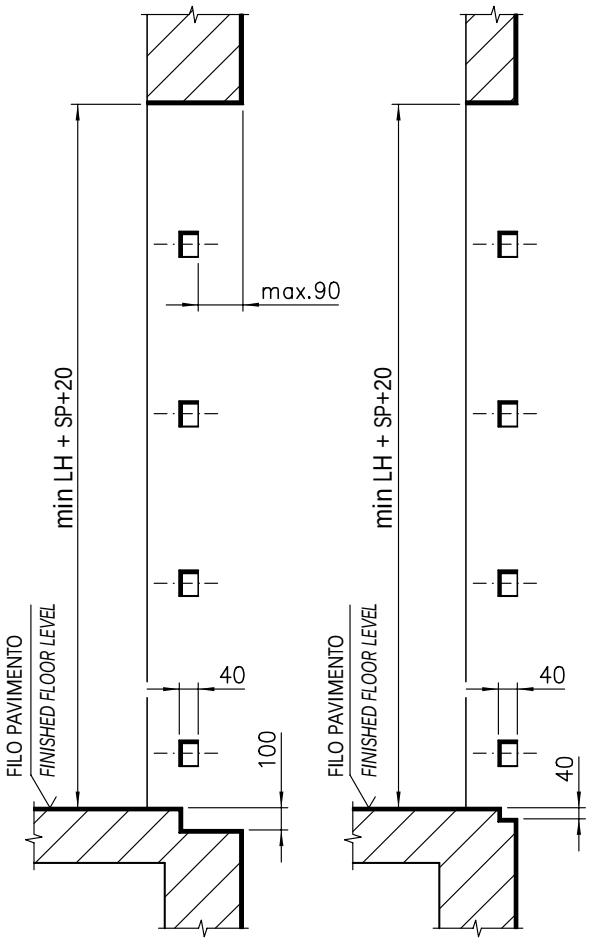

MONTAGGIO IN NICCHIA CON SOTTOSOGLIA STANDARD E TIPO "BERLINO"

NICHE INSTALLATION WITH SUPPORT SILL STANDARD AND TYPE "BERLINO"

MONTAGGIO A SBALZO CON SOTTOSOGLIA TIPO "BERLINO"

WALL INSTALLATION WITH SUPPORT SILL TYPE "BERLINO"

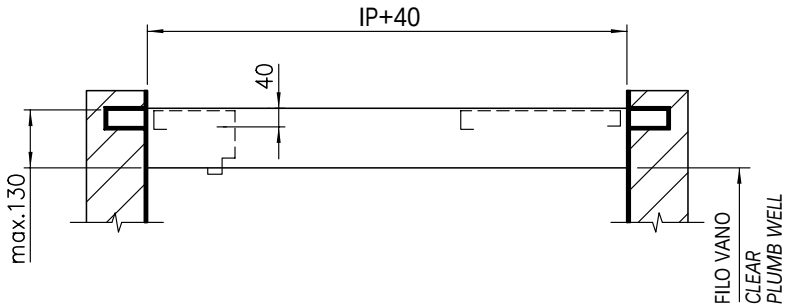

Nazione *Country*	Classe *Form*
Svezia *Sweden*	A-60 *EI-60*

CONFIGURAZIONE VALIDA SOLO PER INGOMBRO DEL PORTALE MAGGIORE DELL'INGOMBRO DEL MECCANISMO O DELLE ANTE APERTE

CONFIGURATION VALID ONLY FOR BIG FRAME OVERALL DIMENSIONS HIGHER THAN THE OVERALL DIMENSIONS OF THE MECHANISM OR OF THE OPEN PANELS

PORTA SX *LEFT HAND*	A DISEGNO *AS DRAWN*
PORTA DX *RIGHT HAND*	SIMMETRICA *SYMMETRICALLY OPPOSITE*

ACCOPPIAMENTO PORTA TAGLIAFUOCO SVEZIA TELESCOPICA 2 ANTE, TYP 11-12/R-L

ARRANGEMENT FOR TWO PANELS SWEDEN FIRE-CUTTING TELESCOPIC LANDING DOOR

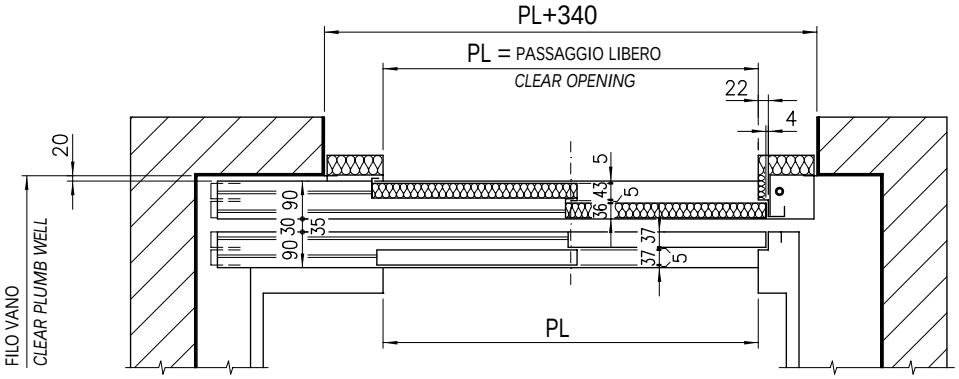

ESECUZIONE PER STIPITI
FRAMES EXECUTION

MONTAGGIO A SBALZO
WALL INSTALLATION

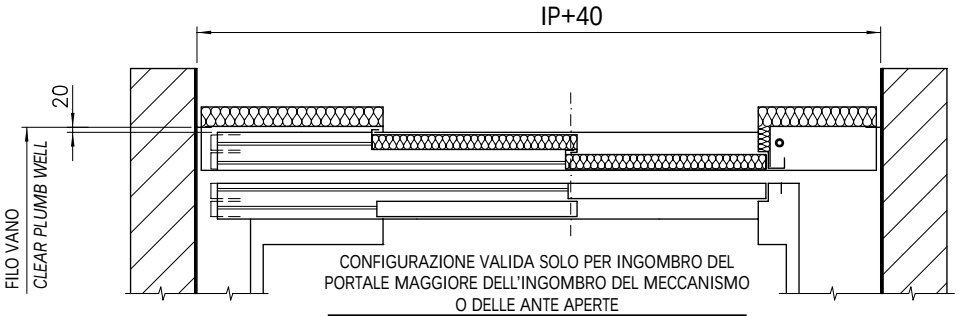

CONFIGURAZIONE VALIDA SOLO PER INGOMBRO DEL PORTALE MAGGIORE DELL'INGOMBRO DEL MECCANISMO O DELLE ANTE APERTE

CONFIGURATION VALID ONLY FOR BIG FRAME OVERALL DIMENSIONS HIGHER THAN THE OVERALL DIMENSIONS OF THE MECHANISM OR OF THE OPEN PANELS

ESECUZIONE PER PORTALI
BIG FRAMES EXECUTION

MONTAGGIO A SBALZO
WALL INSTALLATION

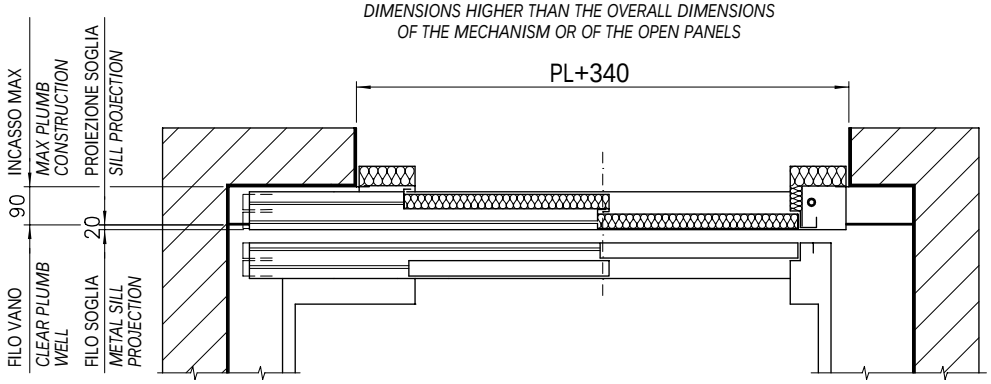

ESECUZIONE PER STIPITI
FRAMES EXECUTION

MONTAGGIO IN NICCHIA
NICHE INSTALLATION

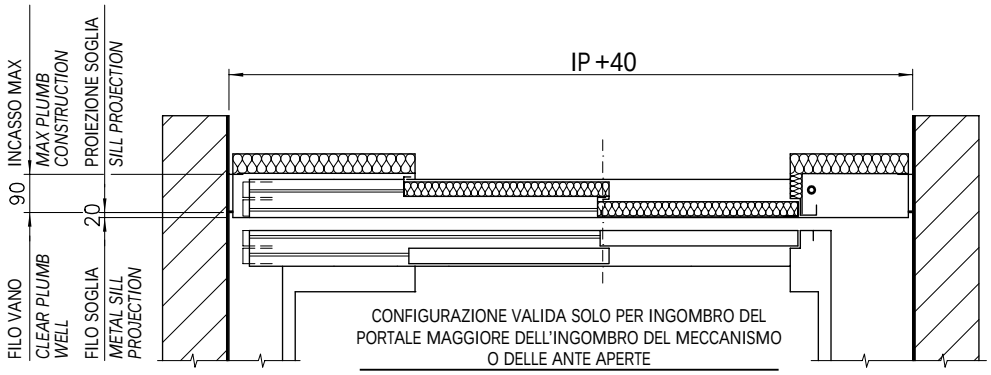

CONFIGURAZIONE VALIDA SOLO PER INGOMBRO DEL PORTALE MAGGIORE DELL'INGOMBRO DEL MECCANISMO O DELLE ANTE APERTE

CONFIGURATION VALID ONLY FOR BIG FRAME OVERALL DIMENSIONS HIGHER THAN THE OVERALL DIMENSIONS OF THE MECHANISM OR OF THE OPEN PANELS

ESECUZIONE PER PORTALI
BIG FRAMES EXECUTION

MONTAGGIO IN NICCHIA
NICHE INSTALLATION

Nazione *Country*	Classe *Form*
Svezia *Sweden*	A-60 *EI-60*

PORTA DX *RIGHT HAND*	A DISEGNO *AS DRAWN*
PORTA SX *LEFT HAND*	SIMMETRICA *SYMMETRICALLY OPPOSITE*

PORTA DI PIANO TAGLIAFUOCO TELESCOPICA 2 ANTE, TYP 11/R-L PL=550÷1800

TWO PANELS FIRE-CUTTING TELESCOPIC LANDING DOOR

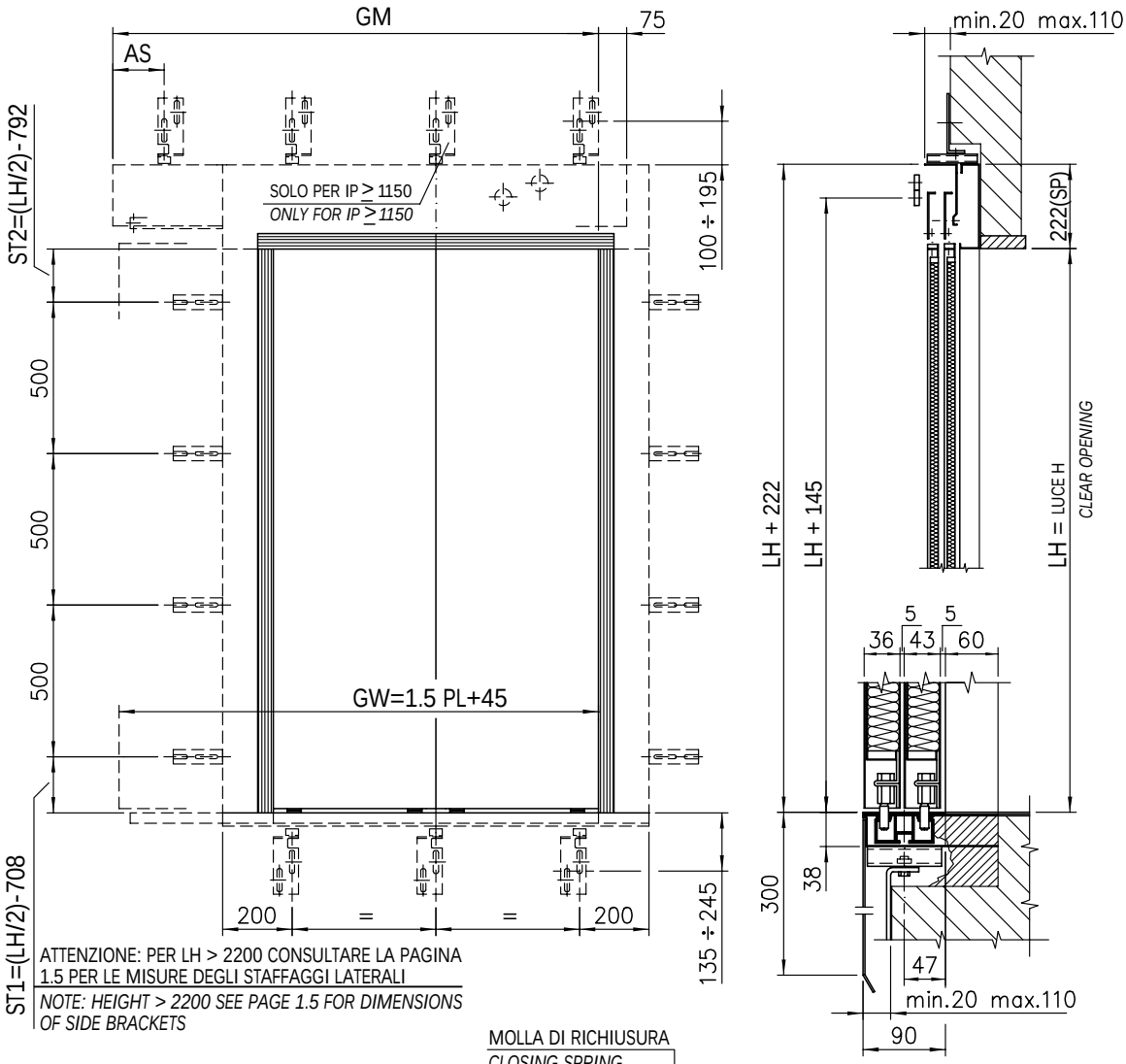

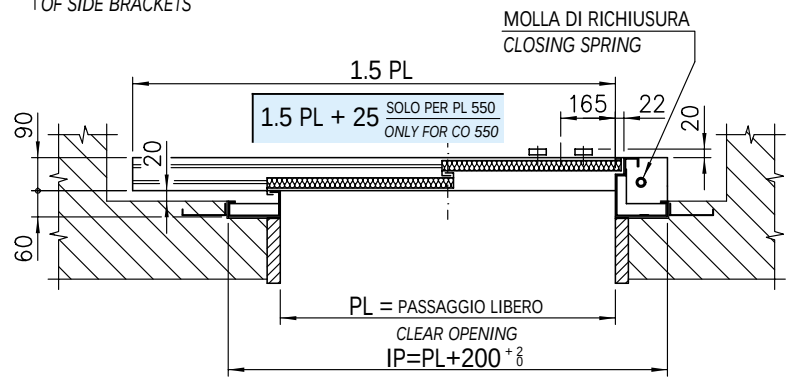

PL	GM	GW	AS
550	900	870	
600	975	945	/
650	1025	1020	
700	1110	1095	75
750	1210	1170	175
800	1260	1245	75
850	1310	1320	125
900	1425	1395	165
950	1475	1470	215
1000	1570	1545	85
1050	1620	1620	135
1100	1695	1695	
1150	1795	1770	235
1200	1875	1845	165
1250	1925	1920	215
1300	1995	1995	285
1350	2095	2070	55
1400	2145	2145	105
1450	2245	2220	120
1500	2295	2295	
1550	2395	2370	220
1600	2445	2445	120
1650	2545	2520	220
1700	2595	2595	120
1750	2695	2670	220
1800	2745	2745	120

PORTA SX *LEFT HAND*	A DISEGNO *AS DRAWN*
PORTA DX *RIGHT HAND*	SIMMETRICA *SYMMETRICALLY OPPOSITE*

PER LE DIMENSIONI CERTIFICATE VEDERE PAG. 1.21
FOR THE CERTIFIED DIMENSIONS SEE PAGE 1.21

PORTA DI PIANO TAGLIAFUOCO ITALIA TELESCOPICA 2 ANTE, TYP 11/R-L PL=500÷1800

TWO PANELS ITALIAN FIRE-CUTTING TELESCOPIC LANDING DOOR

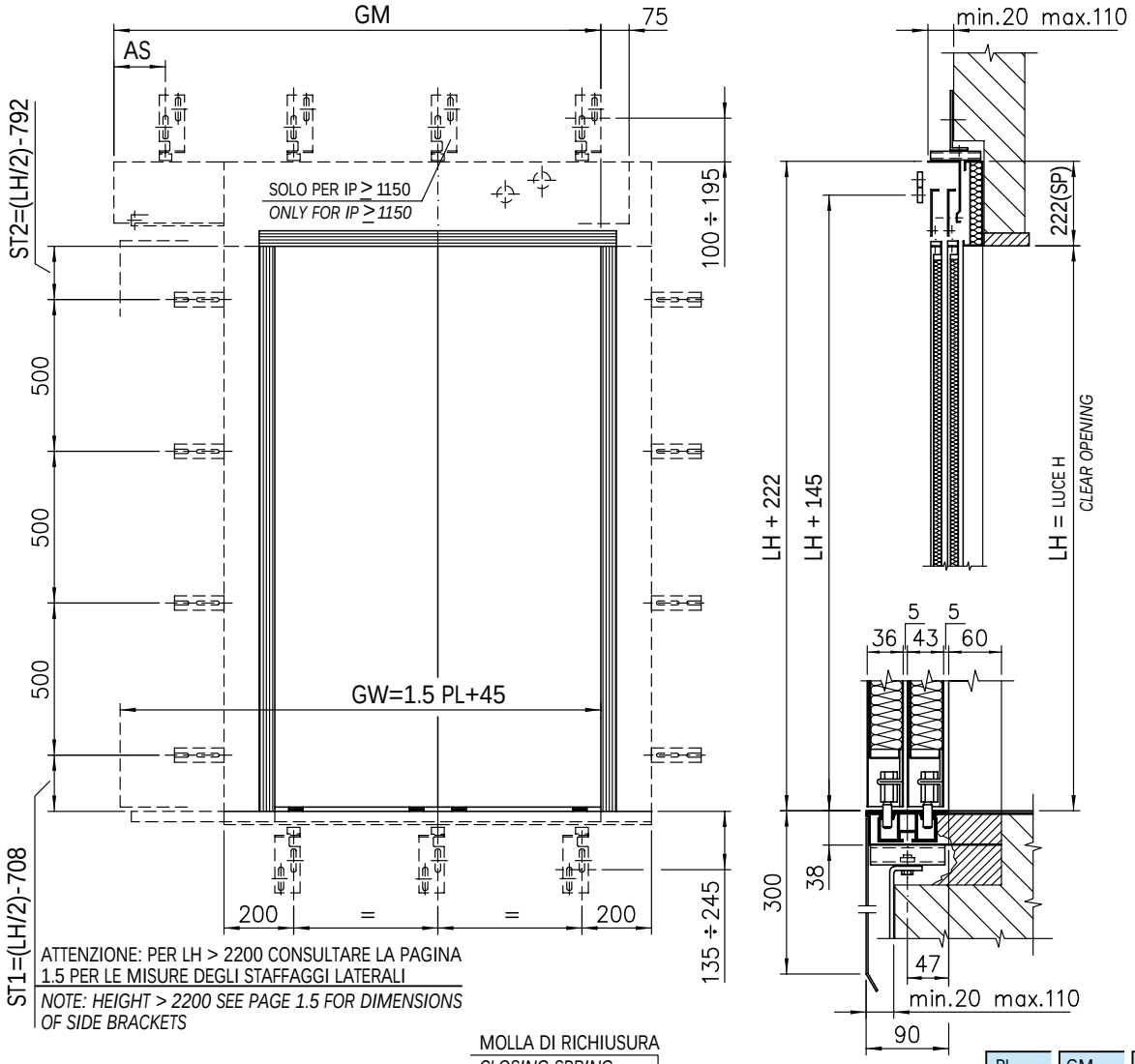

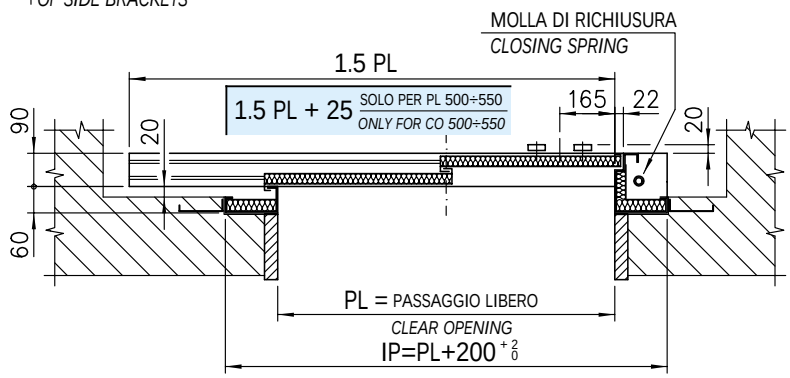

PL	GM	GW	AS
500	850	795	
550	900	870	/
600	975	945	
650	1025	1020	
700	1110	1095	75
750	1210	1170	175
800	1260	1245	75
850	1310	1320	125
900	1425	1395	165
950	1475	1470	215
1000	1570	1545	85
1050	1620	1620	135
1100	1695	1695	
1150	1795	1770	235
1200	1875	1845	165
1250	1925	1920	215
1300	1995	1995	285
1350	2095	2070	55
1400	2145	2145	105
1450	2245	2220	120
1500	2295	2295	
1550	2395	2370	220
1600	2445	2445	120
1650	2545	2520	220
1700	2595	2595	120
1750	2695	2670	220
1800	2745	2745	120

PORTA SX *LEFT HAND*	A DISEGNO *AS DRAWN*
PORTA DX *RIGHT HAND*	SIMMETRICA *SYMMETRICALLY OPPOSITE*

PER LE DIMENSIONI CERTIFICATE VEDERE PAG. 1.21
FOR THE CERTIFIED DIMENSIONS SEE PAGE 1.21

PORTA DI PIANO TAGLIAFUOCO TELESCOPICA 2 ANTE, TYP 11/R-L PL=550÷1800

TWO PANELS FIRE-CUTTING TELESCOPIC LANDING DOOR

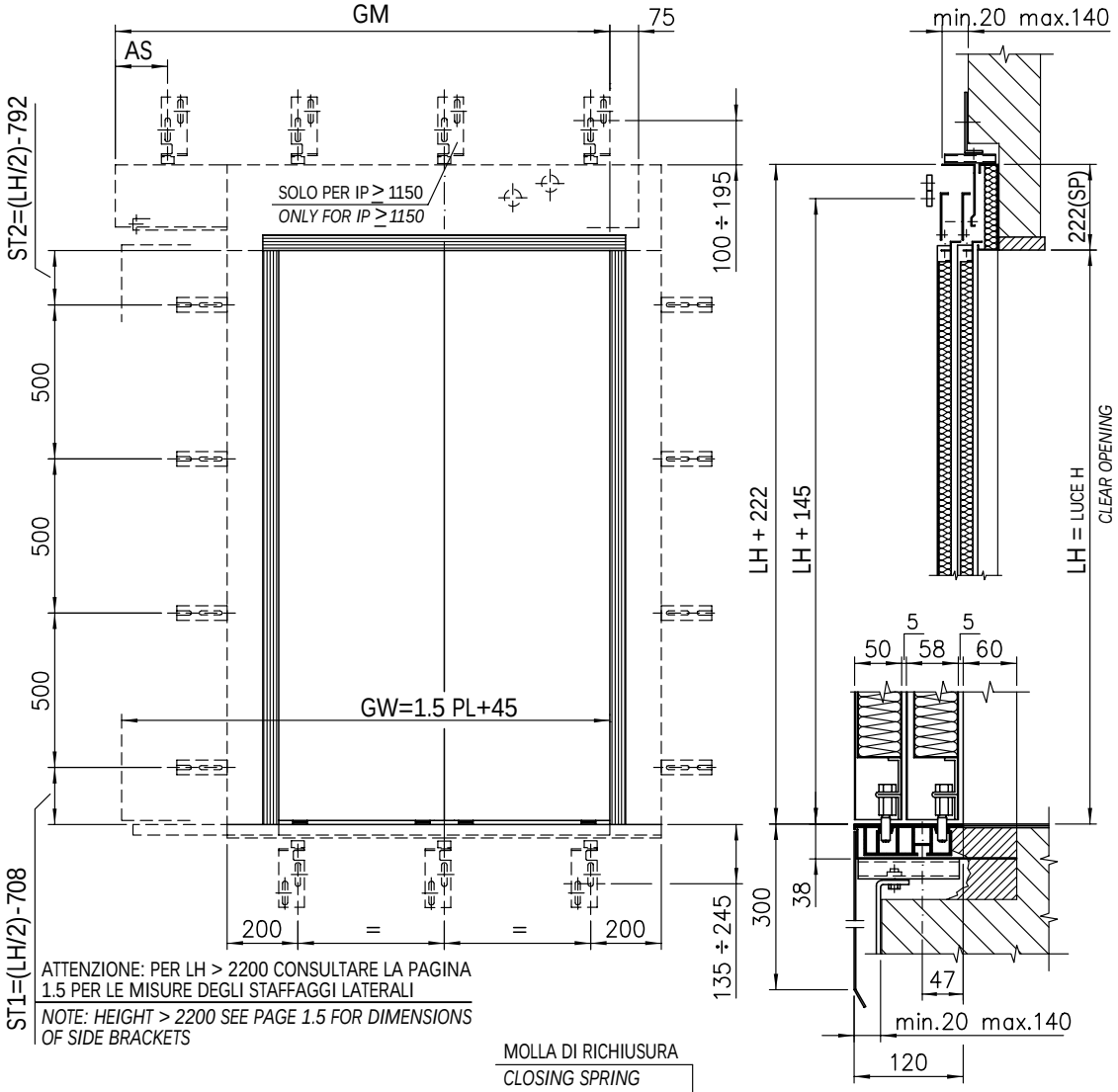

ATTENZIONE: PER LH > 2200 CONSULTARE LA PAGINA 1.5 PER LE MISURE DEGLI STAFFAGGI LATERALI

NOTE: HEIGHT > 2200 SEE PAGE 1.5 FOR DIMENSIONS OF SIDE BRACKETS

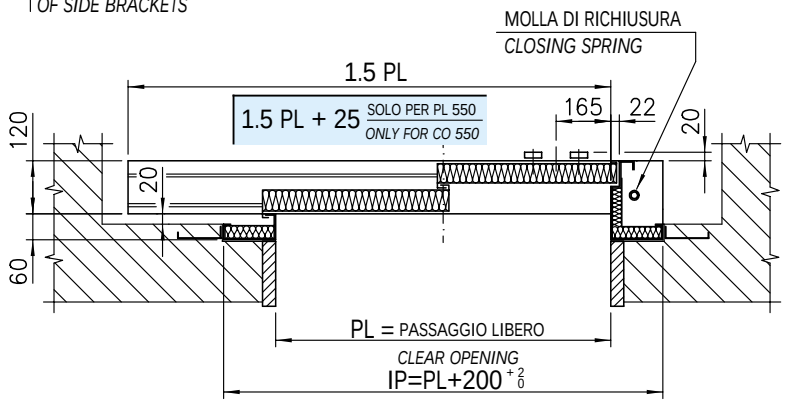

PORTA SX *LEFT HAND*	A DISEGNO *AS DRAWN*
PORTA DX *RIGHT HAND*	SIMMETRICA *SYMMETRICALLY OPPOSITE*

PL	GM	GW	AS
550	900	870	
600	975	945	/
650	1025	1020	
700	1110	1095	75
750	1210	1170	175
800	1260	1245	75
850	1310	1320	125
900	1425	1395	165
950	1475	1470	215
1000	1570	1545	85
1050	1620	1620	135
1100	1695	1695	
1150	1795	1770	235
1200	1875	1845	165
1250	1925	1920	215
1300	1995	1995	285
1350	2095	2070	55
1400	2145	2145	105
1450	2245	2220	120
1500	2295	2295	
1550	2395	2370	220
1600	2445	2445	120
1650	2545	2520	220
1700	2595	2595	120
1750	2695	2670	220
1800	2745	2745	120

PER LE DIMENSIONI CERTIFICATE VEDERE PAG. 1.21
FOR THE CERTIFIED DIMENSIONS SEE PAGE 1.21

PORTA DI PIANO TAGLIAFUOCO "SLIM" TELESCOPICA 2 ANTE, TYP 11/R-L PL=600÷1200

TWO PANELS FIRE-CUTTING "SLIM" TELESCOPIC LANDING DOOR

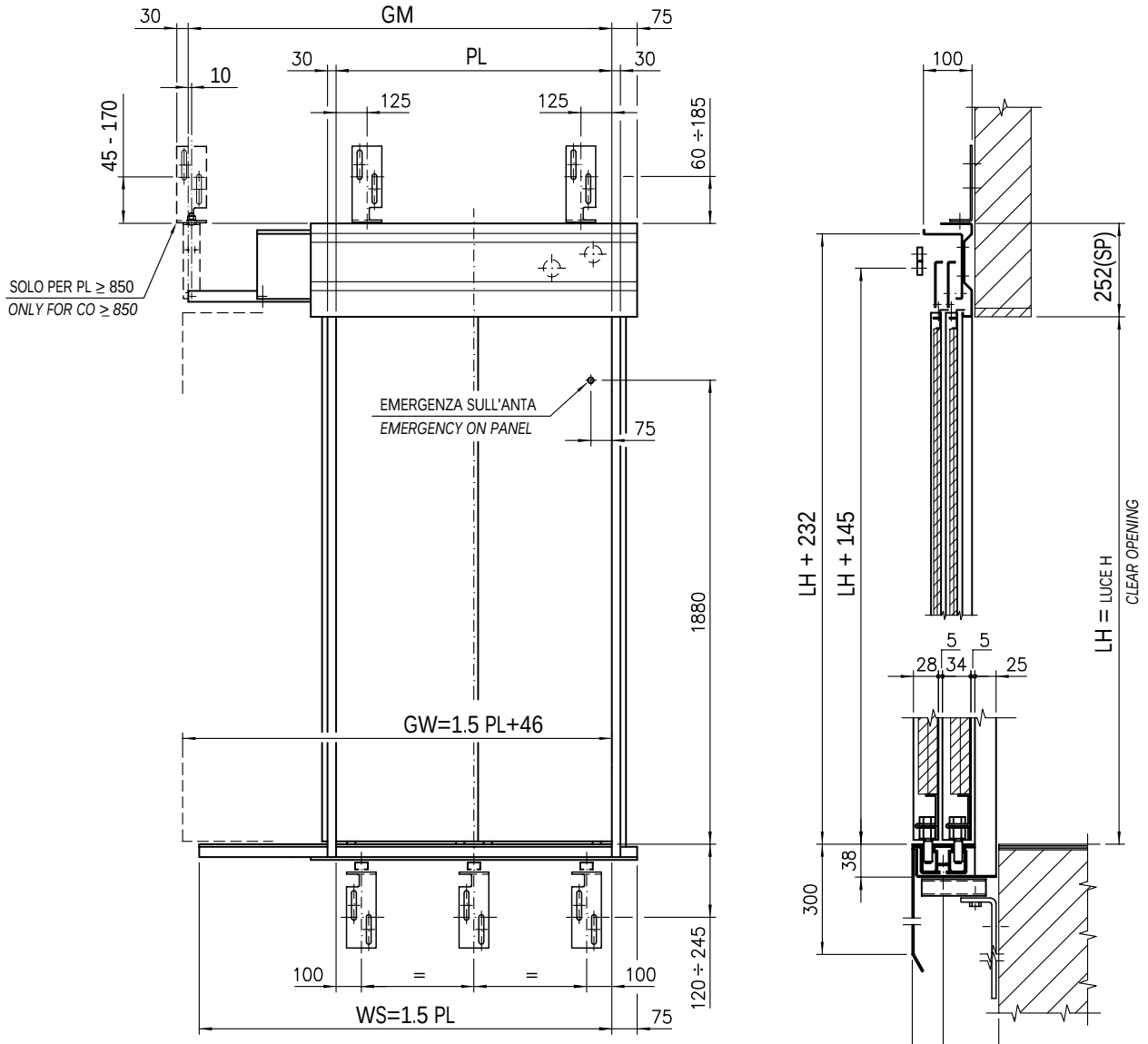

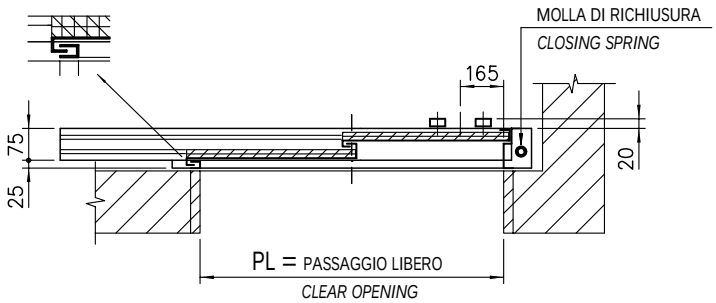

PORTA SX *LEFT HAND*	A DISEGNO *AS DRAWN*
PORTA DX *RIGHT HAND*	SIMMETRICA *SYMMETRICALLY OPPOSITE*

PER LE DIMENSIONI CERTIFICATE VEDERE PAG. 1.21
FOR THE CERTIFIED DIMENSIONS SEE PAGE 1.21

PL	GW	GM
600	946	960
650	1021	1010
700	1096	1095
750	1171	1195
800	1246	1245
850	1321	1295
900	1396	1410
950	1471	1460
1000	1546	1555
1050	1621	1605
1100	1696	1680
1150	1771	1780
1200	1846	1860

VANO MURATURA PER PORTA TAGLIAFUOCO TELESCOPICA 2 ANTE, TYP 11/R-L

SHAFT WALL FOR TWO PANELS FIRE-CUTTING TELESCOPIC LANDING DOOR

ATTENZIONE: PER LH > 2200 CONSULTARE LA PAGINA 1.5 PER LE MISURE DEGLI STAFFAGGI LATERALI

NOTE: HEIGHT > 2200 SEE PAGE 1.5 FOR DIMENSIONS OF SIDE BRACKETS

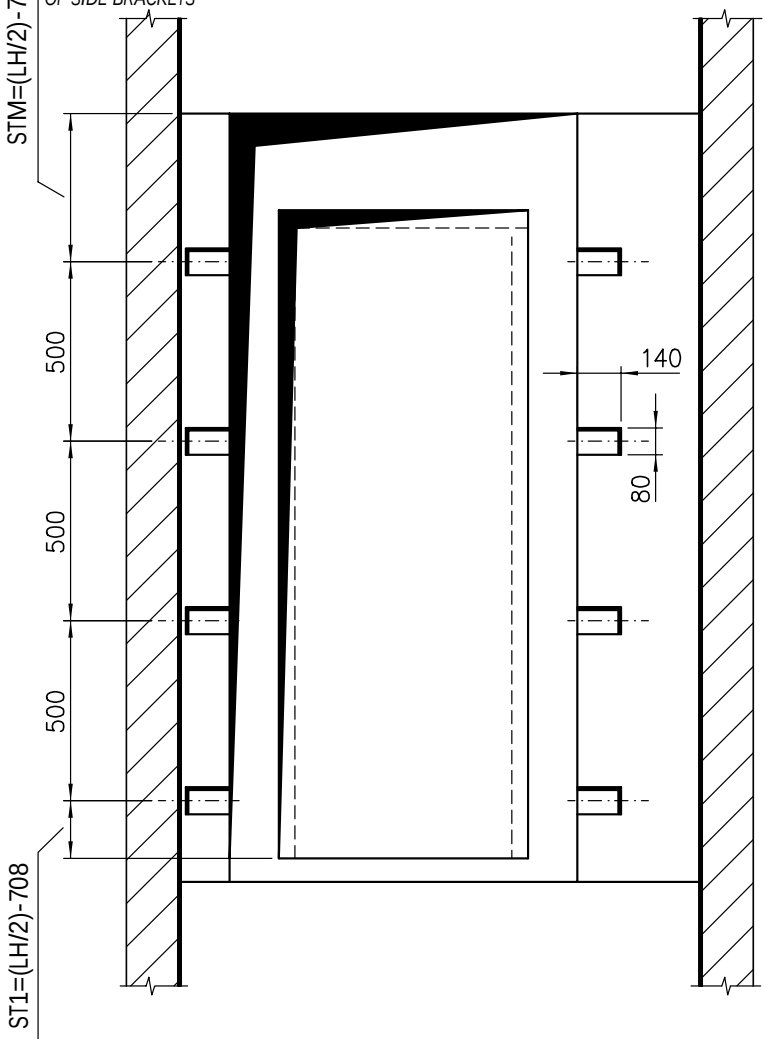

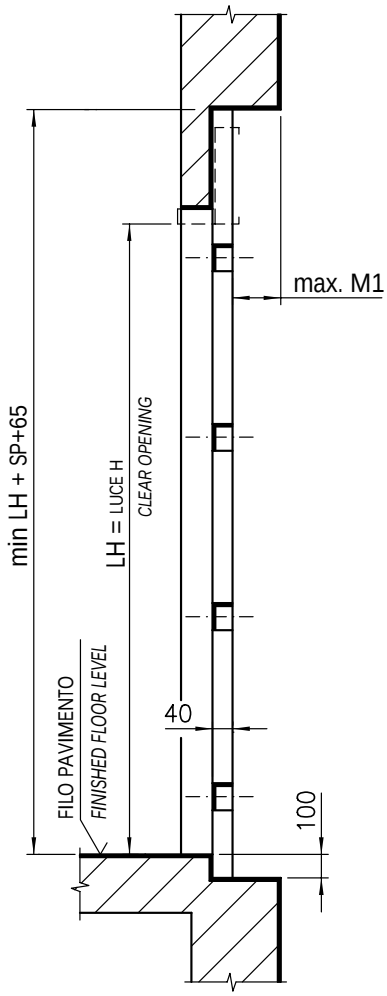

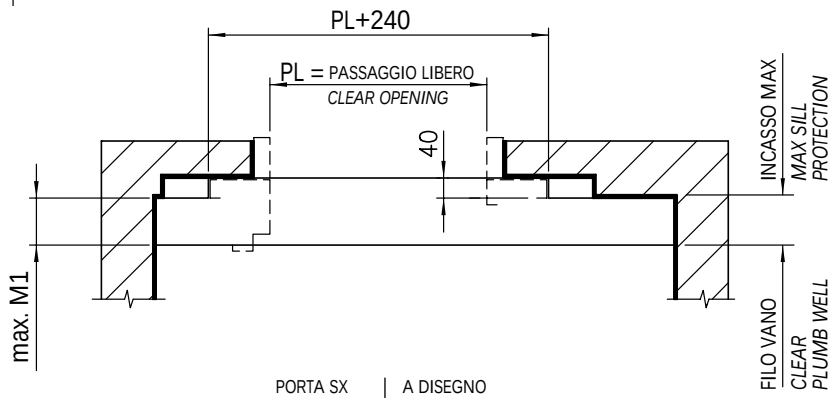

PORTA SX *LEFT HAND*	A DISEGNO *AS DRAWN*
PORTA DX *RIGHT HAND*	SIMMETRICA *SYMMETRICALLY OPPOSITE*

M1	Nazione *Country*	Classe *Form*
90	Italia *Italia*	REI 60 (LH ≤ 2700) REI 120 (LH ≤ 2700)
	Ungheria *Hungary*	60'
	Spagna *Spain*	30' ** 60' **
120	Italia *Italia*	REI 60 (LH > 2700) REI 120 (LH > 2700)
	Inghilterra *England*	60'
	Russia *Russia*	EI 60
	Romania *Romania*	120'

** IL MONTAGGIO DELLA PORTA PUÒ ESSERE ESEGUITO CON GLI STIPITI A VISTA

THE DOOR ASSEMBLY MAY BE CARRIED OUT WITH FRAMES IN VIEW

VANO MURATURA PER PORTA TAGLIAFUOCO "SLIM" TELESCOPICA 2 ANTE, TYP 11/R-L

SHAFT WALL FOR TWO PANELS FIRE-CUTTING "SLIM" TELESCOPIC LANDING DOOR

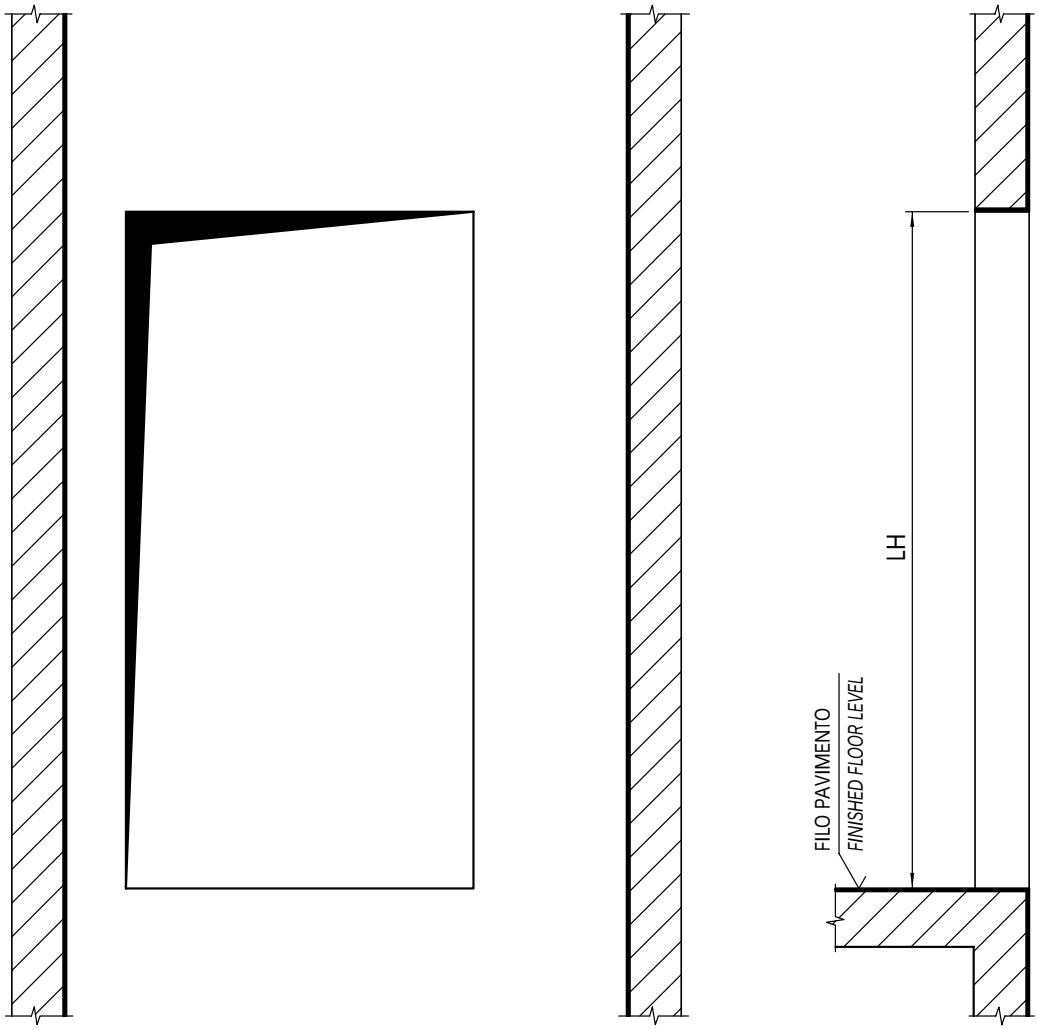

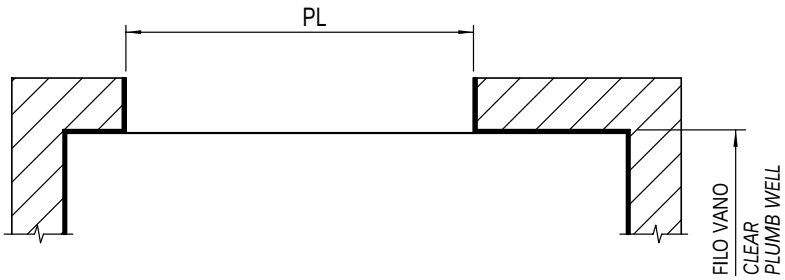

ACCOPPIAMENTO PORTA TAGLIAFUOCO TELESCOPICA 2 ANTE, TYP 11-12/R-L

ARRANGEMENT FOR TWO PANELS FIRE-CUTTING TELESCOPIC LANDING DOOR

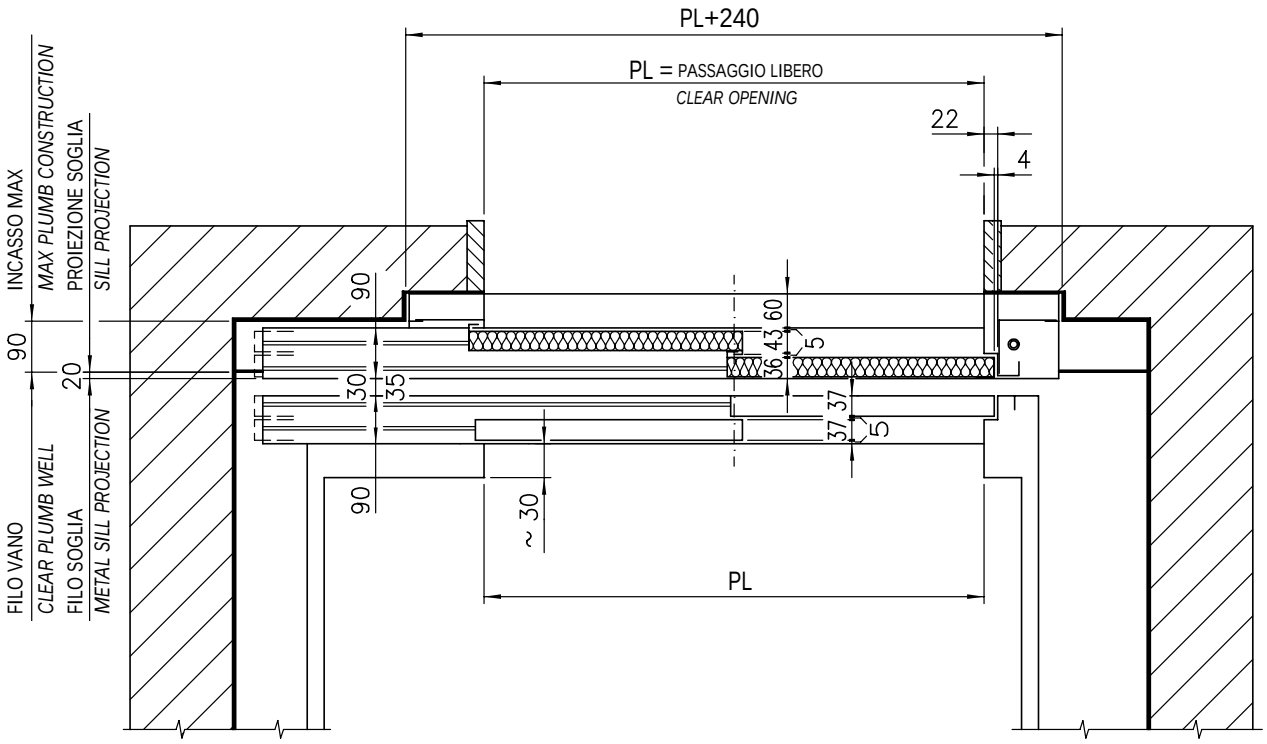

PORTA DX *RIGHT HAND*	A DISEGNO *AS DRAWN*
PORTA SX *LEFT HAND*	SIMMETRICA *SYMMETRICALLY OPPOSITE*

Nazione *Country*	Classe *Form*
Ungheria *Hungary*	60’

ACCOPPIAMENTO PORTA TAGLIAFUOCO ITALIA TELESCOPICA 2 ANTE, TYP 11-12/R-L

ARRANGEMENT FOR TWO PANELS ITALIAN FIRE-CUTTING TELESCOPIC LANDING DOOR

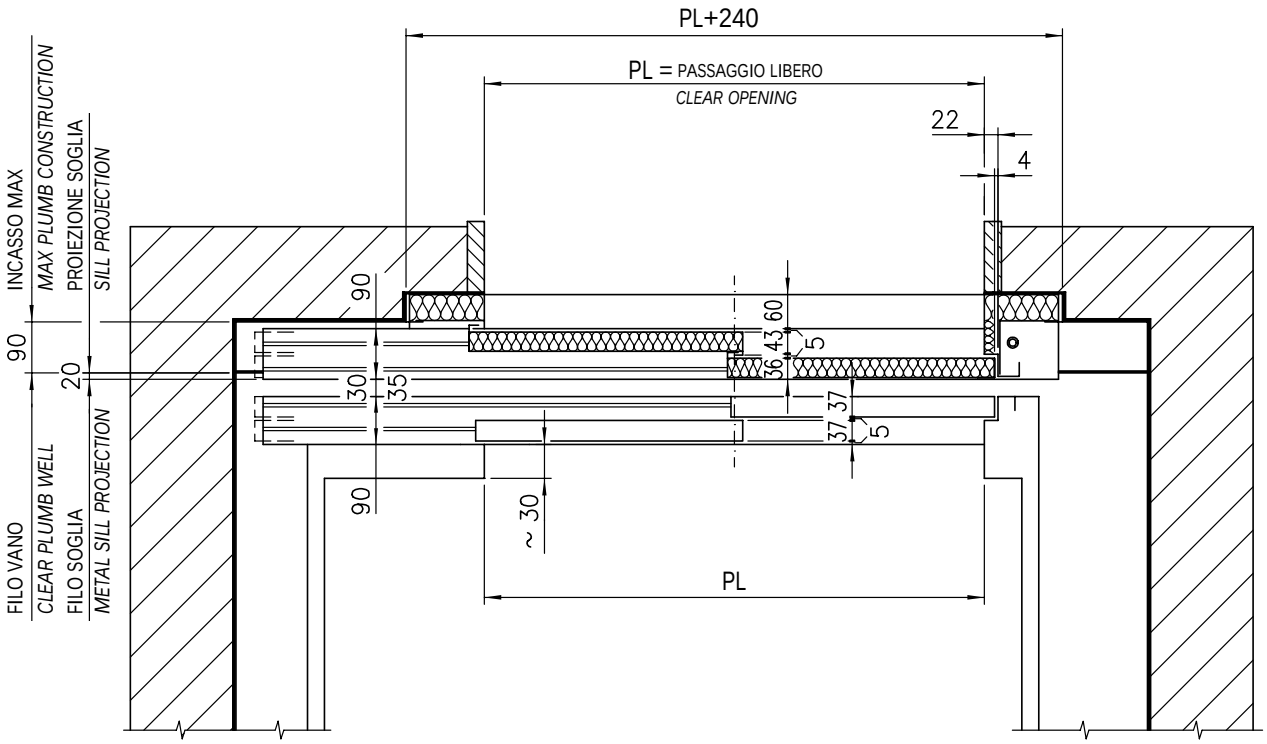

PORTA DX *RIGHT HAND*	A DISEGNO *AS DRAWN*
PORTA SX *LEFT HAND*	SIMMETRICA *SYMMETRICALLY OPPOSITE*

Nazione *Country*	Classe *Form*
Italia *Italy*	REI 60 (LH ≤ 2700) REI 120 (LH ≤ 2700)
Spagna *Spain*	30' 60'

**

** IL MONTAGGIO DELLA PORTA PUÒ ESSERE ESEGUITO CON GLI STIPITI A VISTA

THE DOOR ASSEMBLY MAY BE CARRIED OUT WITH FRAMES IN VIEW

ACCOPPIAMENTO PORTA TAGLIAFUOCO TELESCOPICA 2 ANTE, TYP 11-12/R-L

ARRANGEMENT FOR TWO PANELS FIRE-CUTTING TELESCOPIC LANDING DOOR

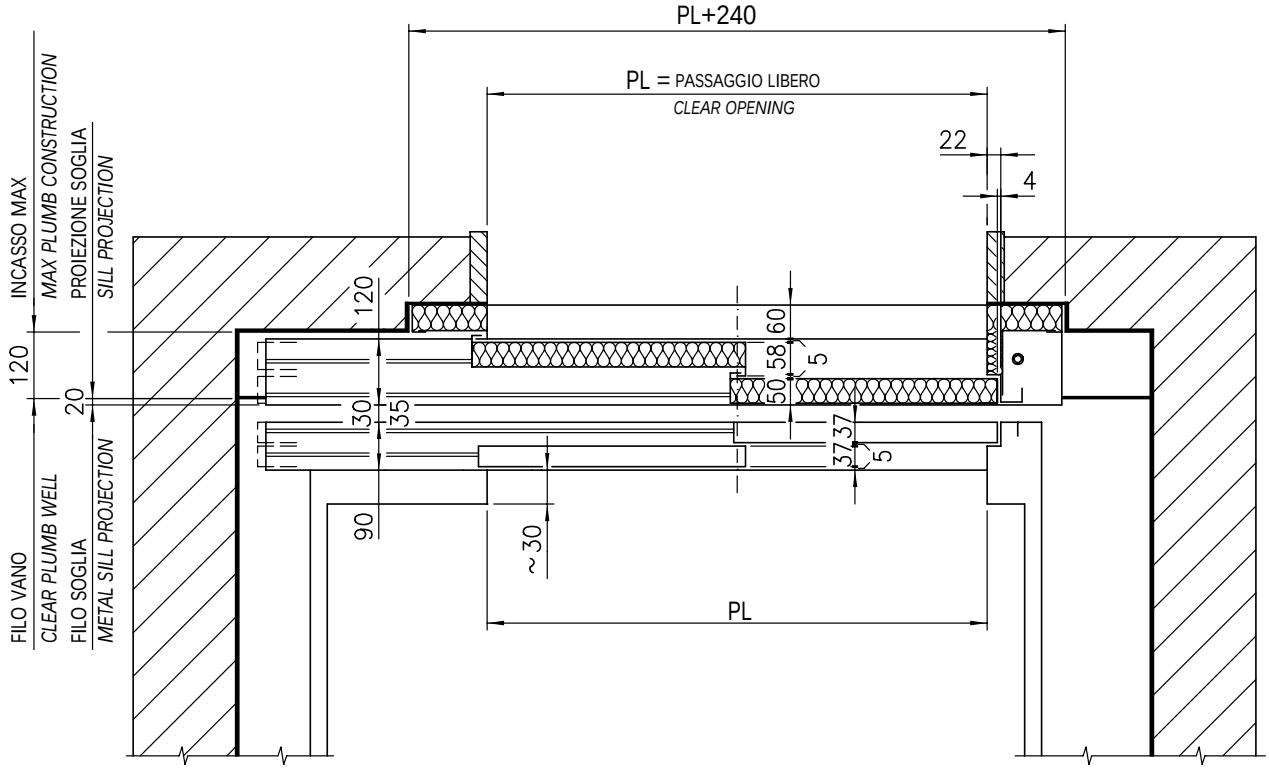

PORTA DX *RIGHT HAND*	A DISEGNO *AS DRAWN*
PORTA SX *LEFT HAND*	SIMMETRICA *SYMMETRICALLY OPPOSITE*

Nazione *Country*	Classe *Form*
Italia *Italia*	REI 60 (LH > 2700) REI 120 (LH > 2700)
Inghilterra *England*	60’
Russia *Russia*	EI 60
Romania *Romania*	120’

MONTAGGIO PORTA CON MONTANTI FISSI - PORTA TELESCOPICA 2 ANTE, TYP 11/R-L

DOOR ASSEMBLY WITH JAMBS - TWO PANELS TELESCOPIC LANDING DOOR

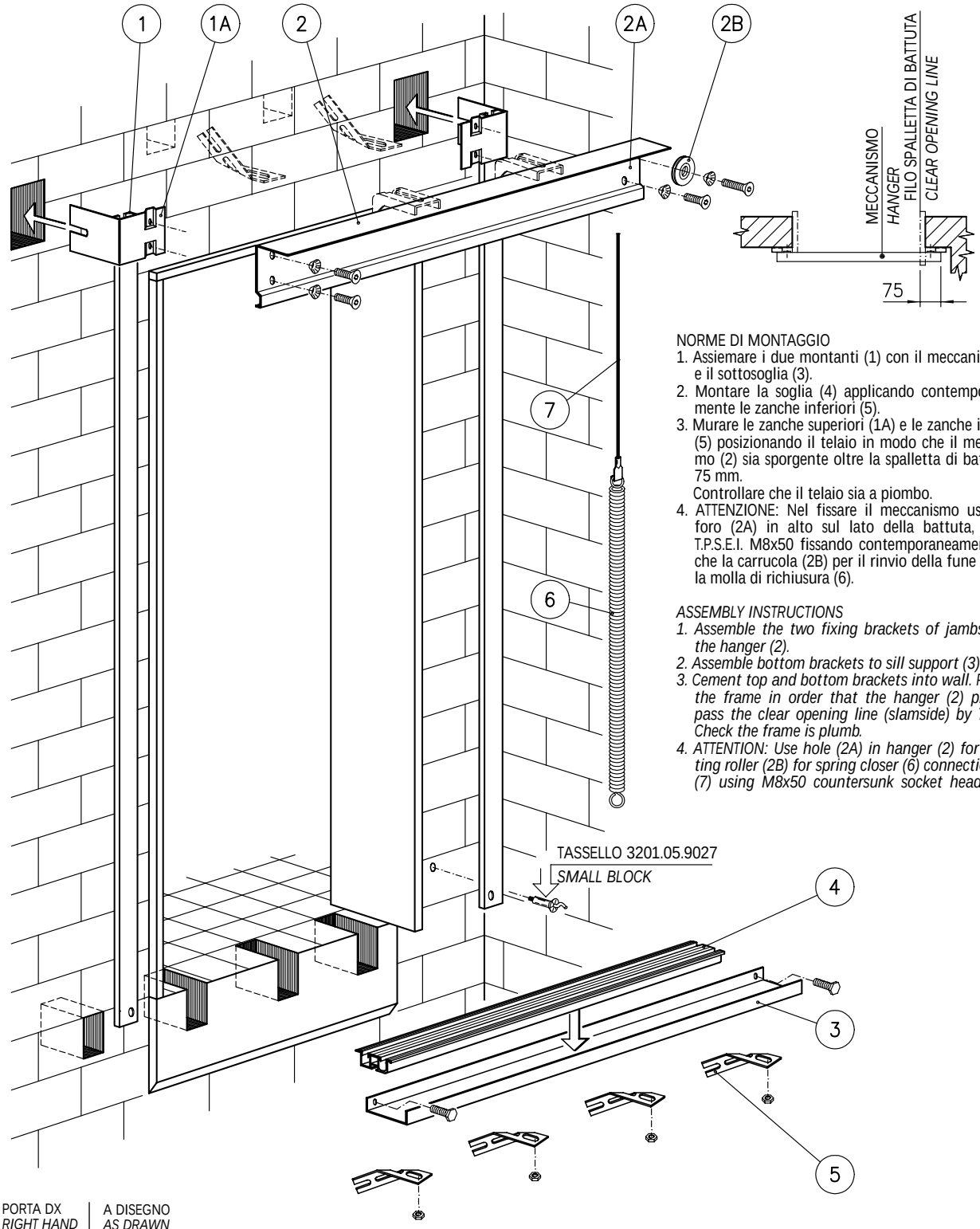

NORME DI MONTAGGIO

1. Assiemare i due montanti (1) con il meccanismo (2) e il sottosoglia (3).
2. Montare la soglia (4) applicando contemporaneamente le zanche inferiori (5).
3. Murare le zanche superiori (1A) e le zanche inferiori (5) posizionando il telaio in modo che il meccanismo (2) sia sporgente oltre la spalletta di battuta di 75 mm.
   Controllare che il telaio sia a piombo.
4. ATTENZIONE: Nel fissare il meccanismo usare nel foro (2A) in alto sul lato della battuta, la vite T.P.S.E.I. M8x50 fissando contemporaneamente anche la carrucola (2B) per il rinvio della fune (7) della molla di richiusura (6).

ASSEMBLY INSTRUCTIONS

1. *Assemble the two fixing brackets of jambs (1) to the hanger (2).*
2. *Assemble bottom brackets to sill support (3).*
3. *Cement top and bottom brackets into wall. Position the frame in order that the hanger (2) protudes pass the clear opening line (slamside) by 75 mm. Check the frame is plumb.*
4. *ATTENTION: Use hole (2A) in hanger (2) for mounting roller (2B) for spring closer (6) connection rope (7) using M8x50 countersunk socket head screw.*

PORTA DX *RIGHT HAND*	A DISEGNO *AS DRAWN*
PORTA SX *LEFT HAND*	SIMMETRICA *SYMMETRICALLY OPPOSITE*

MONTAGGIO PORTA CON DIME RECUPERABILI - PORTA TELESCOPICA 2 ANTE, TYP 11/R-L

DOOR ASSEMBLY WITH RECLAIMABLE TEMPLATE - TWO PANELS TELESCOPIc LANDING DOOR

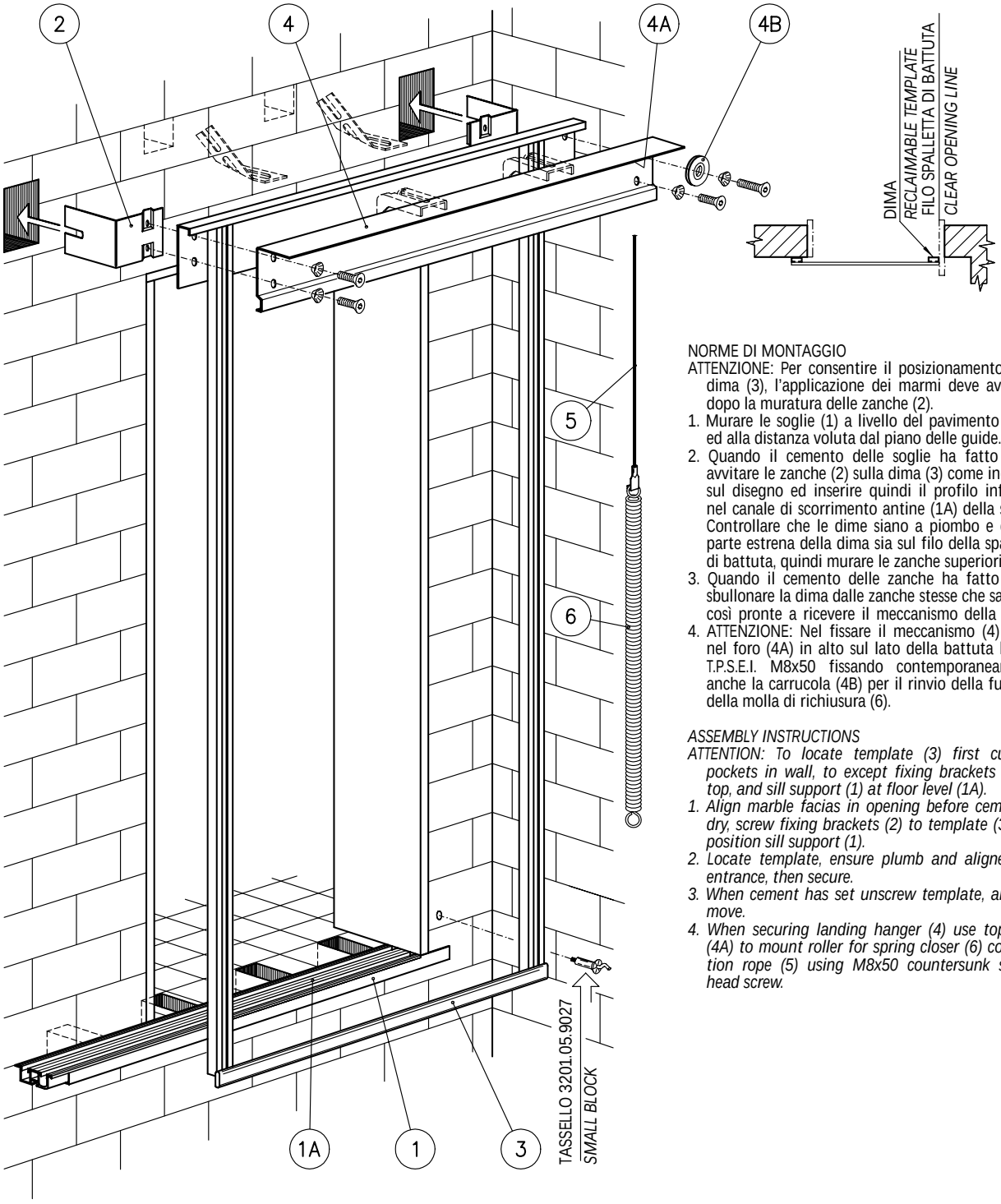

NORME DI MONTAGGIO

ATTENZIONE: Per consentire il posizionamento della dima (3), l'applicazione dei marmi deve avvenire dopo la muratura delle zanche (2).

1. Murare le soglie (1) a livello del pavimento finito ed alla distanza voluta dal piano delle guide.
2. Quando il cemento delle soglie ha fatto presa avvitare le zanche (2) sulla dima (3) come indicato sul disegno ed inserire quindi il profilo inferiore nel canale di scorrimento antine (1A) della soglia. Controllare che le dime siano a piombo e che la parte estrena della dima sia sul filo della spalletta di battuta, quindi murare le zanche superiori.
3. Quando il cemento delle zanche ha fatto presa sbullonare la dima dalle zanche stesse che saranno così pronte a ricevere il meccanismo della porta.
4. ATTENZIONE: Nel fissare il meccanismo (4) usare nel foro (4A) in alto sul lato della battuta la vite T.P.S.E.I. M8x50 fissando contemporaneamente anche la carrucola (4B) per il rinvio della fune (5) della molla di richiusura (6).

ASSEMBLY INSTRUCTIONS

ATTENTION: To locate template (3) first cut-out pockets in wall, to except fixing brackets (2) at top, and sill support (1) at floor level (1A).

1. *Align marble facias in opening before cement is dry, screw fixing brackets (2) to template (3) and position sill support (1).*
2. *Locate template, ensure plumb and alignent to entrance, then secure.*
3. *When cement has set unscrew template, and remove.*
4. *When securing landing hanger (4) use top hole (4A) to mount roller for spring closer (6) connection rope (5) using M8x50 countersunk socket head screw.*

PORTA DX *RIGHT HAND*	A DISEGNO *AS DRAWN*
PORTA SX *LEFT HAND*	SIMMETRICA *SYMMETRICALLY OPPOSITE*

VANO MURATURA PORTA SENZA STIPITI - PORTA TELESCOPICA 2 ANTE TYP 11/R-L

SHAFT WALL FOR DOOR WITHOUT FRAME - TWO PANELS TELESCOPIC LANDING DOOR

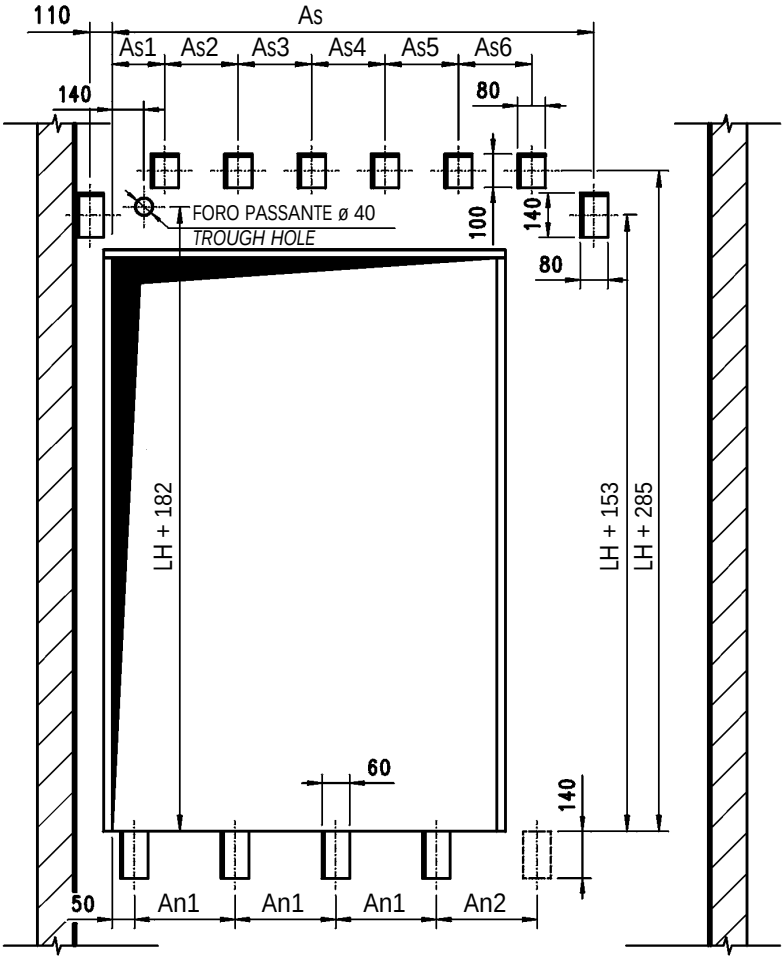

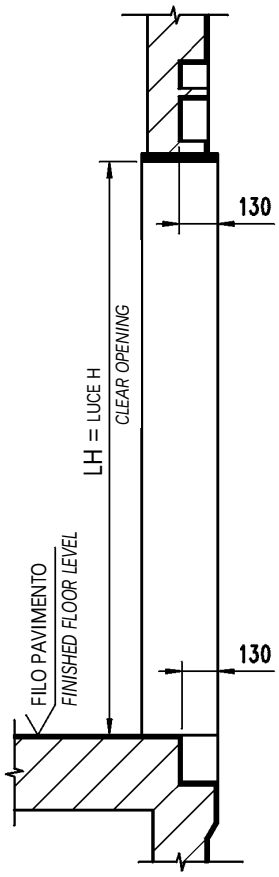

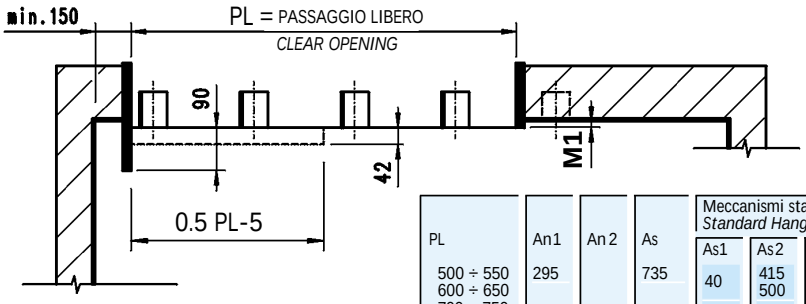

Determinazione meccanismi rinforzati secondo pag. 1.18.1
For application of strengthened hangers see page 1.18.1

M1	20	Fissaggio con montanti *Assembly with jambs*
	15	Fissaggio con dime rec. *Assembly with rec. temp.*

FISSAGGI A RICHIESTA
FIXINGS ON REQUEST

PORTA SX *LEFT HAND*	A DISEGNO *AS DRAWN*
PORTA DX *RIGHT HAND*	SIMMETRICA *SYMMETRICALLY OPPOSITE*

PL	An1	An 2	As	Meccanismi standard *Standard Hangers* As1	As2	As3	As4	As5	Meccanismi rinforzati *Strengthened Hangers* As1	As2	As3	As4	As5	As6
500 ÷ 550	295		735	40	415					415	/			
600 ÷ 650					500	/	/	/		495		/	/	/
700 ÷ 750	250		960	80	580					580	415			
800											565			
850					270	425			40		350	420		
900						350	495			375	430	415		
950						470	375							
1000					375									
1050	400	/	1410							450	415	580		
1100				40		545	300			525	425	570		
1150					495	500					545	450		
1200 ÷ 1250					600	470	600			530	530	570		
1300	550		1860			545	525				550	550		
1350 ÷ 1400					375	345	500	450			390	390	400	330
1450	414	414	2280										360	360
1500	424	424	2330							450	465	410	390	380
1550	444	444	2430						80					
1600	454	454	2480									485	385	385
1650	474	474	2580	/	/	/	/	/			540			
1700	484	484	2630										410	410
1750	504	504	2730							500		535		
1800	514	514	2780										485	485

PORTE AUTOMATICHE SERIE 3201-HYDRA
AUTOMATIC DOORS SERIES 3201-HYDRA

Cod. 3201.30.0300
Pag./*page* 3.1
Data/*date* 15.02.1999
Vers./*version* /

PORTA DI CABINA 2 ANTE OPPOSTE, TYP 02/C PL=500÷950
TWO PANELS CENTRE PARTING CAR DOOR

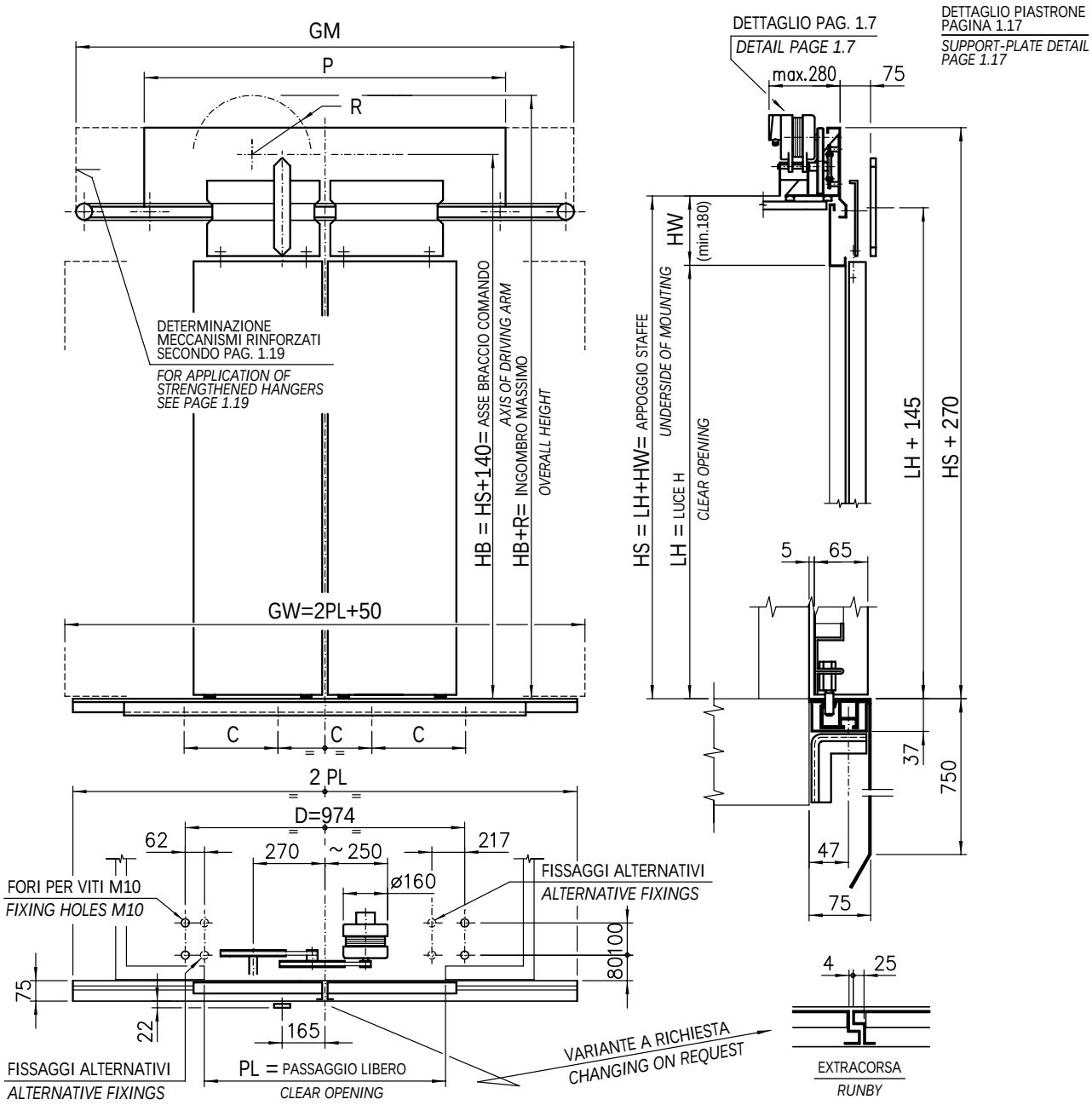

	PL	Peso totale *Total weight* Kg LH=2000	Rapporto *Ratio*	Motore C.A. - *A.C. Motor* Assorbimento Amp. *Current Amp.* 125 V	220 V	380 V	Coppia *Torque* Kg.cm	R	GM	C	Meccanismi Standard *Standard Hangers* P	Meccanismi Rinforzati *Strengthened Hangers* P
	500	80						190	1010			1000
	550	82	1/39					205	1140			1140
	600	85						215	1240	250	1000	1240
	650	86		0,6	0,35	0,2	14	230	1290			1290
	700	88						240	1390			1390
*	750	91	1/45					255	1560			1560
*	800	98						265	1660			1660
	850	99						280	1710	400	1450	1710
	900	105	1/61	0,9	0,52	0,3	24	290	1840			1840
	950	107						305	1940			1900

* ATTENZIONE: GM > GW
ATTENTION: GM > GW

PORTE AUTOMATICHE SERIE 3201-HYDRA
AUTOMATIC DOORS SERIES 3201-HYDRA

Cod. 3201.30.0300
Pag./*page* 3.2
Data/*date* 02.09.2004
Vers./*version* A

PORTA DI CABINA 2 ANTE OPPOSTE, TYP 02/C PL=1000÷1800

TWO PANELS CENTRE PARTING CAR DOOR

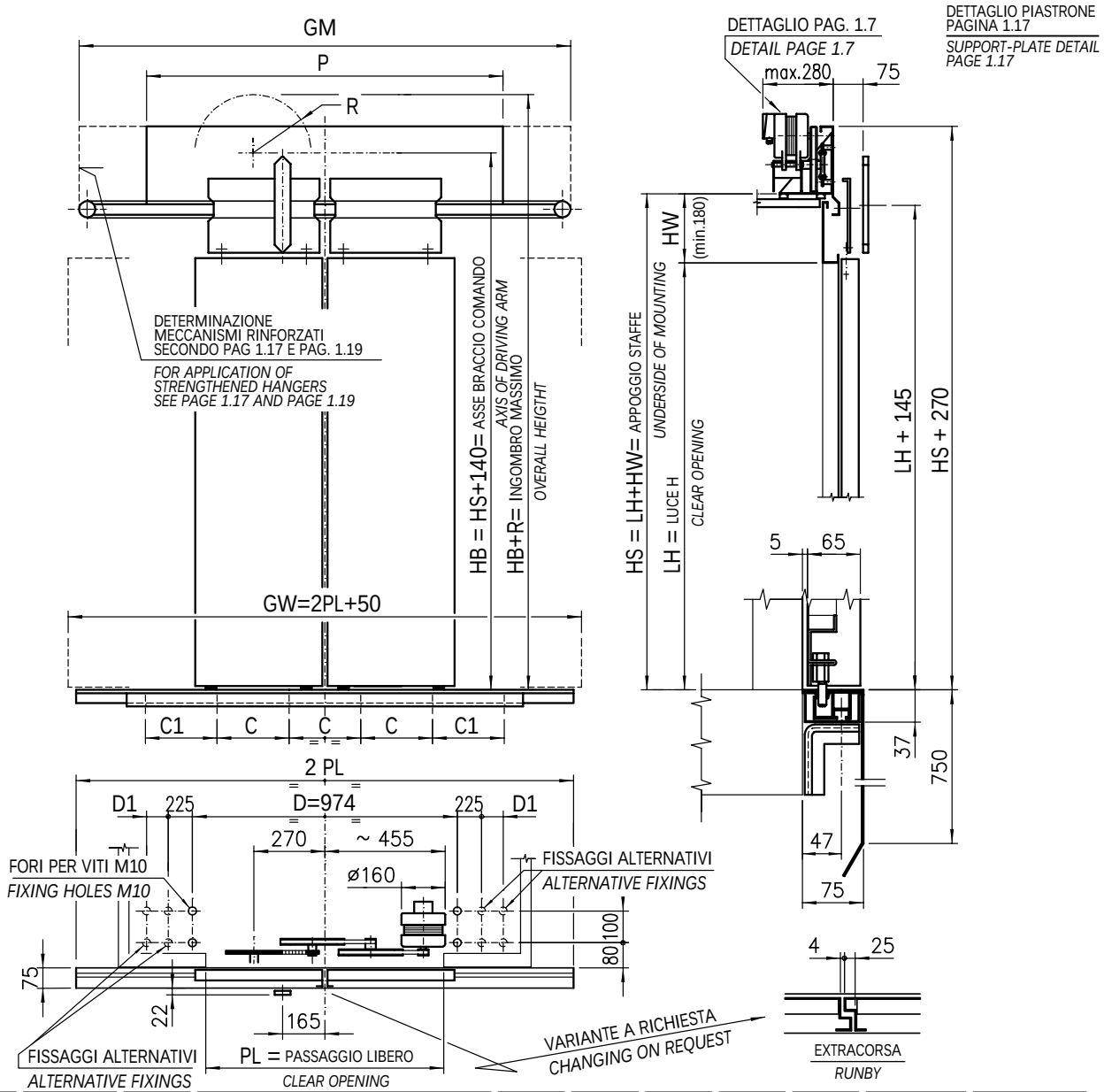

	PL	Peso totale *Total weight* Kg LH=2000	Rapporto *Ratio*	Motore C.A. - *A.C. Motor* Assorbimento Amp. *Current Amp.* 125 V	220 V	380 V	Coppia *Torque* Kg.cm	R	GM	C	C1	D1	Meccanismi Standard *Standard Hangers* P	Meccanismi Rinforzati *Strengthened Hangers* P
	1000	122						315	1990	400		/	1450	1990
	1050	124						328	2040					2040
	1100	126						340	2090					2090
	1150	127						353	2140				1900	2140
	1200	132						365	2440					2440
	1250	134						378	2540	550	/	163		2540
	1300	153						390	2590					2590
	1350	155						403	2640				2440	2640
	1400	157	1/89	0,9	0,52	0,3	24	415	2690					2690
*	1450	183						428	2960	542				2960
	1500	192						440	3010	552				3010
	1550	194						453	3060	562				3060
	1600	197						465	3110	409	409	/	/	3110
	1650	200						478	3160	416	416			3160
	1700	203						490	3210	423	423			3210
	1750	206						503	3260	430	430			3260
	1800	217						515	3630	483	483			3630

* ATTENZIONE: GM > GW
ATTENTION: GM > GW

PORTA DI CABINA 2 ANTE OPPOSTE CON TRASMISSIONE A CINGHIA, TYP 02/C PL=600÷1800

TWO PANELS CENTRE PARTING CAR DOOR WITH BELT TRANSMISSION

NOTA: CON IL MODELLO SEMIAUTOMATICO LE MISURE NON CAMBIANO

NOTE: WITH SEMI-AUTHOMATIC TYPE THE SIZES DON'T CHANGE

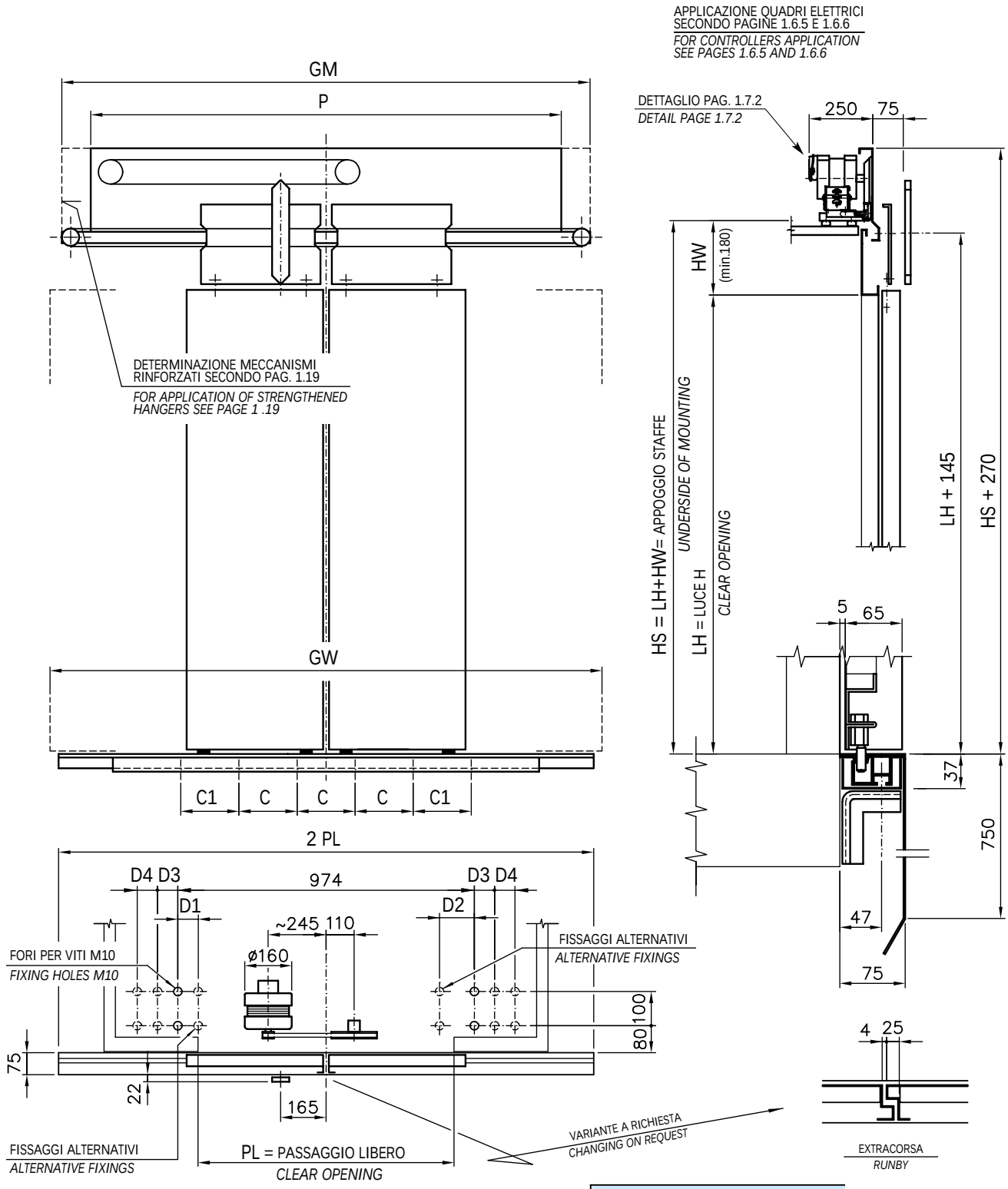

TABELLA VARIABILI A pag. 3.2.1.t
FOR SCHEDULE SEE page 3.2.1.t

PORTA DI CABINA 2 ANTE OPPOSTE CON TRASMISSIONE A CINGHIA, TYP 02/C PL=600÷1800

TWO PANELS CENTRE PARTING CAR DOOR WITH BELT TRANSMISSION

	PL	PESO TOTALE *TOTAL WEIGHT* Kg LH = 2000	C	C1	D1	D2	D3	D4	GW	GM	MECCANISMI STANDARD *STANDARD HANGERS* P	Ex.	MECCANISMI RINFORZATI *STRENGTHENED HANGERS* P	Ex.
*	600	85							1250	1290	1290		1290	
*	650	86	250						1350	1390	1390		1390	
	700	88							1450					
*	750	91			62	217	/	/	1550	1560	1540		1560	
*	800	98							1650	1660			1660	
	850	99							1750	1710		A	1710	
	900	105	400	/					1850	1840	1740		1840	
	950	107							1950	1940			1940	
	1000	122							2050	1990			1990	
	1050	124							2150	2040			2040	
	1100	126							2250	2090	1930		2090	
	1150	127							2350	2140			2140	
	1200	132							2450	2440	2090		2440	C
	1250	134	550					163	2550	2540			2540	
	1300	153							2650	2590			2590	
	1350	155							2750	2640	2440	C	2640	
	1400	157			/	/	225		2850	2690			2690	
*	1450	183	542						2950	2960			2960	
	1500	192	552						3050	3010			3010	
	1550	194	562						3150	3060			3060	
	1600	197	409	409				/	3250	3110	/		3110	
	1650	200	416	416					3350	3160			3160	
	1700	203	423	423					3450	3210			3210	
	1750	206	430	430					3550	3260			3260	
	1800	217	437	437					3560	3630			3630	

Ex. = ESECUZIONE / *EXECUTION* — RIFERIMENTO PAGINA 1.17.1 / *REFERENCE PAGE 1.17.1*

* ATTENZIONE. GM > GW / *ATTENTION: GM > GW*

PORTE AUTOMATICHE SERIE 3201-HYDRA
AUTOMATIC DOORS SERIES 3201-HYDRA

Cod.	3201.30.0300
Pag./*page*	3.3
Data/*date*	15.02.1999
Vers./*version*	/

PORTA DI PIANO STANDARD 2 ANTE OPPOSTE, TYP 01/C PL=500÷1800

TWO PANELS CENTRE PARTING LANDING DOOR

PER I FISSAGGI ALTERNATIVI VEDERE PAG. 8.1.1

FOR ALTERNATIVE FIXINGS SEE PAGE 8.1.1

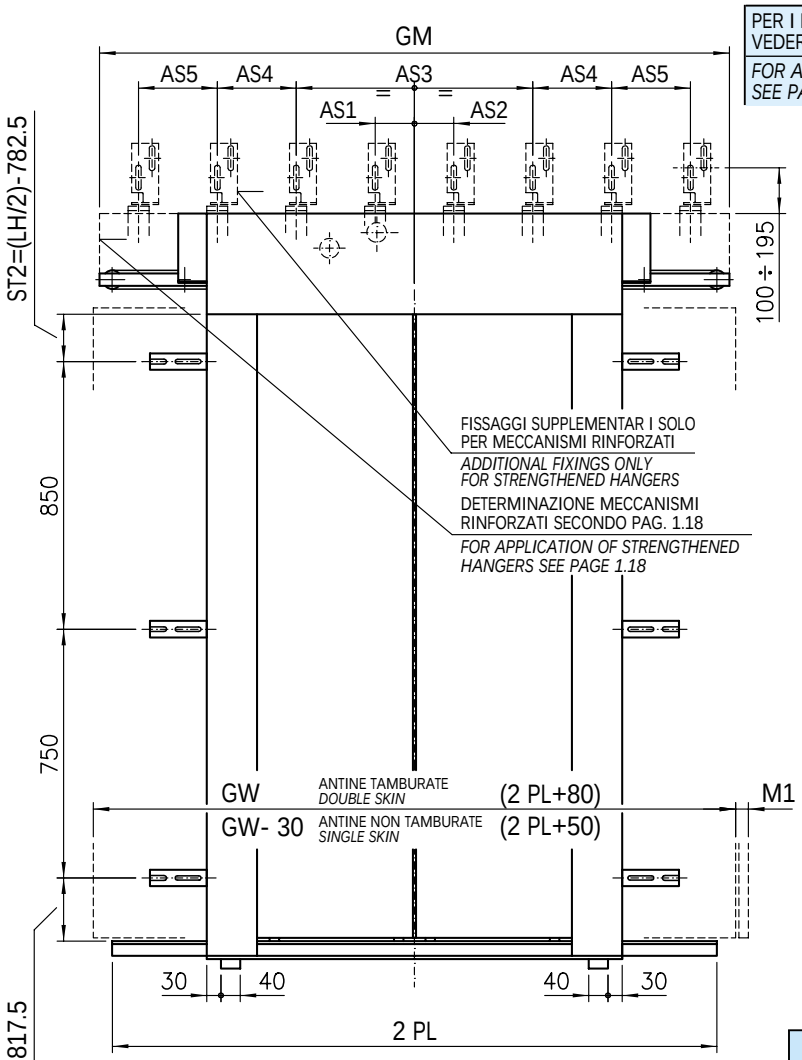

ATTENZIONE: PER LH > 2100 CONSULTARE LA PAGINA 1.4 PER LE MISURE DEGLI STAFFAGGI LATERALI

NOTE: HEIGHT > 2100 SEE PAGE 1.4 FOR DIMENSIONS OF SIDE BRACKETS

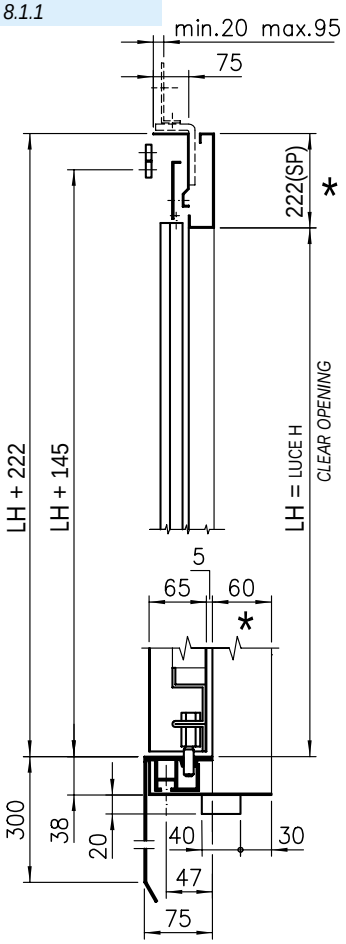

LE QUOTE CON ASTERISCO SONO VARIABILI A RICHIESTA

DIMENSIONS ARE CHANGEABLE ON REQUEST

*

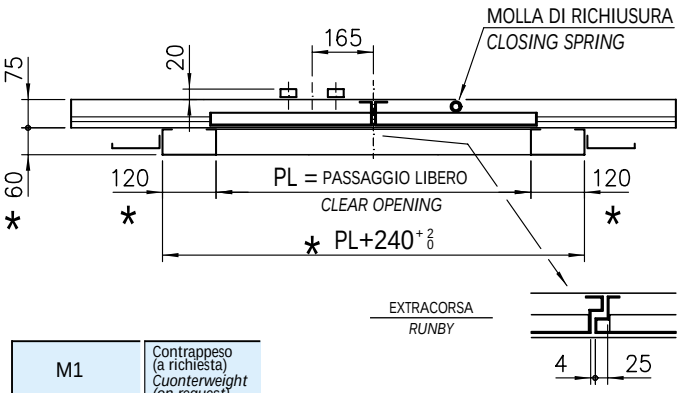

VARIANTE A RICHIESTA

CHANGING ON REQUEST

M1	Contrappeso (a richiesta) *Cuonterweight (on request)*
Antine tamburate *Double skins*	33
Antine non tamb. *Single skins*	45

PL	GM	GW	Meccanismi rinforzati *Strengthened Hangers* As1	As2	As3	As4	As5
500	1140	1080					
550	1190	1180			/		
600	1290	1280					
650	1340	1380	235	235			
700	1460	1480			1220	/	/
750	1610	1580					
800	1660	1680					
850	1710	1780				225	
900	1890	1880			770	450	
950	1940	1980					
1000	2080	2080		30	840	415	
1050	2130	2180					
1100	2230	2280	/		920	600	
1150	2380	2380					
1200	2490	2480					
1250	2540	2580					
1300	2630	2680		45	1100	505	
1350	2780	2780					
1400	2830	2880					280
1450	2980	2980					345
1500	3030	3080			1360	345	
1550	3180	3180					370
1600	3230	3280	255	255	1510	370	
1650	3380	3380					
1700	3430	3480					
1750	3580	3580			1610	395	395
1800	3630	3680					

PORTE AUTOMATICHE SERIE 3201-HYDRA
AUTOMATIC DOORS SERIES 3201-HYDRA

Cod. 3201.30.0300
Pag./*page* 3.4
Data/*date* 15.02.1999
Vers./*version* /

VANO MURATURA PER PORTA 2 ANTE OPPOSTE, TYP 01/C
TWO PANELS CENTRE PARTING LANDING DOOR

ATTENZIONE: PER LH > 2100 CONSULTARE LA PAGINA 1.4 PER LE MISURE DEGLI STAFFAGGI LATERALI
NOTE: HEIGHT > 2100 SEE PAGE 1.4 FOR DIMENSIONS OF SIDE BRACKETS

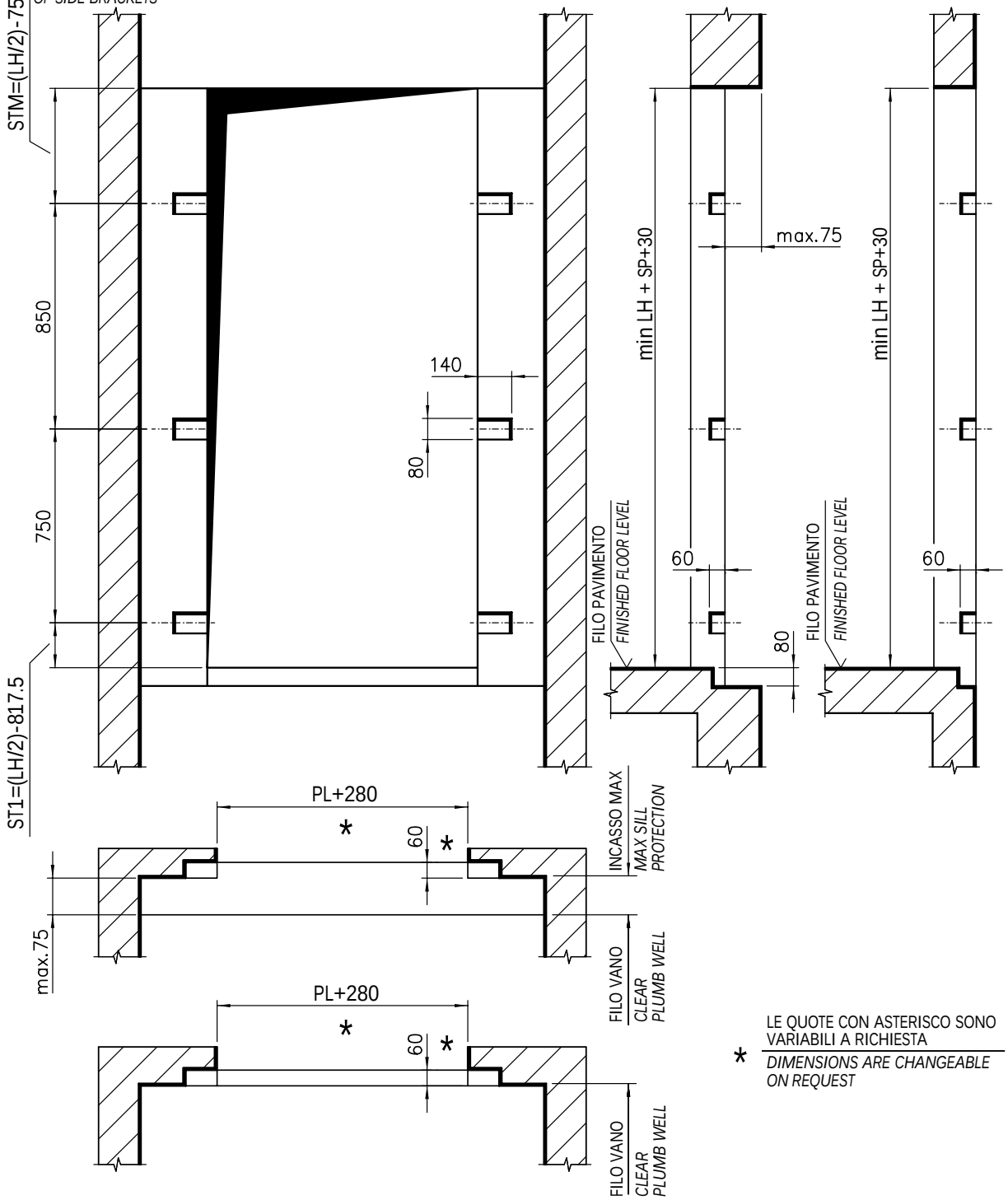

* LE QUOTE CON ASTERISCO SONO VARIABILI A RICHIESTA
DIMENSIONS ARE CHANGEABLE ON REQUEST

PORTE AUTOMATICHE SERIE 3201-HYDRA
AUTOMATIC DOORS SERIES 3201-HYDRA

Cod.	3201.30.0300
Pag./*page*	3.4.1
Data/*date*	15.02.1999
Vers./*version*	/

PORTA DI PIANO A NORME DIN 18091 TELESCOPICA 2 ANTE OPPOSTE, TYP 01/C PL=500÷1800

TWO PANELS ACCORDING TO DIN 18091 CENTRE PARTING LANDING DOOR

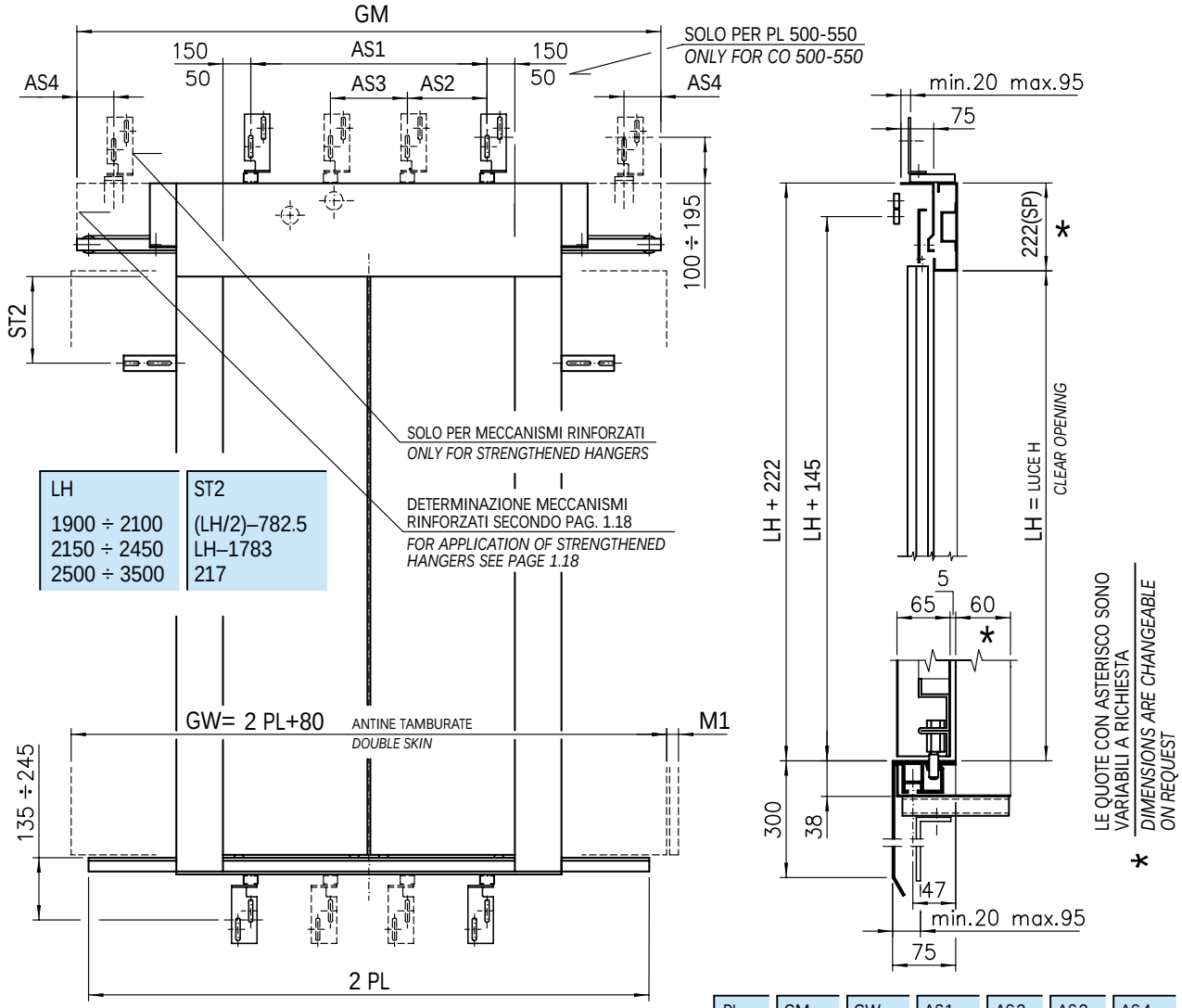

LH	ST2
1900 ÷ 2100	(LH/2)–782.5
2150 ÷ 2450	LH–1783
2500 ÷ 3500	217

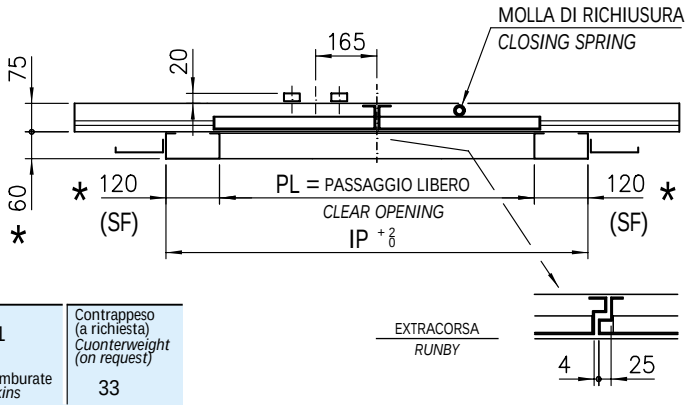

M1	Contrappeso (a richiesta) *Cuonterweight (on request)*
Antine tamburate *Double skins*	33

DIMENSIONI CERTIFICATE
CERTIFIED DIMENSIONS

DIN 18091	IP	max. 2800
	LH	max. 2500
	LH+SP	max. 2650
	SF>150	con tamburatura *with double plate*

PL	GM	GW	AS1	AS2	AS3	AS4
500	1140	1080	400			
550	1190	1180	450			/
600	1290	1280	300			35
650	1340	1380	350			60
700	1460	1480	400	/		120
750	1610	1580	450			195
800	1660	1680	500			220
850	1710	1780	550			245
900	1890	1880	600		/	110
950	1940	1980	650	400		135
1000	2080	2080	700	425		205
1050	2130	2180	750	450		230
1100	2230	2280	800	475		55
1150	2380	2380	850	500		130
1200	2490	2480	900	525		190
1250	2540	2580	950	550		215
1300	2630	2680	1000	575		260
1350	2780	2780	1050	600		55
1400	2830	2880	1100	367	367	80
1450	2980	2980	1150	383	383	120
1500	3030	3080	1200	400	400	
1550	3180	3180	1250	417	417	195
1600	3230	3280	1300	433	433	120
1650	3380	3380	1350	450	450	195
1700	3430	3480	1400	467	467	120
1750	3580	3580	1450	483	483	195
1800	3630	3680	1500	500	500	220

PORTE AUTOMATICHE SERIE 3201-HYDRA
AUTOMATIC DOORS SERIES 3201-HYDRA

Cod. 3201.30.0300
Pag./*page* 3.4.2
Data/*date* 15.02.1999
Vers./*version* /

VANO MURATURA PER PORTE DI PIANO A NORME DIN 18091 2 ANTE OPPOSTE, TYP 01/C

SHAFT WALL ACCORDING TO DIN 18091 FOR TWO PANELS CENTRE PARTING LANDING DOOR

LH	STM
1900 ÷ 2100	(LH/2)–717.5+SP
2150 ÷ 2450	LH–1718+SP
2500 ÷ 3500	282+SP

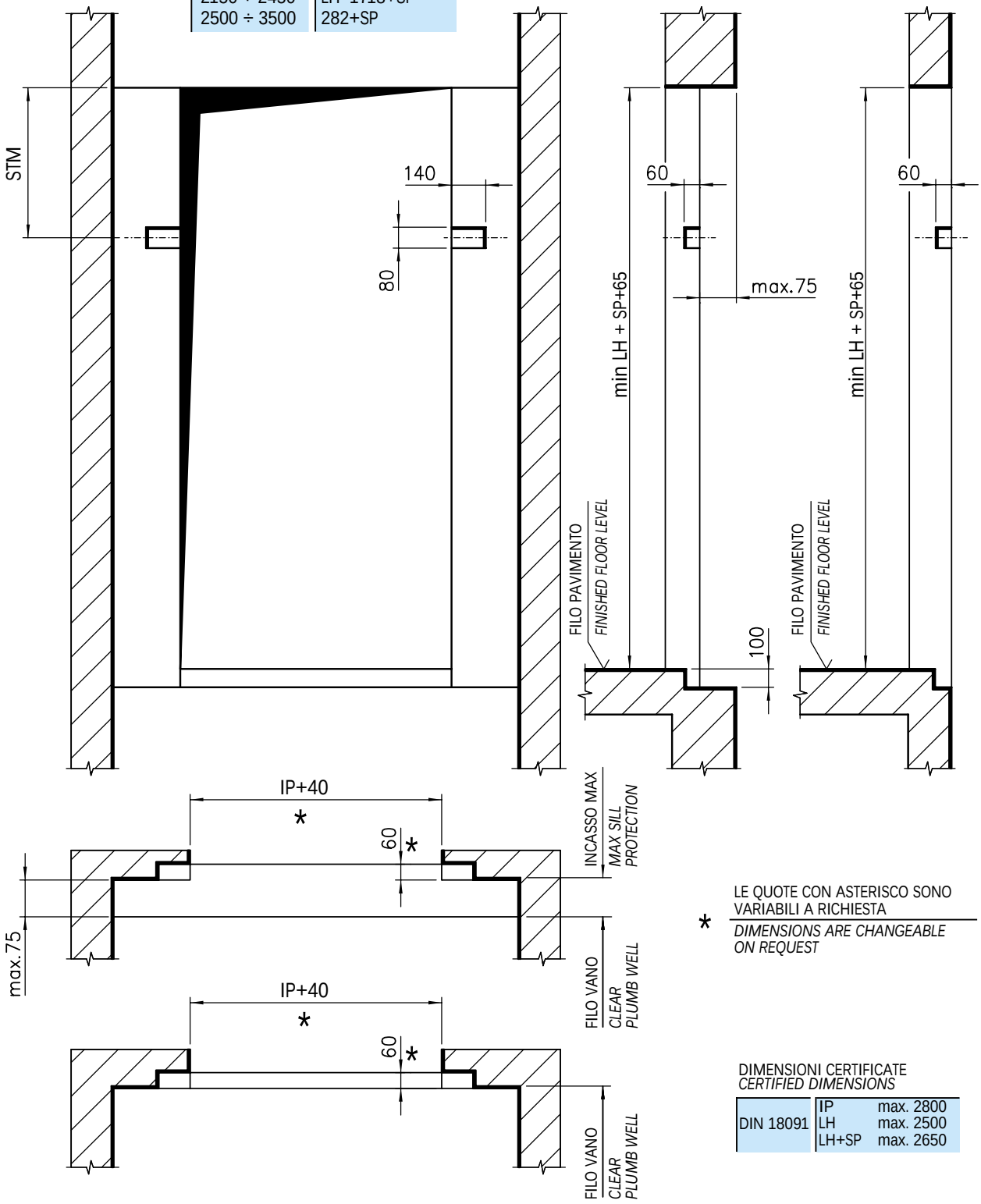

* LE QUOTE CON ASTERISCO SONO VARIABILI A RICHIESTA

DIMENSIONS ARE CHANGEABLE ON REQUEST

DIMENSIONI CERTIFICATE
CERTIFIED DIMENSIONS

DIN 18091	IP	max. 2800
	LH	max. 2500
	LH+SP	max. 2650

ACCOPPIAMENTO PER PORTA STANDARD E A NORME DIN 18091 2 ANTE OPPOSTE, TYP 01-02/C

ARRANGEMENT FOR TWO PANELS STANDARD AND IN ACCORDANCE WITH DIN 18091 DOOR

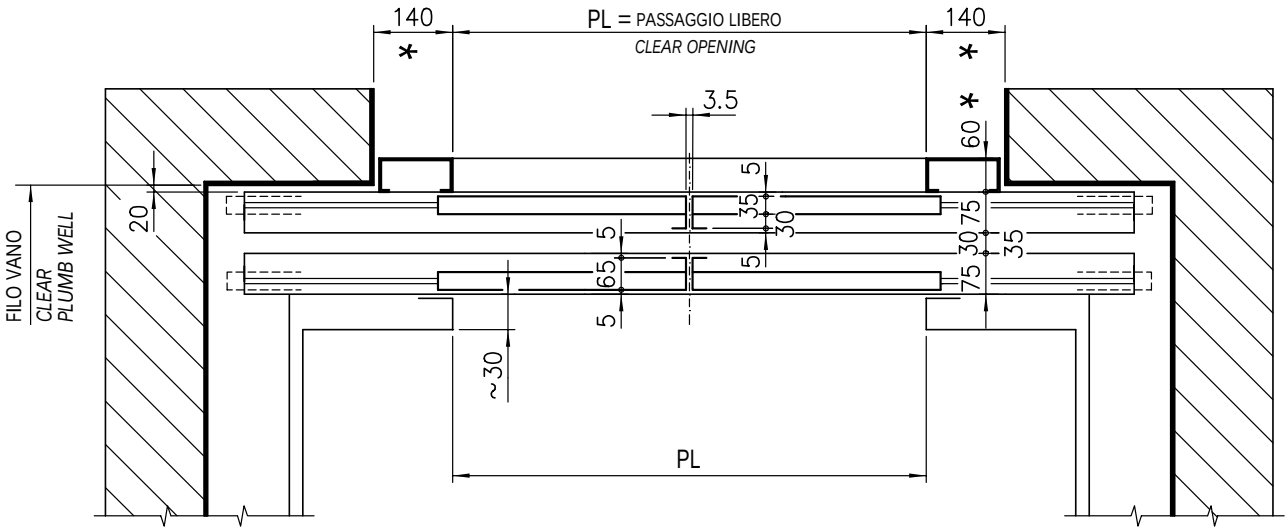

MONTAGGIO A SBALZO

WALL INSTALLATION

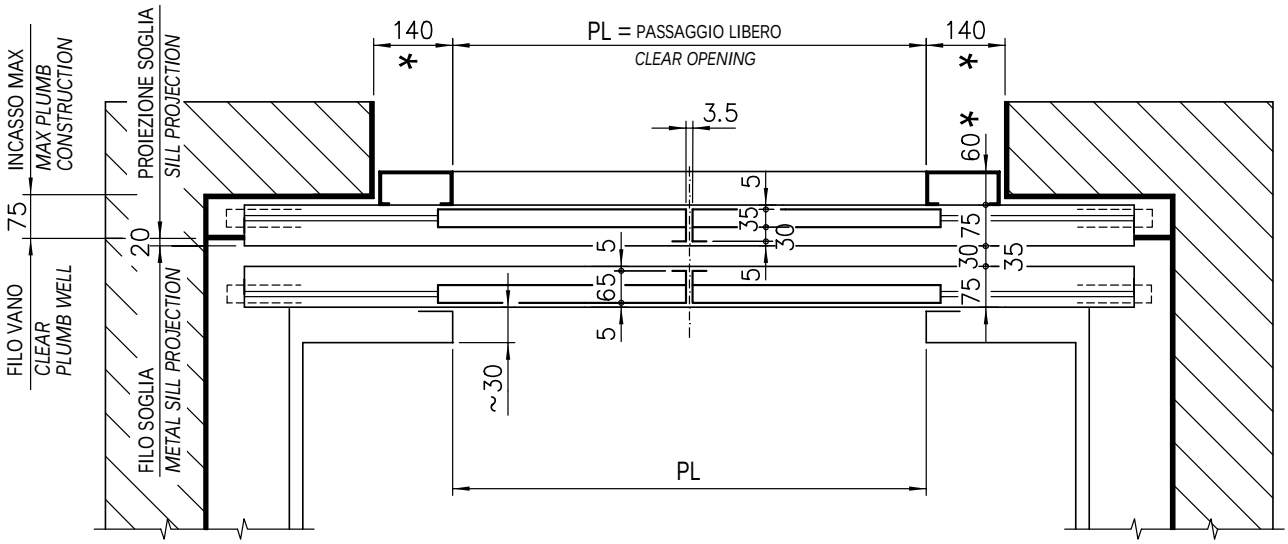

MONTAGGIO IN NICCHIA

NICHE INSTALLATION

* LE QUOTE CON ASTERISCO SONO VARIABILI A RICHIESTA

DIMENSIONS ARE CHANGEABLE ON REQUEST

ACCOPPIAMENTO PER PORTA 2 ANTE OPPOSTE, ARIES TYP 01/C HYDRA TYP 02/C

ARRANGEMENT FOR TWO PANELS CENTRE PARTING DOOR

3201 - ARIES, TYP 01/C

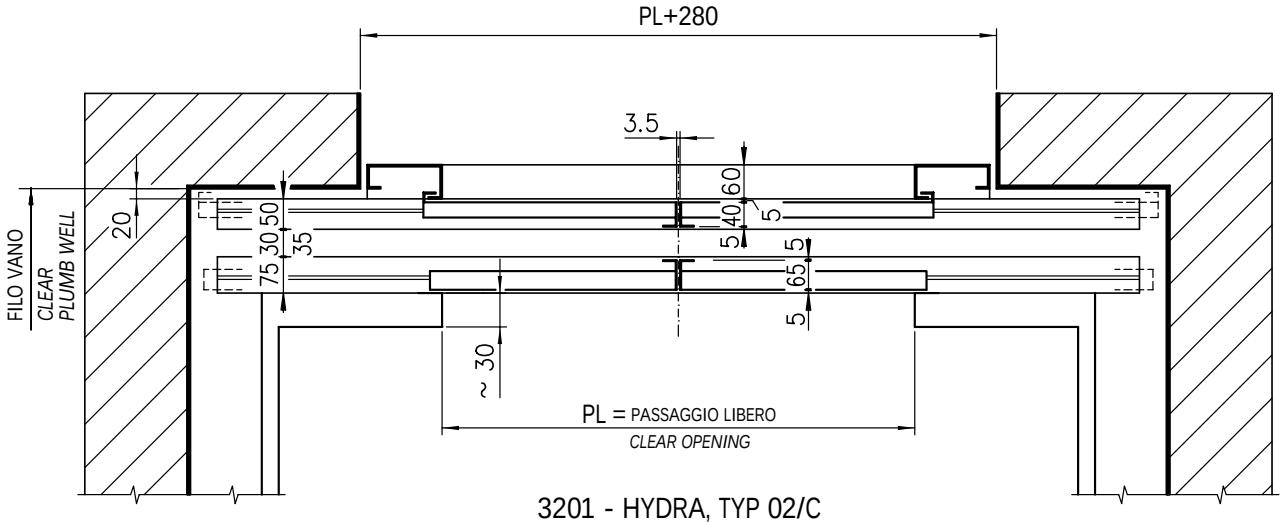

3201 - HYDRA, TYP 02/C

MONTAGGIO A SBALZO

WALL INSTALLATION

3201 - ARIES, TYP 01/C

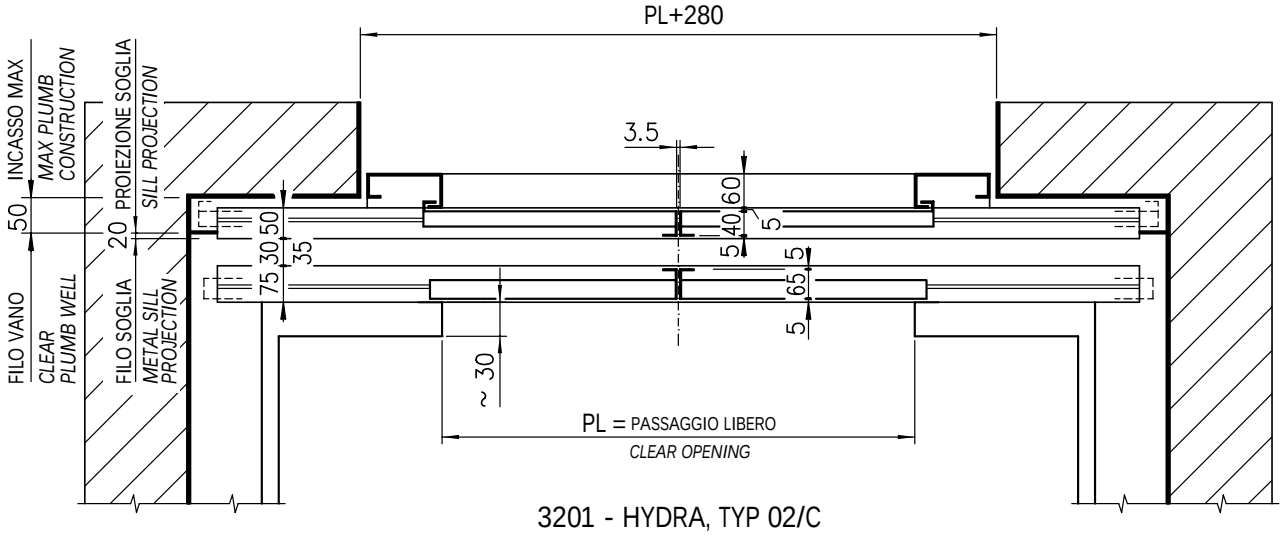

3201 - HYDRA, TYP 02/C

MONTAGGIO IN NICCHIA

NICHE INSTALLATION

ACCOPPIAMENTO PER PORTA 2 ANTE OPPOSTE F/90, ARIES TYP 01/C HYDRA TYP 02/C

ARRANGEMENT FOR TWO PANELS F/90 CENTRE PARTING DOOR

3201 - ARIES, TYP 01/C

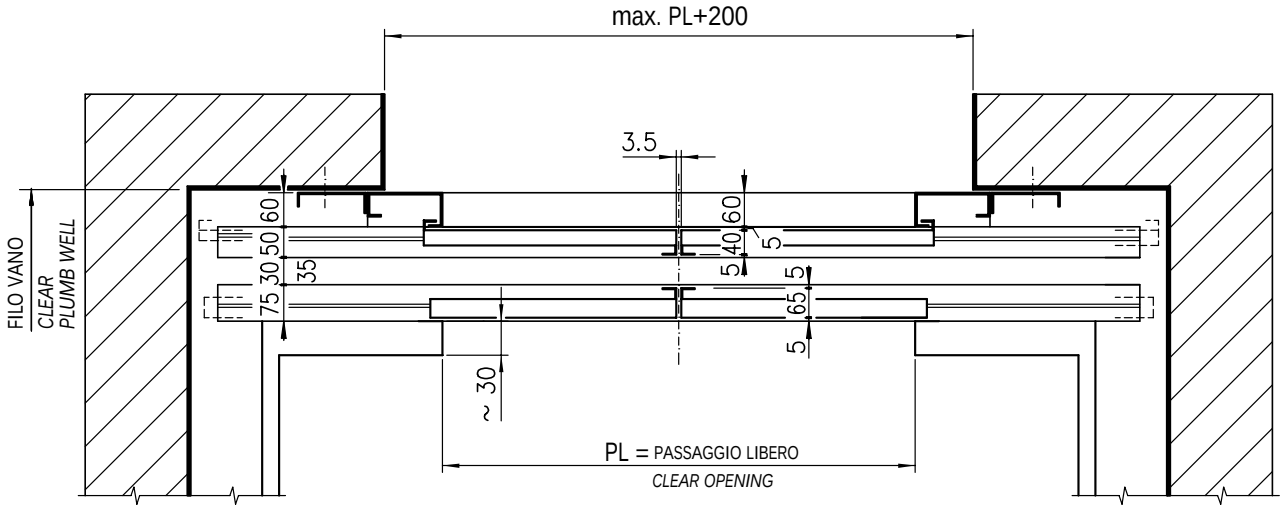

3201 - HYDRA, TYP 02/C

MONTAGGIO A SBALZO

WALL INSTALLATION

3201 - ARIES, TYP 01/C

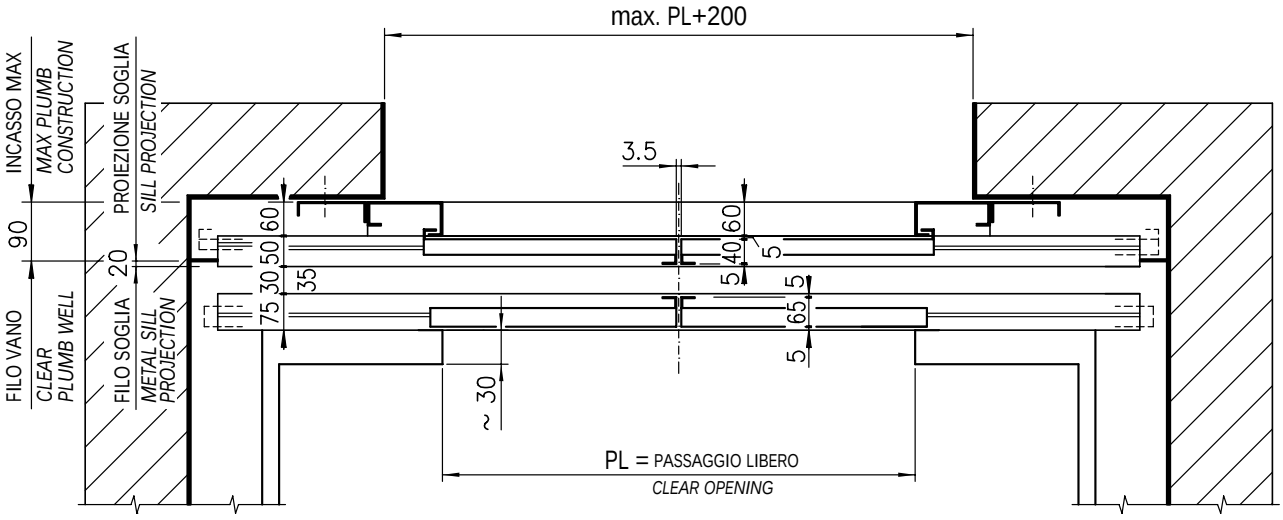

3201 - HYDRA, TYP 02/C

MONTAGGIO IN NICCHIA

NICHE INSTALLATION

ACCOPPIAMENTO PER PORTA 2 ANTE OPPOSTE PARAFIAMMA, ARIES TYP 01/C HYDRA TYP 02/C

ARRANGEMENT FOR TWO PANELS FIRE-RESISTANT CENTRE PARTING DOOR

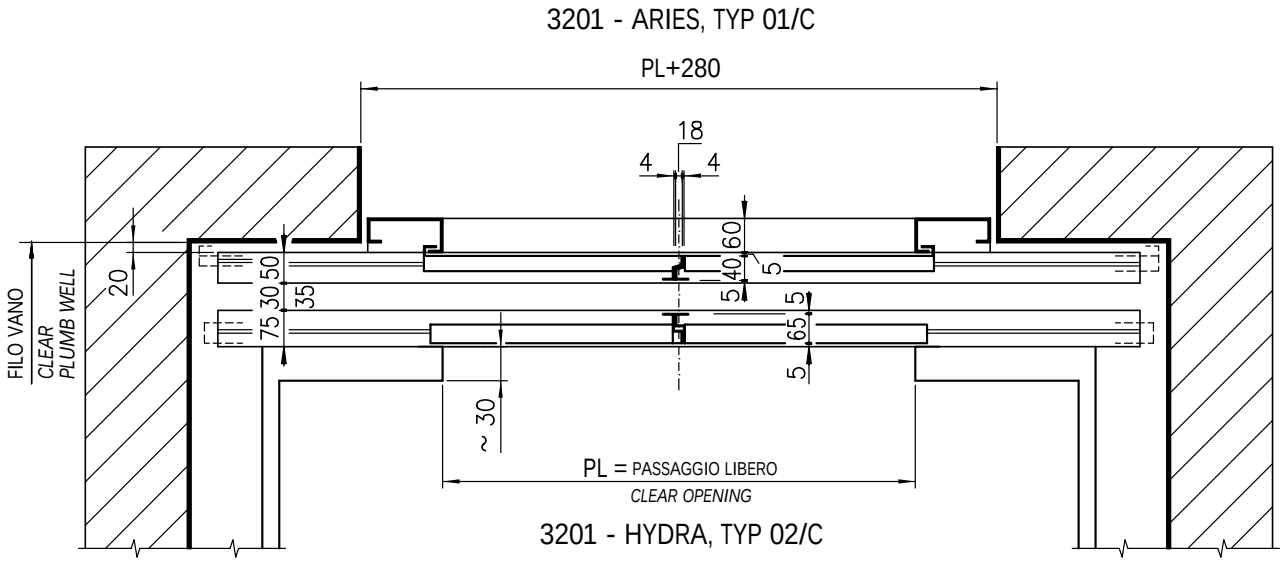

MONTAGGIO A SBALZO

WALL INSTALLATION

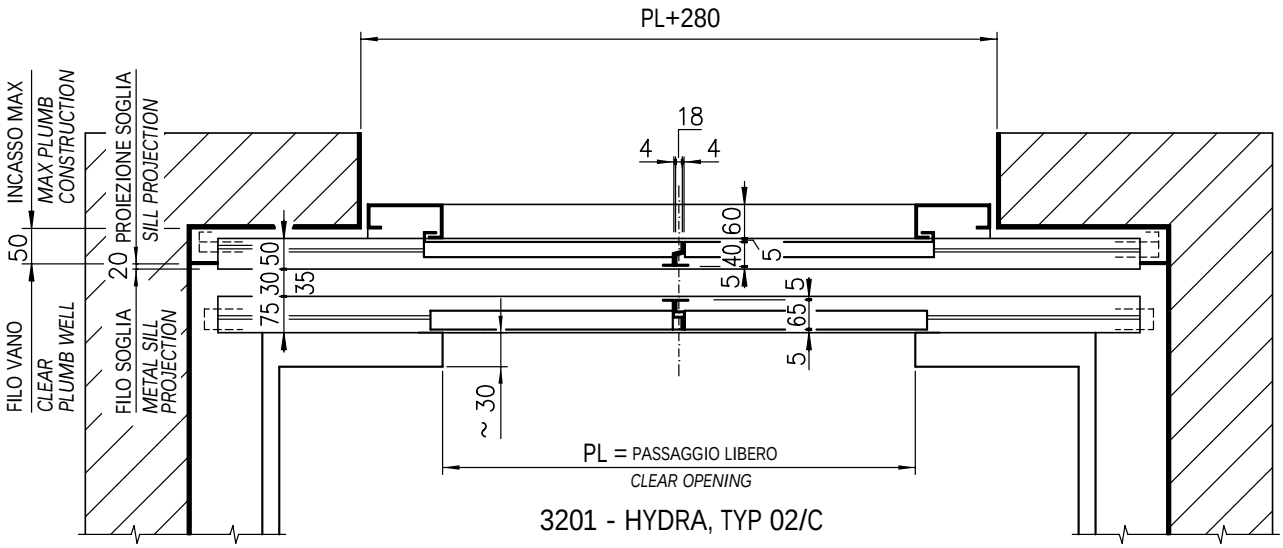

MONTAGGIO IN NICCHIA

NICHE INSTALLATION

ACCOPPIAMENTO PER PORTA 2 ANTE OPPOSTE PARAFIAMMA, ARIES TYP 01/C HYDRA TYP 02/C

ARRANGEMENT FOR TWO PANELS FIRE-RESISTANT CENTRE PARTING DOOR

3201 - ARIES, TYP 01/C

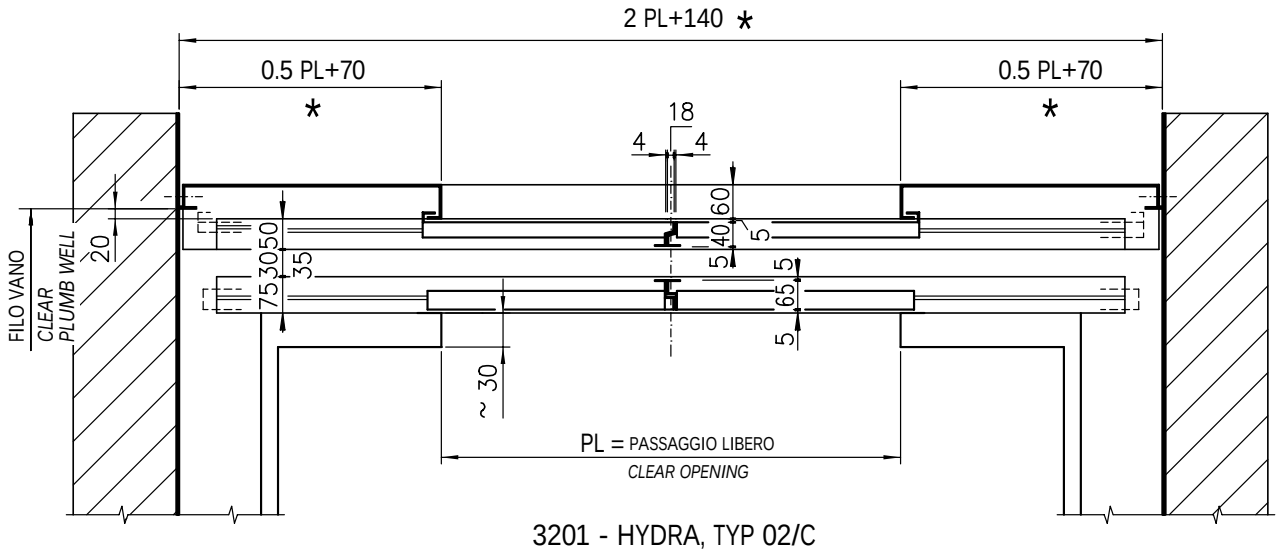

3201 - HYDRA, TYP 02/C

MONTAGGIO A SBALZO
WALL INSTALLATION

3201 - ARIES, TYP 01/C

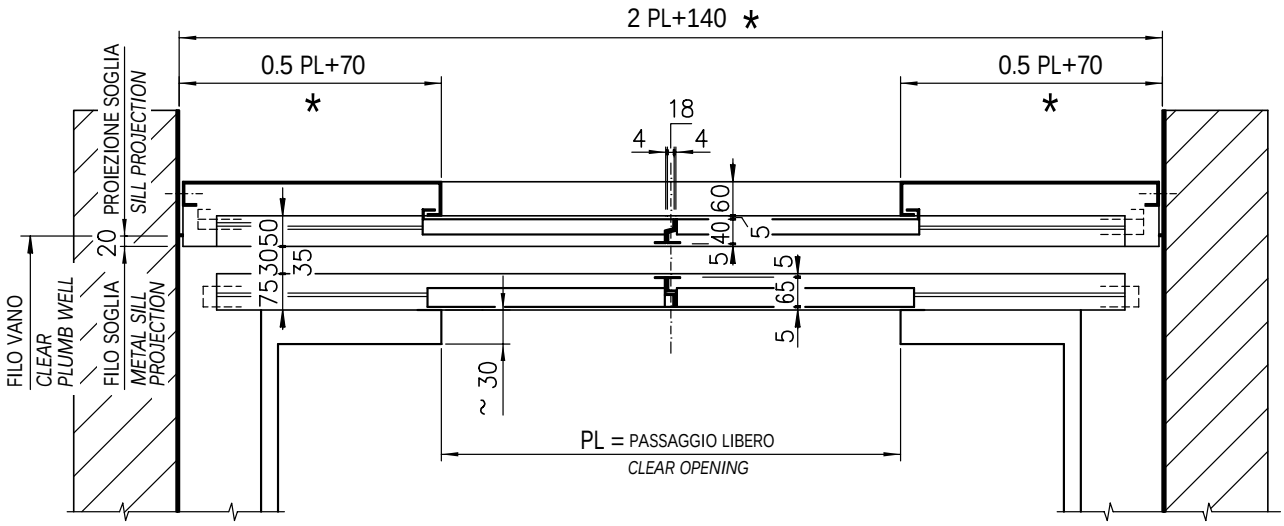

3201 - HYDRA, TYP 02/C

MONTAGGIO IN NICCHIA
NICHE INSTALLATION

* LE QUOTE CON ASTERISCO SONO VARIABILI A RICHIESTA ENTRO I LIMITI CONSENTITI DAI COLLAUDI

** DIMENSIONS ARE CHANGEABLE ON REQUEST WITHIN THE LIMITS CONSENTED BY THE TESTINGS*

PORTE AUTOMATICHE SERIE 3201-HYDRA
AUTOMATIC DOORS SERIES 3201-HYDRA

Cod.	3201.30.0300
Pag./*page*	3.5.7
Data/*date*	25.03.2002
Vers./*version*	A

PORTA DI PIANO 2 ANTE OPPOSTE PARAFIAMMA, TYP 01/C PL=600÷1800

TWO PANELS FIRE-RESISTANT CENTRE PARTING LANDING DOOR

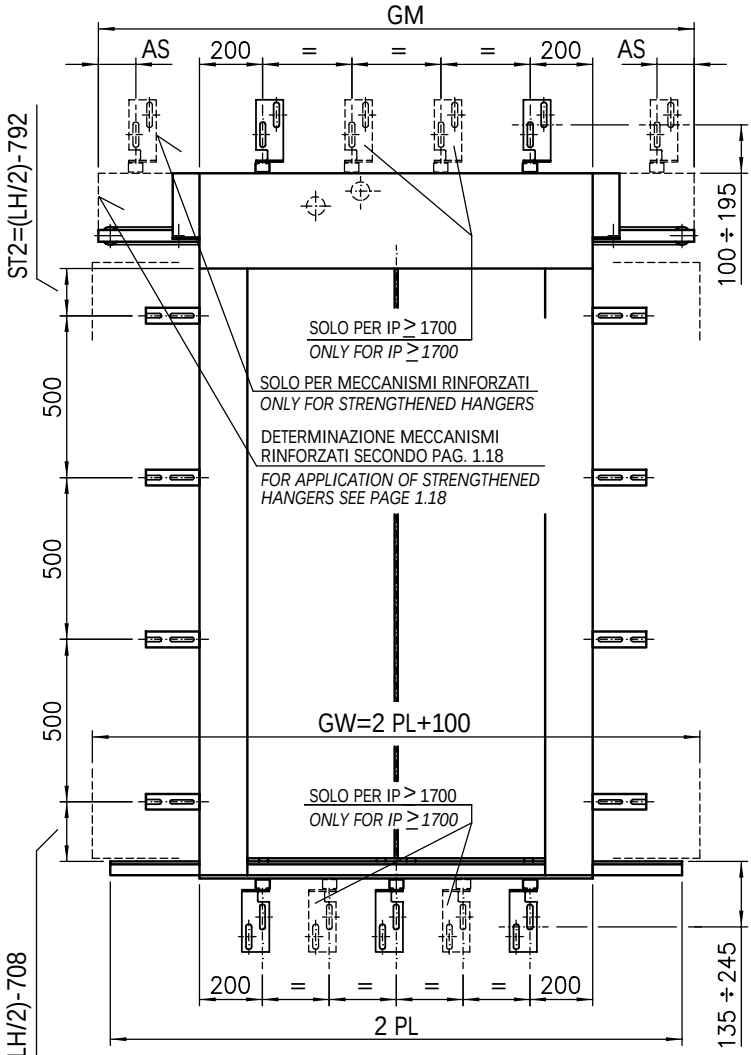

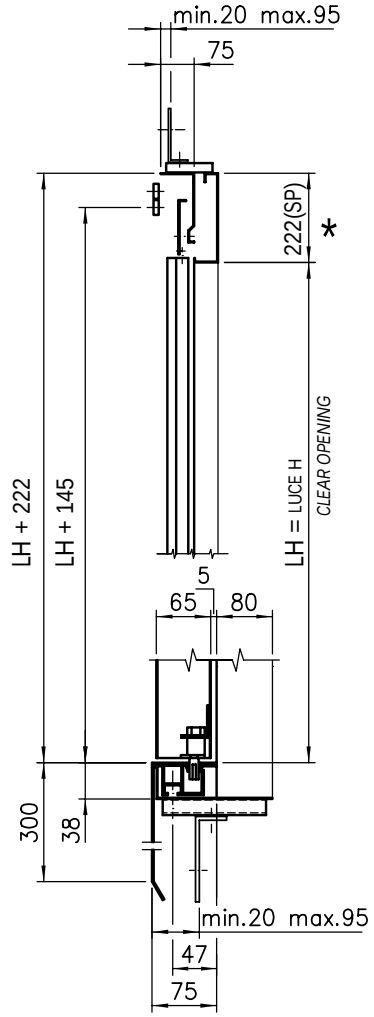

ATTENZIONE: PER LH > 2200 CONSULTARE LA PAGINA 1.5 PER LE MISURE DEGLI STAFFAGGI LATERALI

NOTE: HEIGHT > 2200 SEE PAGE 1.5 FOR DIMENSIONS OF SIDE BRACKETS

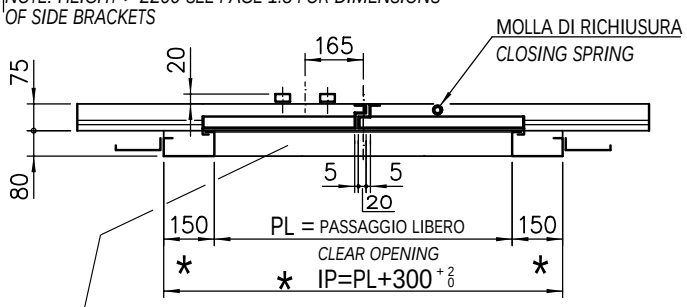

PL	GM	GW	AS	PL	GM	GW	AS
600	1290	1300	35	1250	2540	2600	215
650	1340	1400	60	1300	2630	2700	260
700	1460	1500	120	1350	2780	2800	55
750	1610	1600	195	1400	2830	2900	80
800	1660	1700	220	1450	2980	3000	120
850	1710	1800	245	1500	3030	3100	
900	1890	1900	110	1550	3180	3200	195
950	1940	2000	135	1600	3230	3300	120
1000	2080	2100	205	1650	3380	3400	195
1050	2130	2200	230	1700	3430	3500	120
1100	2230	2300	55	1750	3580	3600	195
1150	2308	2400	130	1800	3630	3700	220
1200	2490	2500	190				

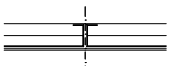

VARIANTE A RICHIESTA SOLO PER PARAFIAMMA SPAGNA

CHANGING ON REQUEST ONLY FOR SPAIN FIRE RATED DOOR

* LE QUOTE CON ASTERISCO SONO VARIABILI A RICHIESTA ENTRO I LIMITI CONSENTITI DAI COLLAUDI

DIMENSIONS ARE CHANGEABLE ON REQUEST WITHIN THE LIMITS CONSENTED BY THE TESTINGS

PER LE DIMENSIONI CERTIFICATE VEDERE PAG. 1.20.1

FOR THE CERTIFIED DIMENSIONS SEE PAGE 1.20.1

PORTA DI PIANO 2 ANTE OPPOSTE PARAFIAMMA, TYP 01/C PL=600÷2100

TWO PANELS FIRE-RESISTANT CENTRE PARTING LANDING DOOR

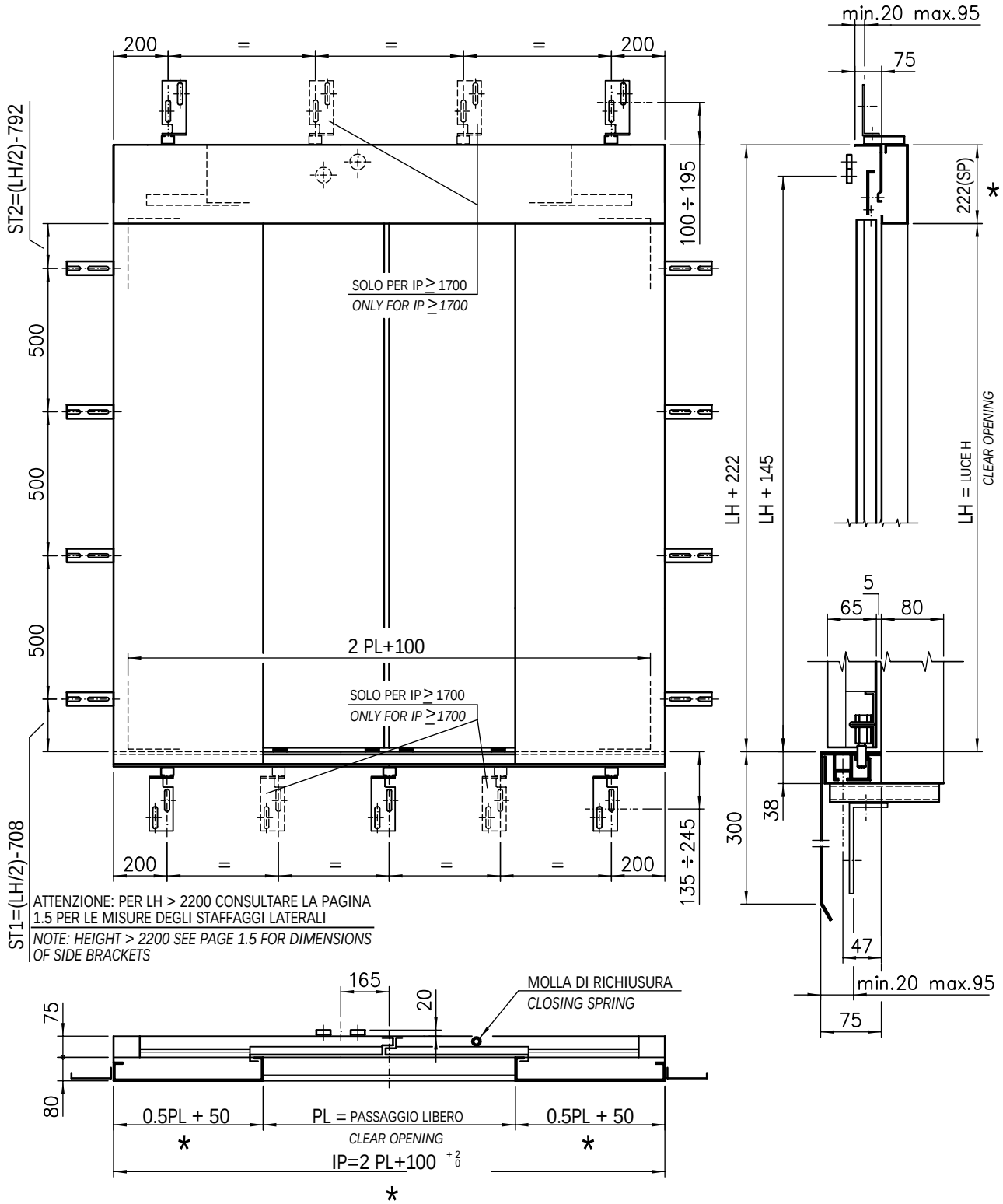

* LE QUOTE CON ASTERISCO SONO VARIABILI A RICHIESTA ENTRO I LIMITI CONSENTITI DAI COLLAUDI

DIMENSIONS ARE CHANGEABLE ON REQUEST WITHIN THE LIMITS CONSENTED BY THE TESTINGS

PER LE DIMENSIONI CERTIFICATE VEDERE PAG. 1.20.1
FOR THE CERTIFIED DIMENSIONS SEE PAGE 1.20.1

VANO MURATURA PER PORTA 2 ANTE OPPOSTE PARAFIAMMA, TYP 01/C

SHAFT WALL FOR TWO PANELS FIRE-RESISTANT CENTRE PARTING LANDING DOOR

ATTENZIONE: PER LH > 2200 CONSULTARE LA PAGINA 1.5 PER LE MISURE DEGLI STAFFAGGI LATERALI

NOTE: HEIGHT > 2200 SEE PAGE 1.5 FOR DIMENSIONS OF SIDE BRACKETS

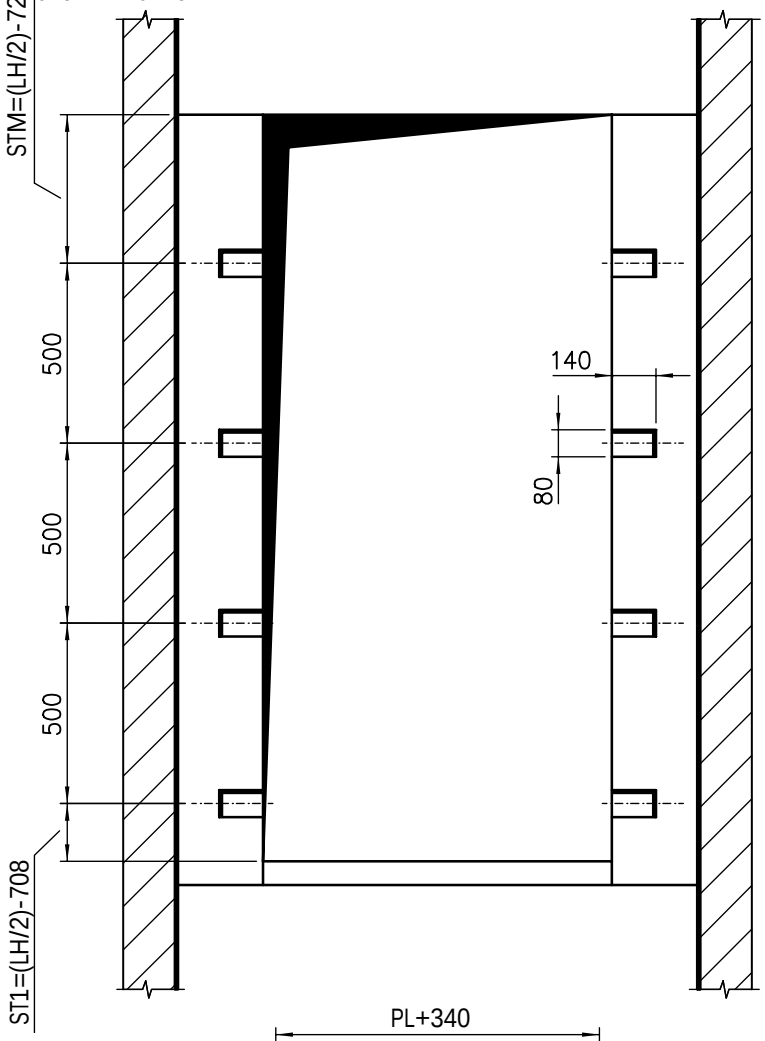

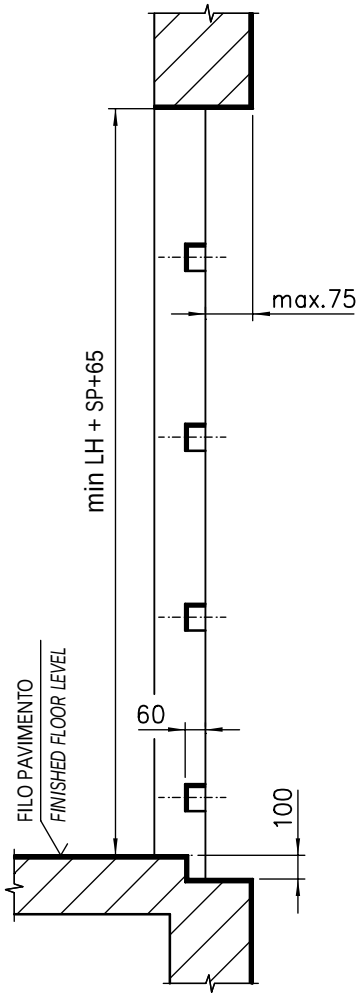

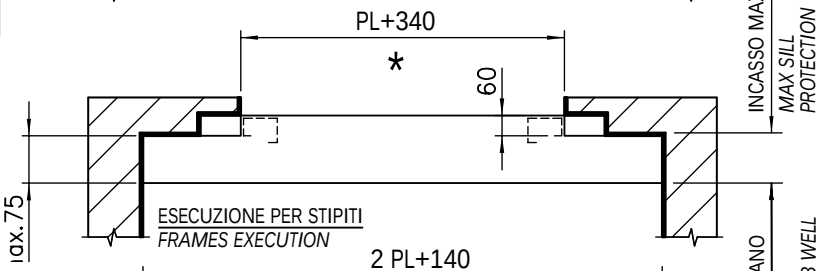

ESECUZIONE PER STIPITI
FRAMES EXECUTION

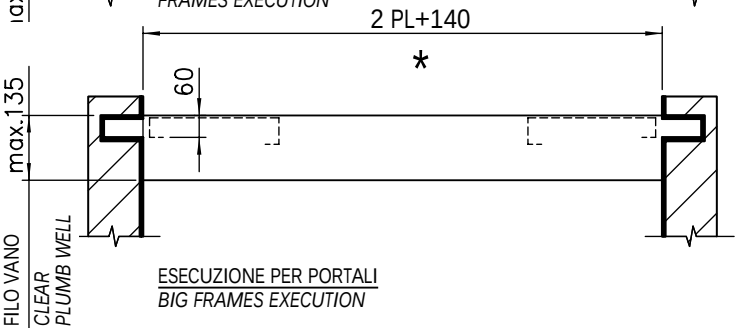

ESECUZIONE PER PORTALI
BIG FRAMES EXECUTION

* LE QUOTE CON ASTERISCO SONO VARIABILI A RICHIESTA ENTRO I LIMITI CONSENTITI DAI COLLAUDI

** DIMENSIONS ARE CHANGEABLE ON REQUEST WITHIN THE LIMITS CONSENTED BY THE TESTINGS*

ACCOPPIAMENTO PER PORTA 2 ANTE OPPOSTE PARAFIAMMA, TYP 01-02/C

ARRANGEMET FOR TWO PANELS FIRE-RESISTANT CENTRE PARTING DOOR

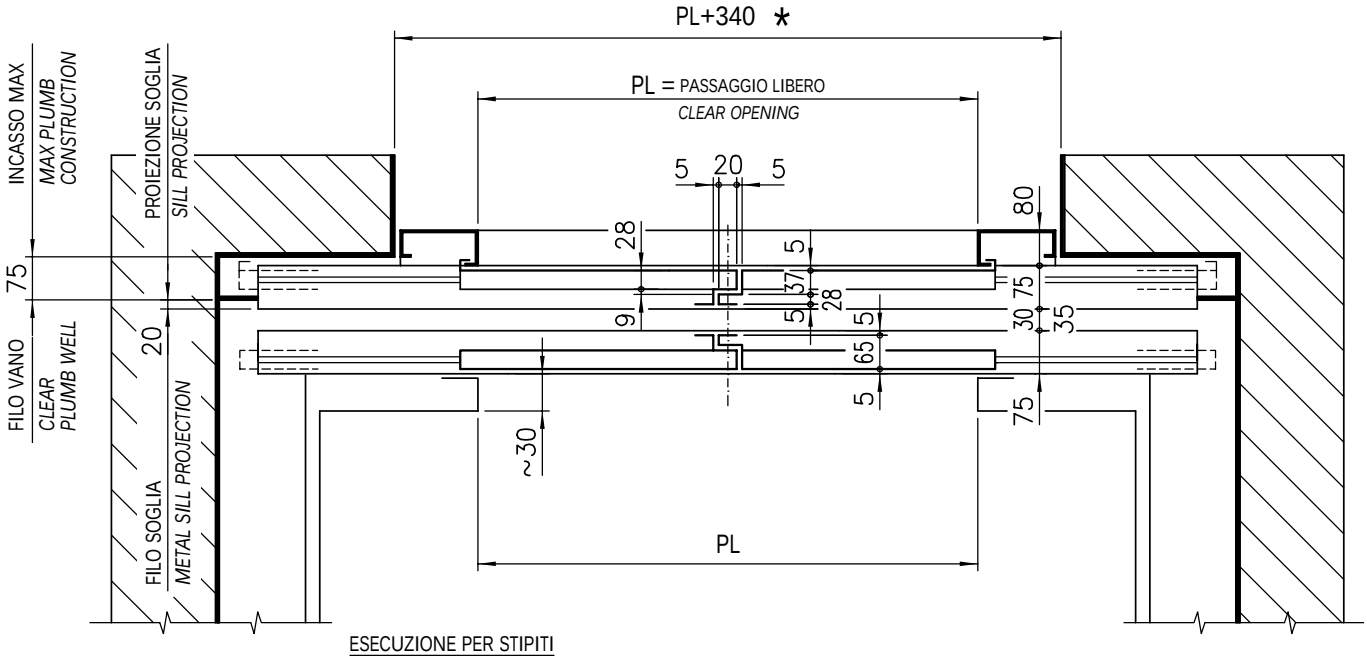

ESECUZIONE PER STIPITI
FRAMES EXECUTION

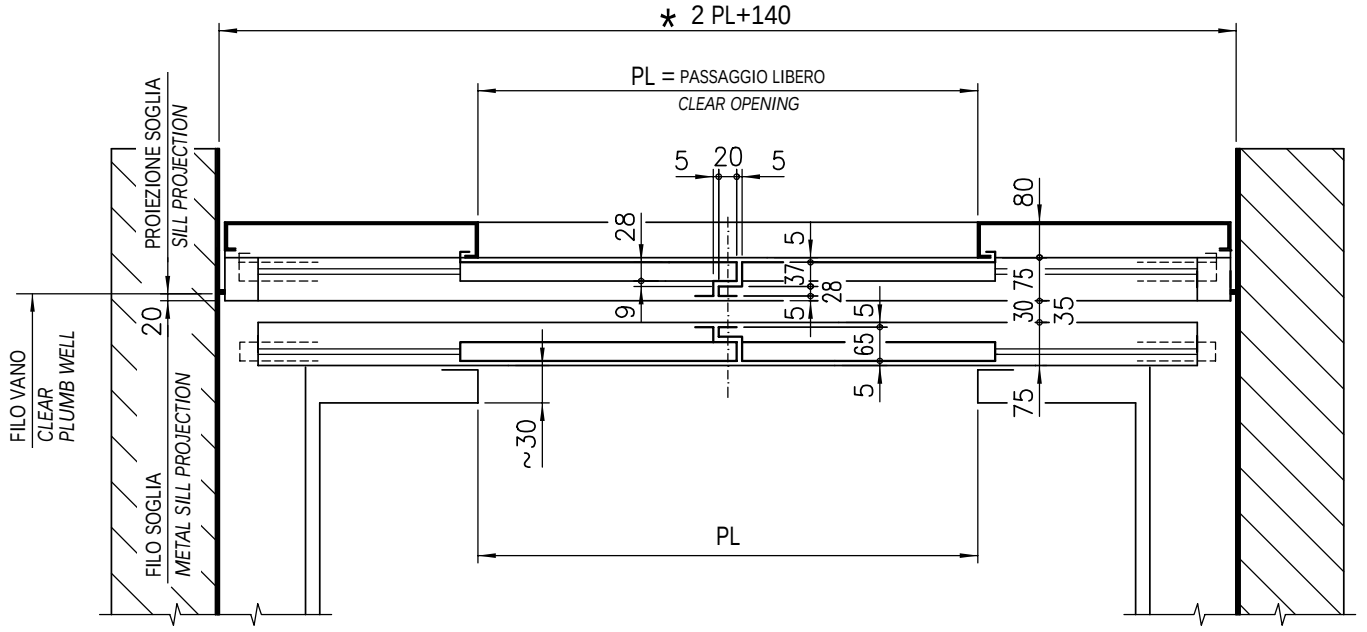

ESECUZIONE PER PORTALI
BIG FRAMES EXECUTION

* LE QUOTE CON ASTERISCO SONO VARIABILI A RICHIESTA ENTRO I LIMITI CONSENTITI DAI COLLAUDI

** DIMENSIONS ARE CHANGEABLE ON REQUEST WITHIN THE LIMITS CONSENTED BY THE TESTINGS*

PORTE AUTOMATICHE SERIE 3201-HYDRA
AUTOMATIC DOORS SERIES 3201-HYDRA

Cod.	3201.30.0300
Pag./*page*	3.11.1
Data/*date*	12.09.2002
Vers./*version*	/

PORTA DI PIANO TAGLIAFUOCO SVEZIA 2 ANTE OPPOSTE, TYP 01/C PL=500 ÷1800

TWO PANELS SWEDEN FIRE-CUTTING CENTRE PARTING LANDING DOOR

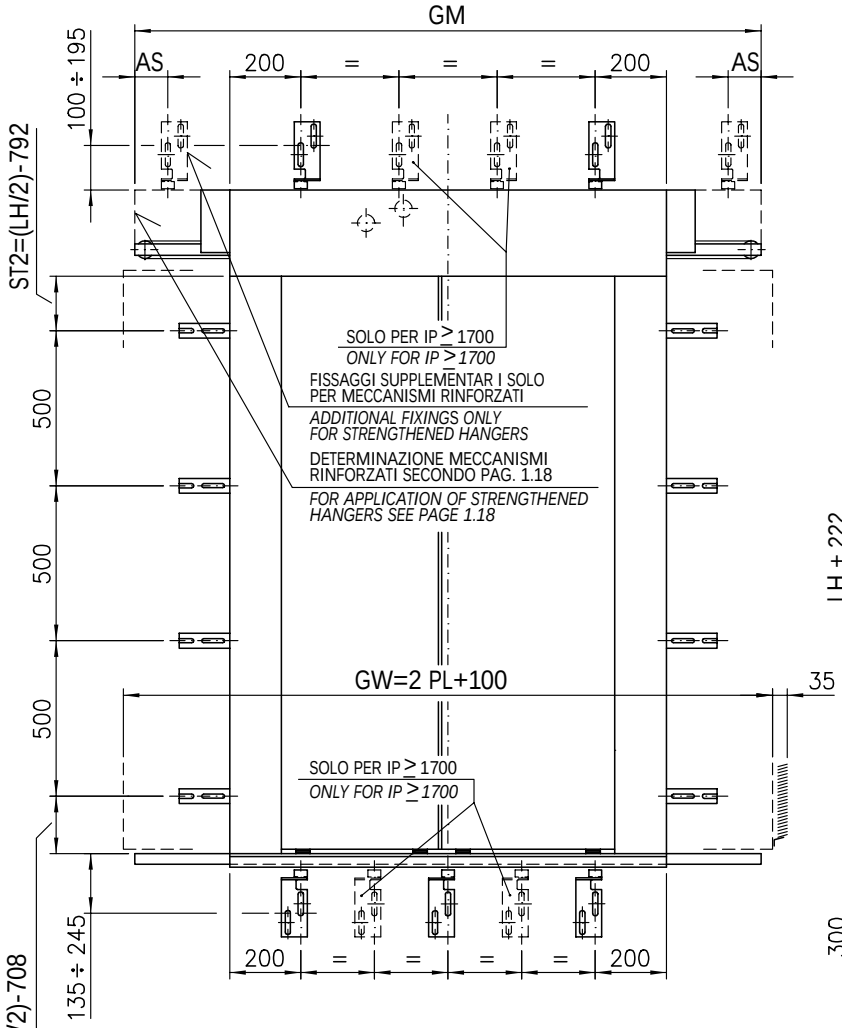

ATTENZIONE: PER LH > 2200 CONSULTARE LA PAGINA 1.5 PER LE MISURE DEGLI STAFFAGGI LATERALI

NOTE: HEIGHT > 2200 SEE PAGE 1.5 FOR DIMENSIONS OF SIDE BRACKETS

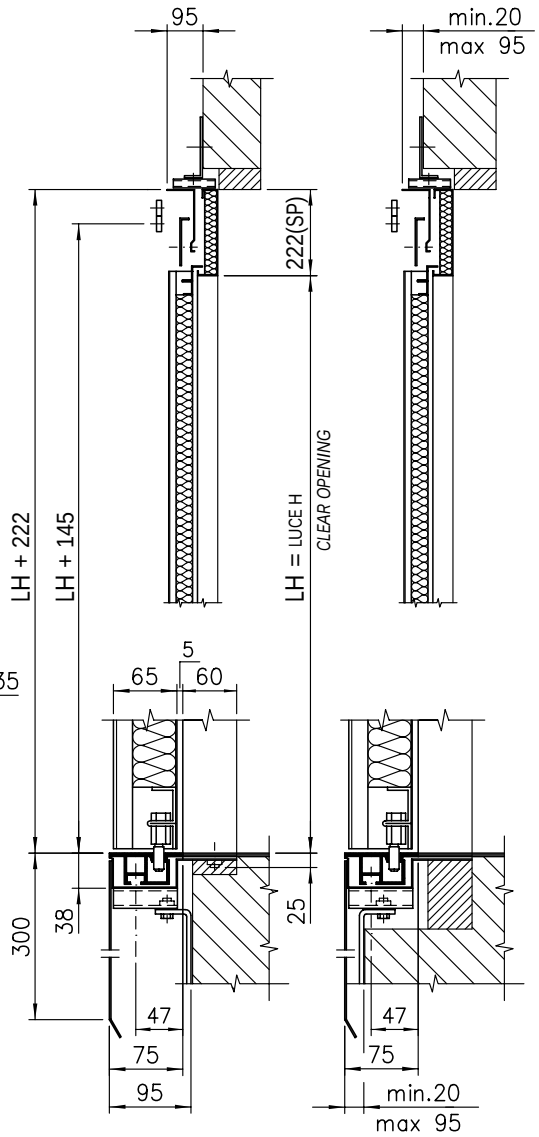

MONTAGGIO A SBALZO

WALL INSTALLATION

MONTAGGIO IN NICCHIA

NICHE INSTALLATION

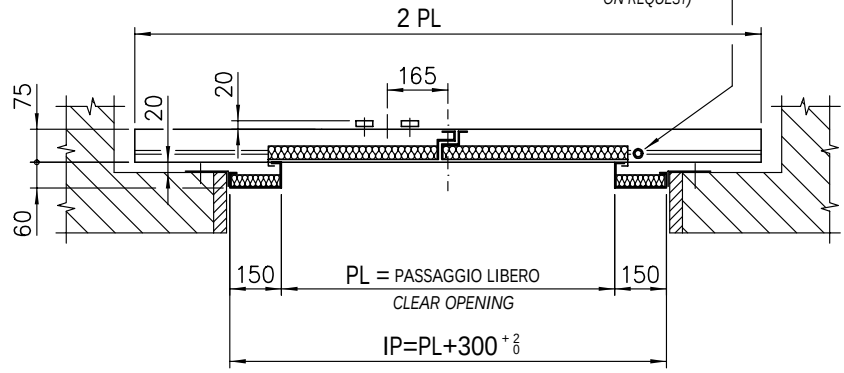

PL	GM	GW	AS
500	1140	1100	/
550	1190	1200	
600	1290	1300	35
650	1340	1400	60
700	1460	1500	120
750	1610	1600	195
800	1660	1700	220
850	1710	1800	245
900	1890	1900	110
950	1940	2000	135
1000	2080	2100	205
1050	2130	2200	230
1100	2230	2300	55
1150	2380	2400	130
1200	2490	2500	190
1250	2540	2600	215
1300	2630	2700	260
1350	2780	2800	55
1400	2830	2900	80
1450	2980	3000	120
1500	3030	3100	
1550	3180	3200	195
1600	3230	3300	120
1650	3380	3400	195
1700	3430	3500	120
1750	3580	3600	195
1800	3630	3700	220

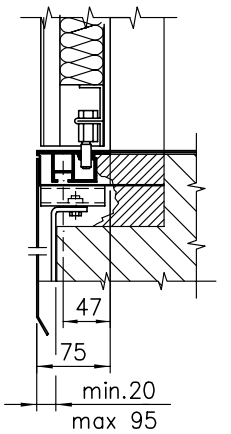

SOTTOSOGLIA STANDARD

STANDARD SUPPORT SILL

PER LE DIMENSIONI CERTIFICATE VEDERE PAG. 1.21.1

FOR THE CERTIFIED DIMENSIONS SEE PAGE 1.21.1

PORTE AUTOMATICHE SERIE 3201-HYDRA
AUTOMATIC DOORS SERIES 3201-HYDRA

Cod.	3201.30.0300
Pag./*page*	3.11.2
Data/*date*	18.09.2002
Vers./*version*	/

PORTA DI PIANO TAGLIAFUOCO SVEZIA 2 ANTE OPPOSTE, TYP 01/C PL=500 ÷1800
TWO PANELS SWEDEN FIRE-CUTTING CENTRE PARTING LANDING DOOR

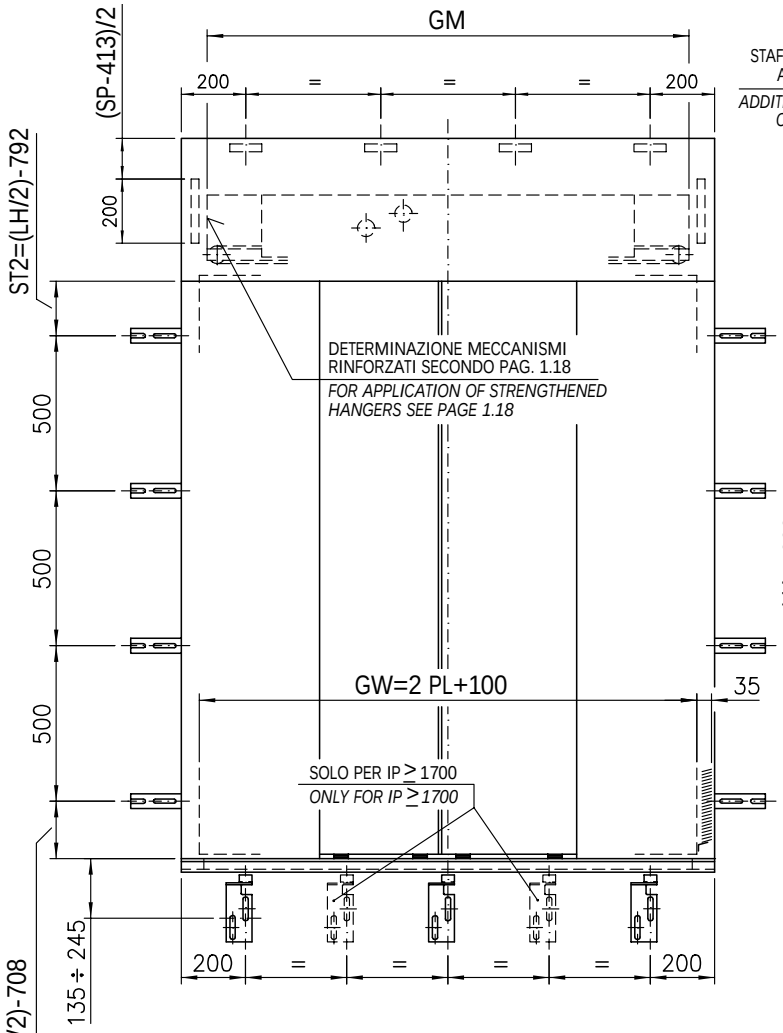

ATTENZIONE: PER LH > 2200 CONSULTARE LA PAGINA 1.5 PER LE MISURE DEGLI STAFFAGGI LATERALI

NOTE: HEIGHT > 2200 SEE PAGE 1.5 FOR DIMENSIONS OF SIDE BRACKETS

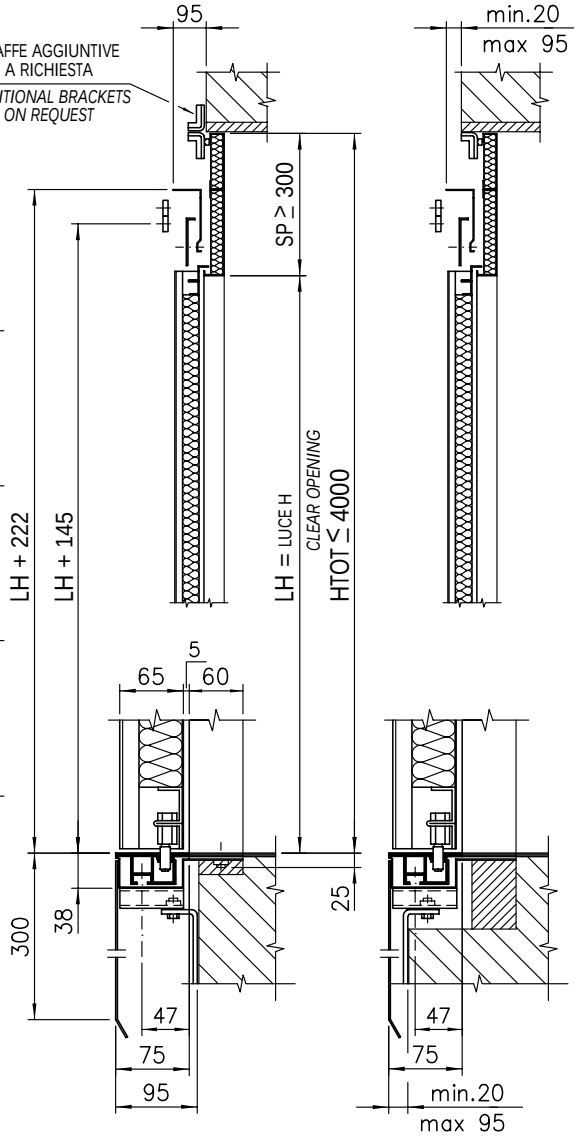

MONTAGGIO A SBALZO
WALL INSTALLATION

MONTAGGIO IN NICCHIA
NICHE INSTALLATION

CONTRAPPESO (MOLLA DI RICHIUSURA A RICHIESTA)

COUNTERWEIGHT (CLOSING SPRING ON REQUEST)

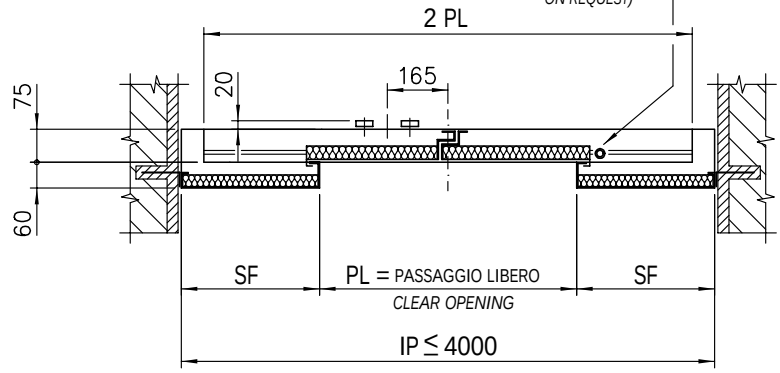

PL	GM	GW
500	1140	1100
550	1190	1200
600	1290	1300
650	1340	1400
700	1460	1500
750	1610	1600
800	1660	1700
850	1710	1800
900	1890	1900
950	1940	2000
1000	2080	2100
1050	2130	2200
1100	2230	2300
1150	2380	2400
1200	2490	2500
1250	2540	2600
1300	2630	2700
1350	2780	2800
1400	2830	2900
1450	2980	3000
1500	3030	3100
1550	3180	3200
1600	3230	3300
1650	3380	3400
1700	3430	3500
1750	3580	3600
1800	3630	3700

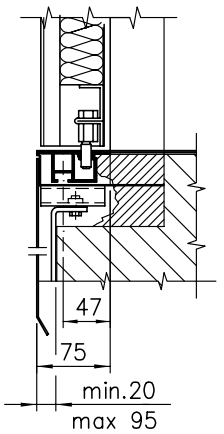

SOTTOSOGLIA STANDARD
STANDARD SUPPORT SILL

PER LE DIMENSIONI CERTIFICATE VEDERE PAG. 1.21.1
FOR THE CERTIFIED DIMENSIONS SEE PAGE 1.21.1

VANO MURATURA PER PORTA TAGLIAFUOCO SVEZIA 2 ANTE OPPOSTE, TYP 01/C

SHAFT WALL FOR TWO PANELS SWEDEN FIRE-CUTTING CENTRE PARTING LANDING DOOR

ESECUZIONE PER STIPITI
FRAMES EXECUTION

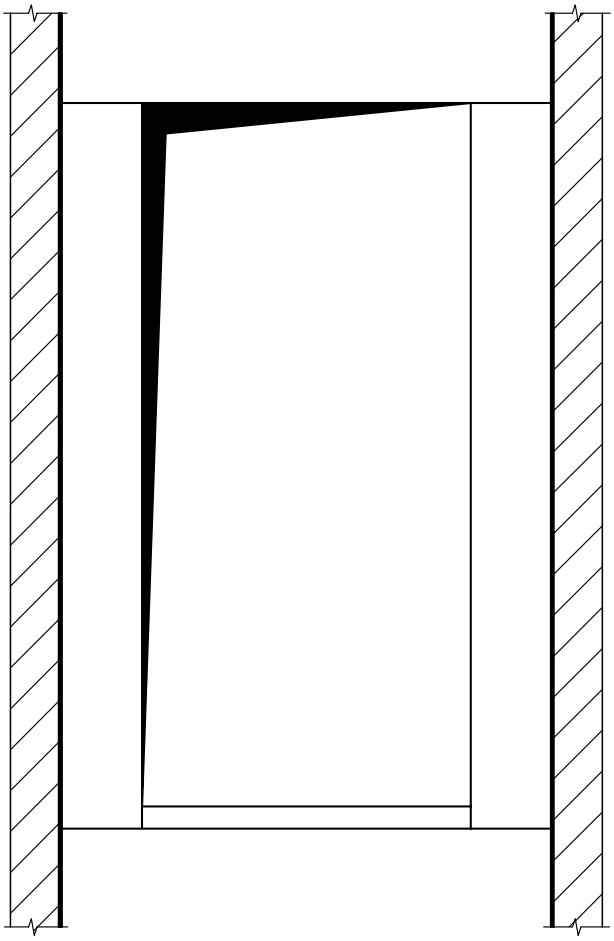

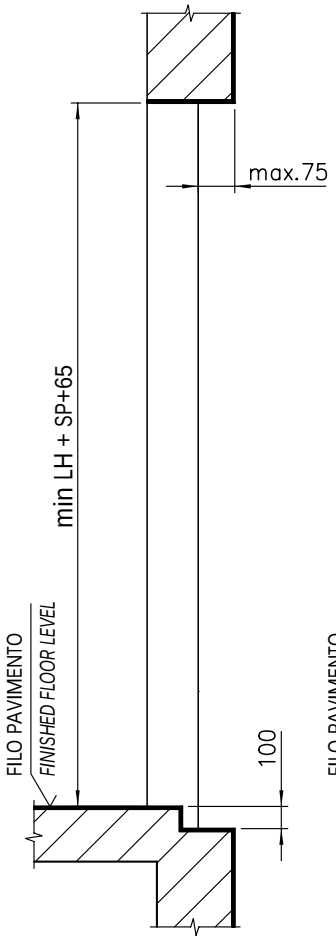

MONTAGGIO IN NICCHIA CON SOTTOSOGLIA STANDARD E TIPO "BERLINO"

NICHE INSTALLATION WITH SUPPORT SILL STANDARD AND TYPE "BERLINO"

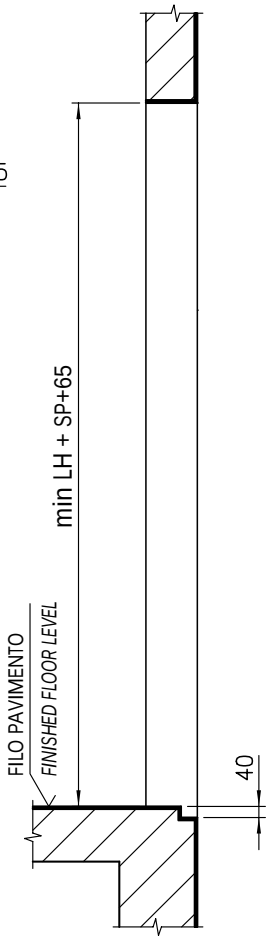

MONTAGGIO A SBALZO CON SOTTOSOGLIA TIPO "BERLINO"

WALL INSTALLATION WITH SUPPORT SILL TYPE "BERLINO"

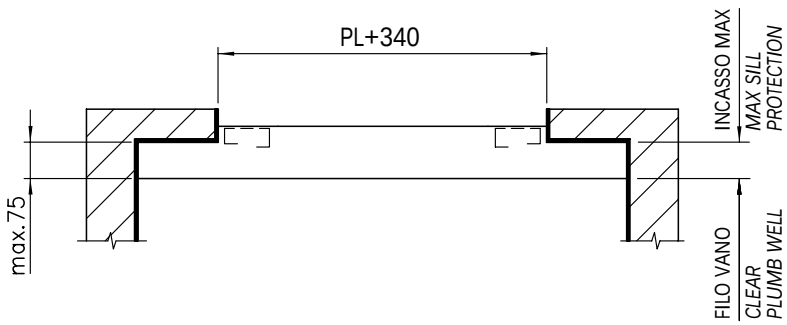

Nazione *Country*	Classe *Form*
Svezia *Sweden*	A-60 *EI-60*

PORTE AUTOMATICHE SERIE 3201-HYDRA
AUTOMATIC DOORS SERIES 3201-HYDRA

Cod. 3201.30.0300
Pag./*page* 3.11.4
Data/*date* 26.08.2002
Vers./*version* /

VANO MURATURA PER PORTA TAGLIAFUOCO SVEZIA 2 ANTE OPPOSTE, TYP 01/C
SHAFT WALL FOR TWO PANELS SWEDEN FIRE-CUTTING CENTRE PARTING LANDING DOOR

ATTENZIONE: PER LH > 2200 CONSULTARE LA PAGINA 1.5 PER LE MISURE DEGLI STAFFAGGI LATERALI
NOTE: HEIGHT > 2200 SEE PAGE 1.5 FOR DIMENSIONS OF SIDE BRACKETS

ESECUZIONE PER PORTALI
BIG FRAMES EXECUTION

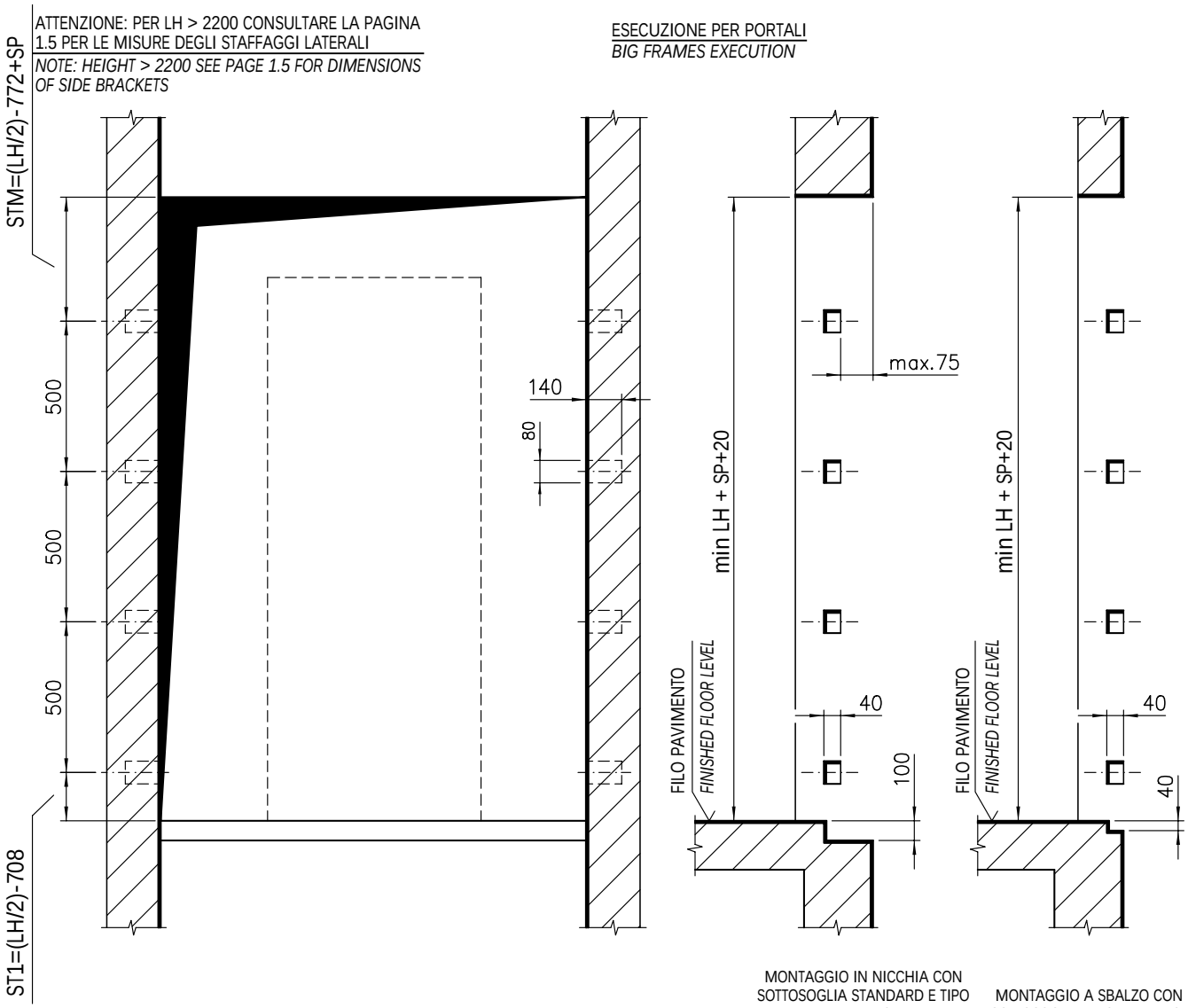

MONTAGGIO IN NICCHIA CON SOTTOSOGLIA STANDARD E TIPO "BERLINO"
NICHE INSTALLATION WITH SUPPORT SILL STANDARD AND TYPE "BERLINO"

MONTAGGIO A SBALZO CON SOTTOSOGLIA TIPO "BERLINO"
WALL INSTALLATION WITH SUPPORT SILL TYPE "BERLINO"

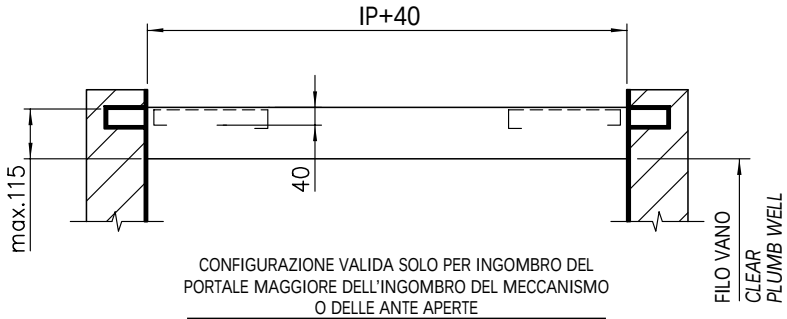

CONFIGURAZIONE VALIDA SOLO PER INGOMBRO DEL PORTALE MAGGIORE DELL'INGOMBRO DEL MECCANISMO O DELLE ANTE APERTE
CONFIGURATION VALID ONLY FOR BIG FRAME OVERALL DIMENSIONS HIGHER THAN THE OVERALL DIMENSIONS OF THE MECHANISM OR OF THE OPEN PANELS

Nazione *Country*	Classe *Form*
Svezia *Sweden*	A-60 *EI-60*

ACCOPPIAMENTO PORTA TAGLIAFUOCO SVEZIA 2 ANTE OPPOSTE, TYP 01-02/C

ARRANGEMENT FOR TWO PANELS SWEDEN FIRE-CUTTING CENTRE PARTING DOOR

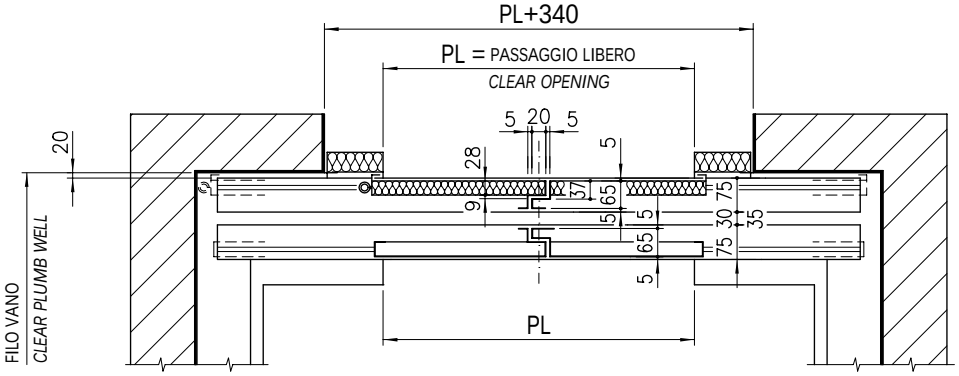

ESECUZIONE PER STIPITI
FRAMES EXECUTION

MONTAGGIO A SBALZO
WALL INSTALLATION

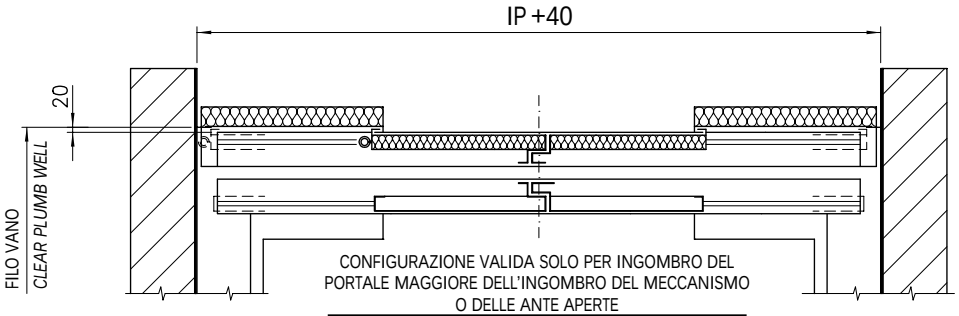

CONFIGURAZIONE VALIDA SOLO PER INGOMBRO DEL PORTALE MAGGIORE DELL'INGOMBRO DEL MECCANISMO O DELLE ANTE APERTE

CONFIGURATION VALID ONLY FOR BIG FRAME OVERALL DIMENSIONS HIGHER THAN THE OVERALL DIMENSIONS OF THE MECHANISM OR OF THE OPEN PANELS

ESECUZIONE PER PORTALI
BIG FRAMES EXECUTION

MONTAGGIO A SBALZO
WALL INSTALLATION

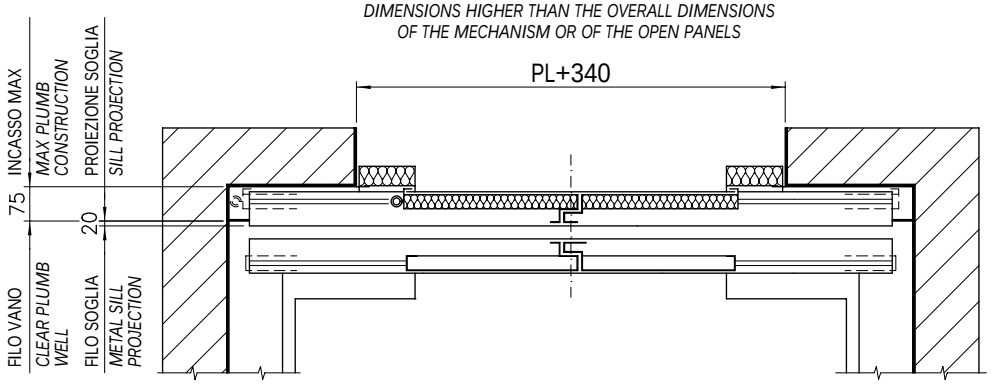

ESECUZIONE PER STIPITI
FRAMES EXECUTION

MONTAGGIO IN NICCHIA
NICHE INSTALLATION

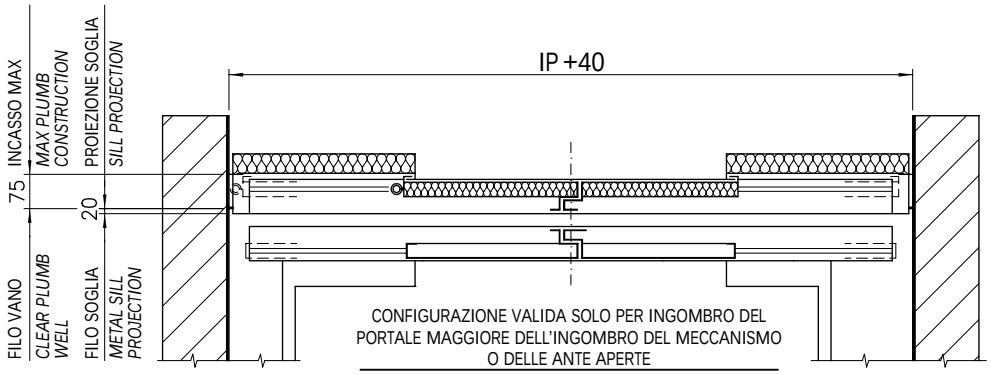

CONFIGURAZIONE VALIDA SOLO PER INGOMBRO DEL PORTALE MAGGIORE DELL'INGOMBRO DEL MECCANISMO O DELLE ANTE APERTE

CONFIGURATION VALID ONLY FOR BIG FRAME OVERALL DIMENSIONS HIGHER THAN THE OVERALL DIMENSIONS OF THE MECHANISM OR OF THE OPEN PANELS

ESECUZIONE PER PORTALI
BIG FRAMES EXECUTION

MONTAGGIO IN NICCHIA
NICHE INSTALLATION

Nazione *Country*	Classe *Form*
Svezia *Sweden*	A-60 *EI-60*

PORTA DI PIANO TAGLIAFUOCO 2 ANTE OPPOSTE, TYP 01/C PL=550 ÷1800

TWO PANELS FIRE-CUTTING CENTRE PARTING LANDING DOOR

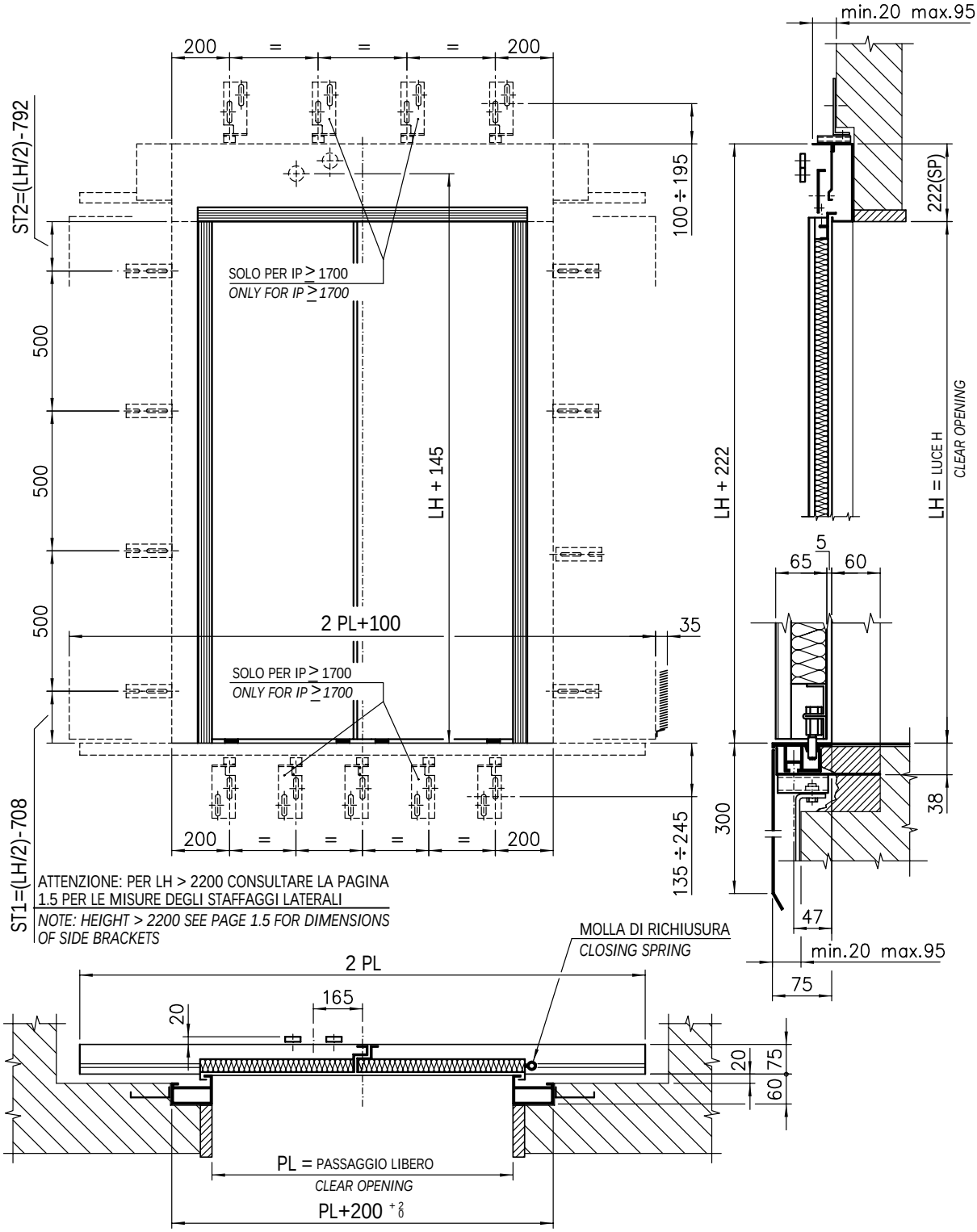

PER LE DIMENSIONI CERTIFICATE VEDERE PAG. 1.21.1

FOR THE CERTIFIED DIMENSIONS SEE PAGE 1.21.1

PORTA DI PIANO TAGLIAFUOCO 2 ANTE OPPOSTE, TYP 01/C PL=500 ÷1800

TWO PANELS FIRE-CUTTING CENTRE PARTING LANDING DOOR

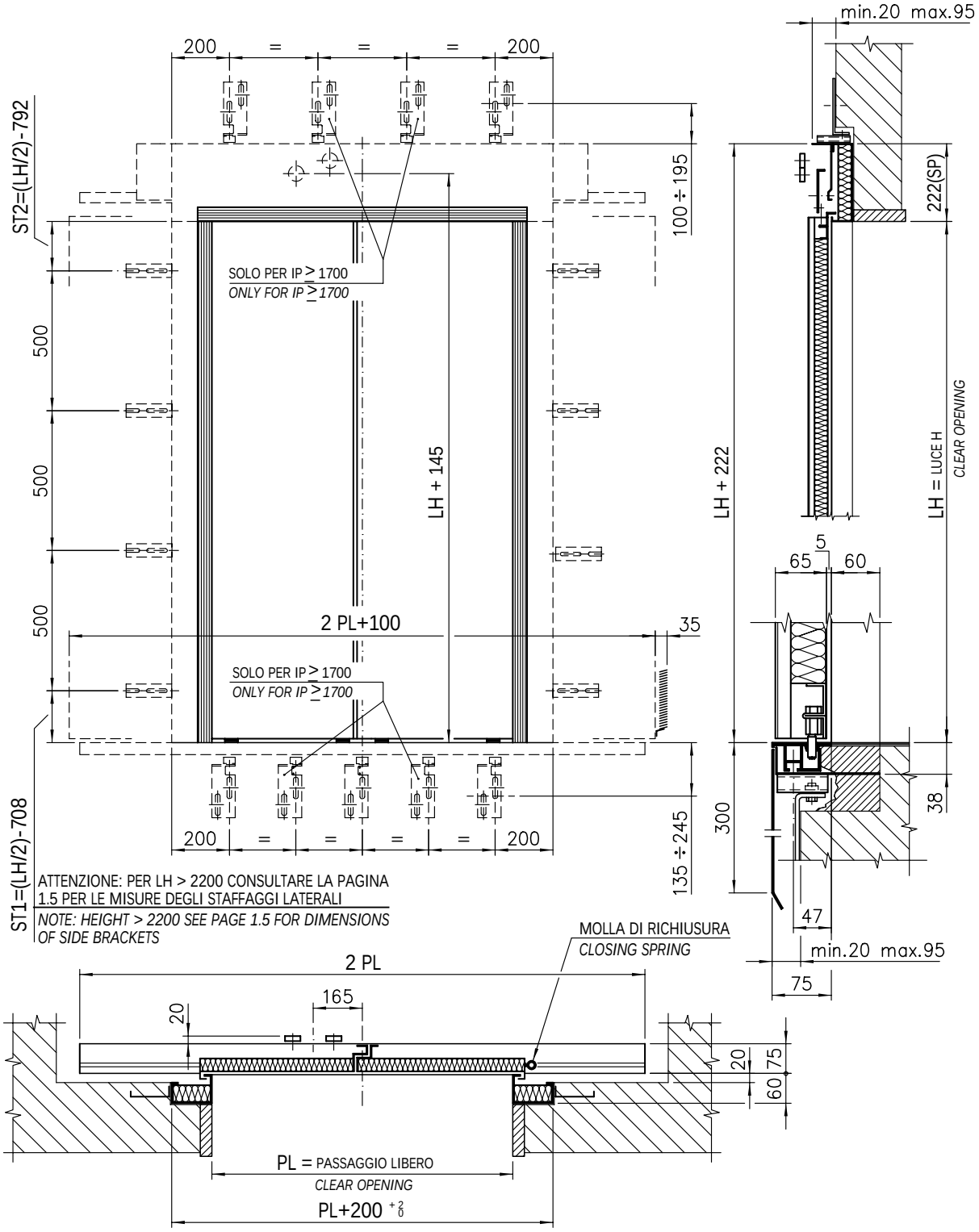

PL+120 +2 0 Solo per Tagliafuoco Spagna Classi 30' e 60'
Only for Spain Fire-cutting Forms 30' and 60'

PER LE DIMENSIONI CERTIFICATE VEDERE PAG. 1.21.1
FOR THE CERTIFIED DIMENSIONS SEE PAGE 1.21.1

PORTA DI PIANO TAGLIAFUOCO "SLIM" 2 ANTE OPPOSTE, TYP 01/C PL=600 ÷1200

TWO PANELS FIRE-CUTTING "SLIM" CENTRE PARTING LANDING DOOR

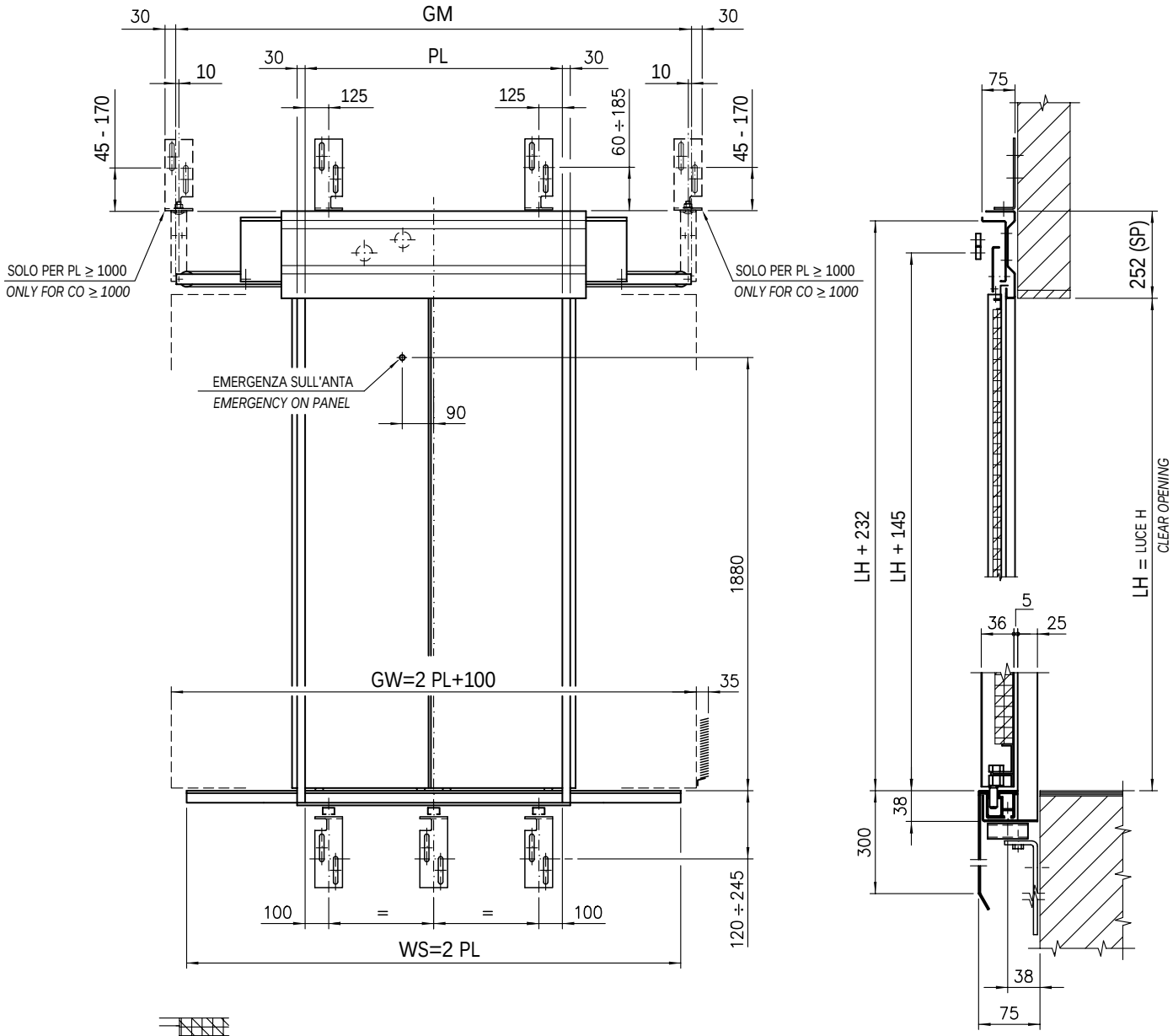

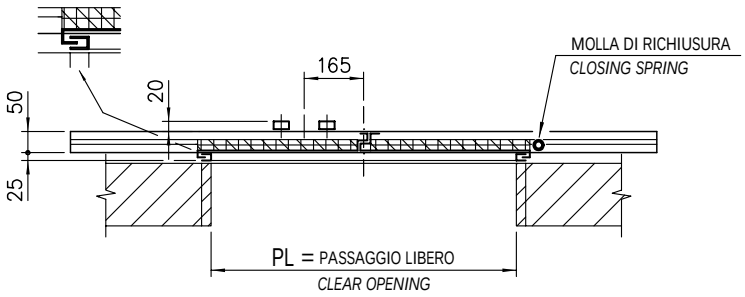

PL	GM	GW
600	1290	1300
650	1340	1400
700	1460	1500
750	1610	1600
800	1660	1700
850	1710	1800
900	1890	1900
950	1940	2000
1000	2080	2100
1050	2130	2200
1100	2230	2300
1150	2380	2400
1200	2490	2500

PER LE DIMENSIONI CERTIFICATE VEDERE PAG. 1.21.1
FOR THE CERTIFIED DIMENSIONS SEE PAGE 1.21.1

VANO MURATURA PER PORTA TAGLIAFUOCO 2 ANTE OPPOSTE, TYP 01/C

SHAFT WALL FOR TWO PANELS FIRE-CUTTING CENTRE PARTING LANDING DOOR

ATTENZIONE: PER LH > 2200 CONSULTARE LA PAGINA 1.5 PER LE MISURE DEGLI STAFFAGGI LATERALI

NOTE: HEIGHT > 2200 SEE PAGE 1.5 FOR DIMENSIONS OF SIDE BRACKETS

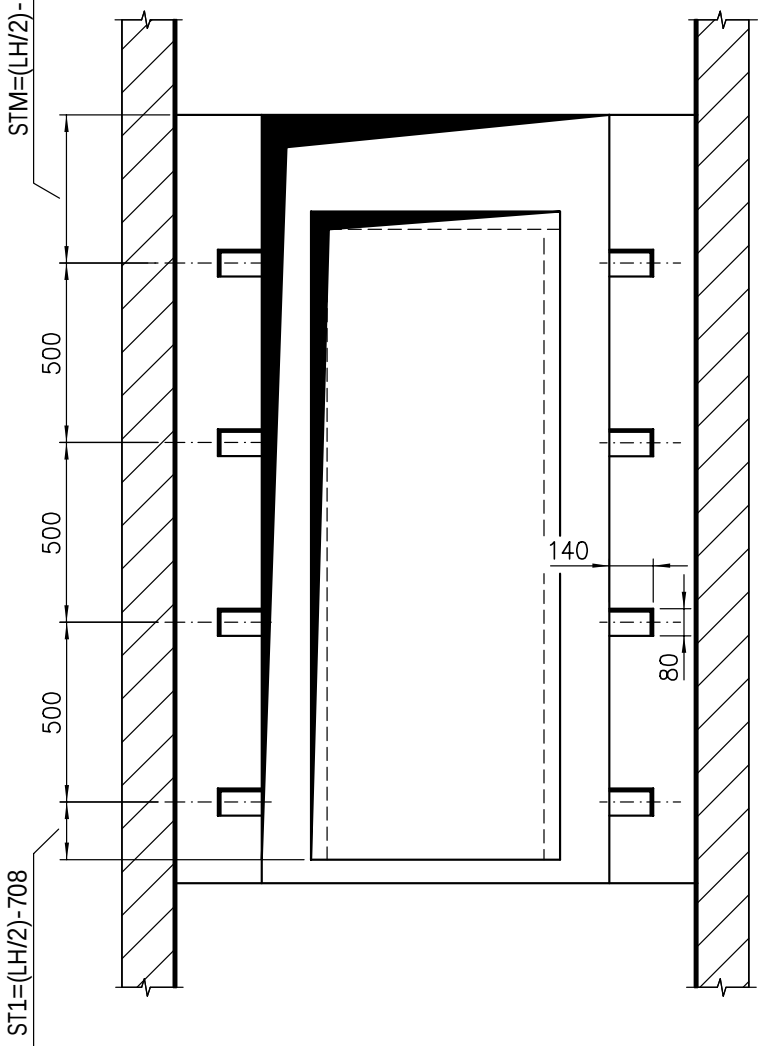

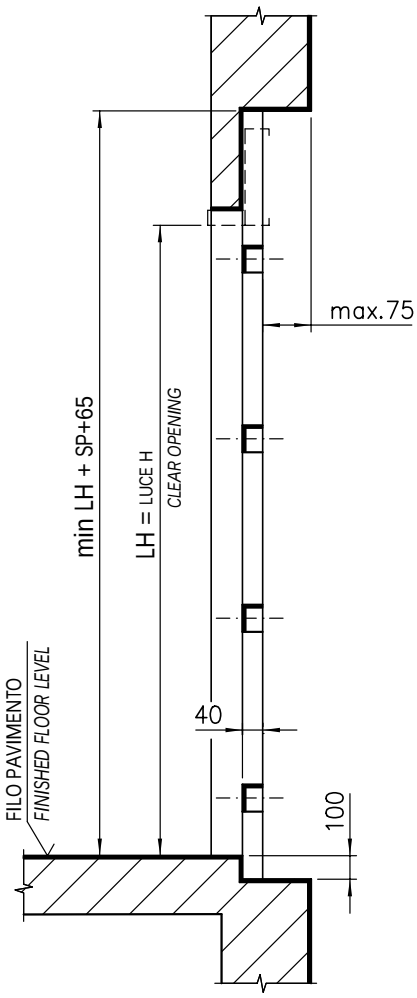

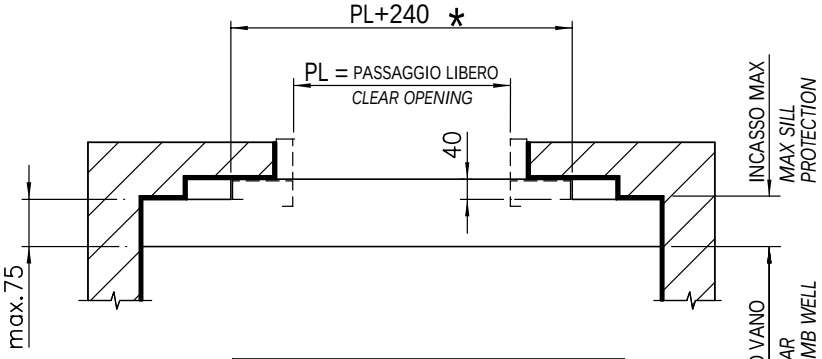

Nazione *Country*	Classe *Form*
Italia *Italy*	REI 60 REI 120
Spagna *Spain*	15' 30' 60'
Romania *Romania*	120'
Inghilterra *England*	60'
Ungheria *Hungary*	60' 30'
Russia *Russia*	EI 60

**

* PL+160 Solo per Tagliafuoco Spagna Classi 30' e 60'
Only for Spain Fire-cutting Forms 30' and 60'

** IL MONTAGGIO DELLA PORTA PUÒ ESSERE ESEGUITO CON GLI STIPITI A VISTA
THE DOOR ASSEMBLY MAY BE CARRIED OUT WITH FRAMES IN VIEW

VANO MURATURA PER PORTA TAGLIAFUOCO "SLIM" 2 ANTE OPPOSTE, TYP 01/C

SHAFT WALL FOR TWO PANELS FIRE-CUTTING "SLIM" CENTRE PARTING LANDING DOOR

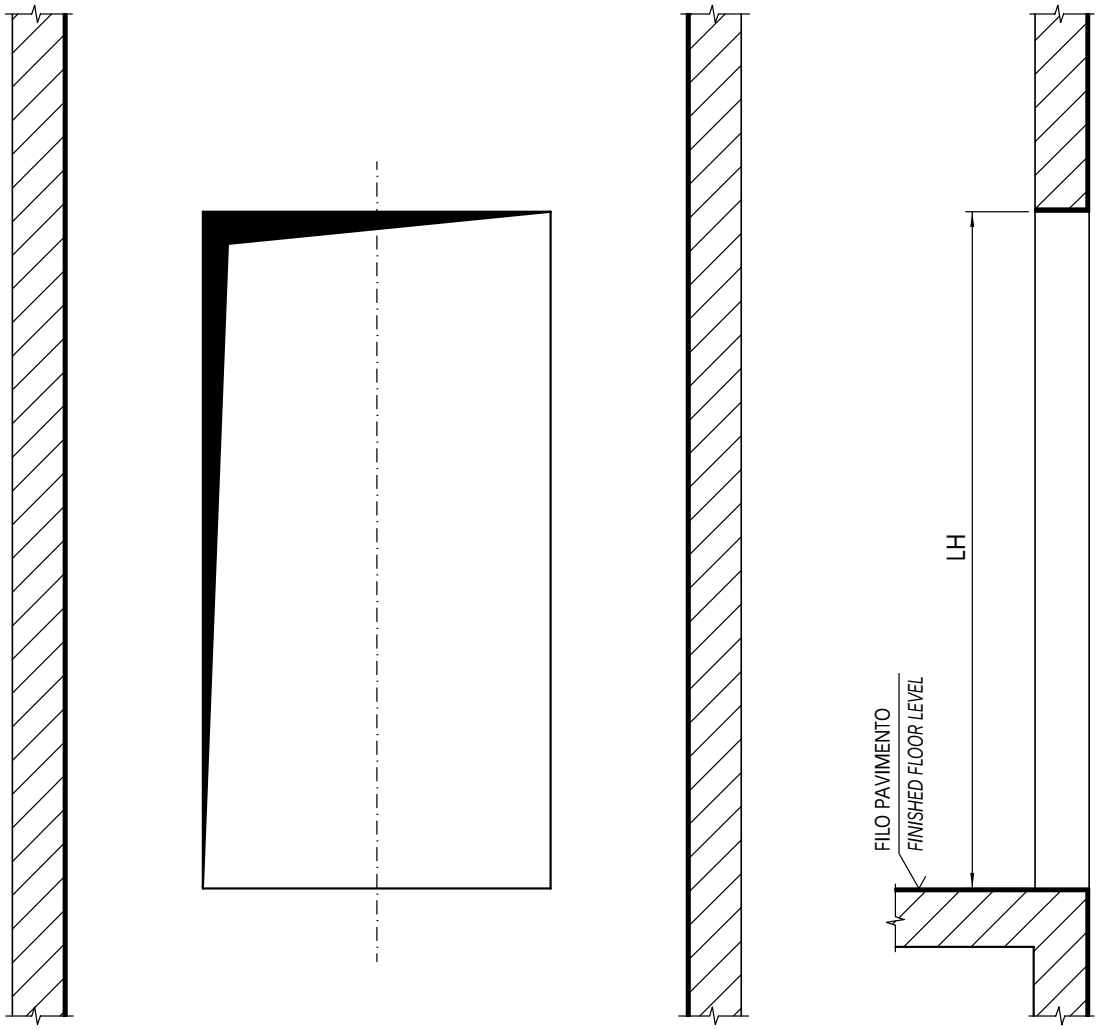

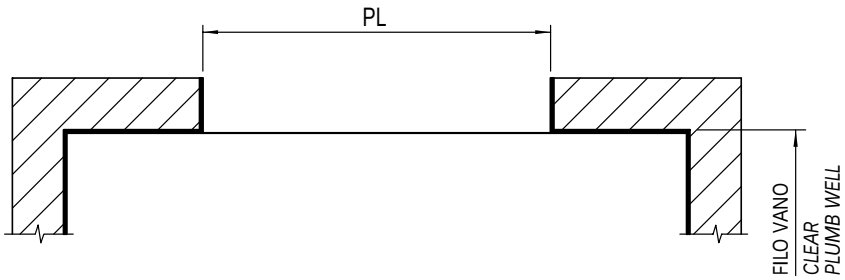

ACCOPPIAMENTO PORTA TAGLIAFUOCO 2 ANTE OPPOSTE, TYP 01-02/C

ARRANGEMENT FOR TWO PANELS FIRE-CUTTING CENTRE PARTING DOOR

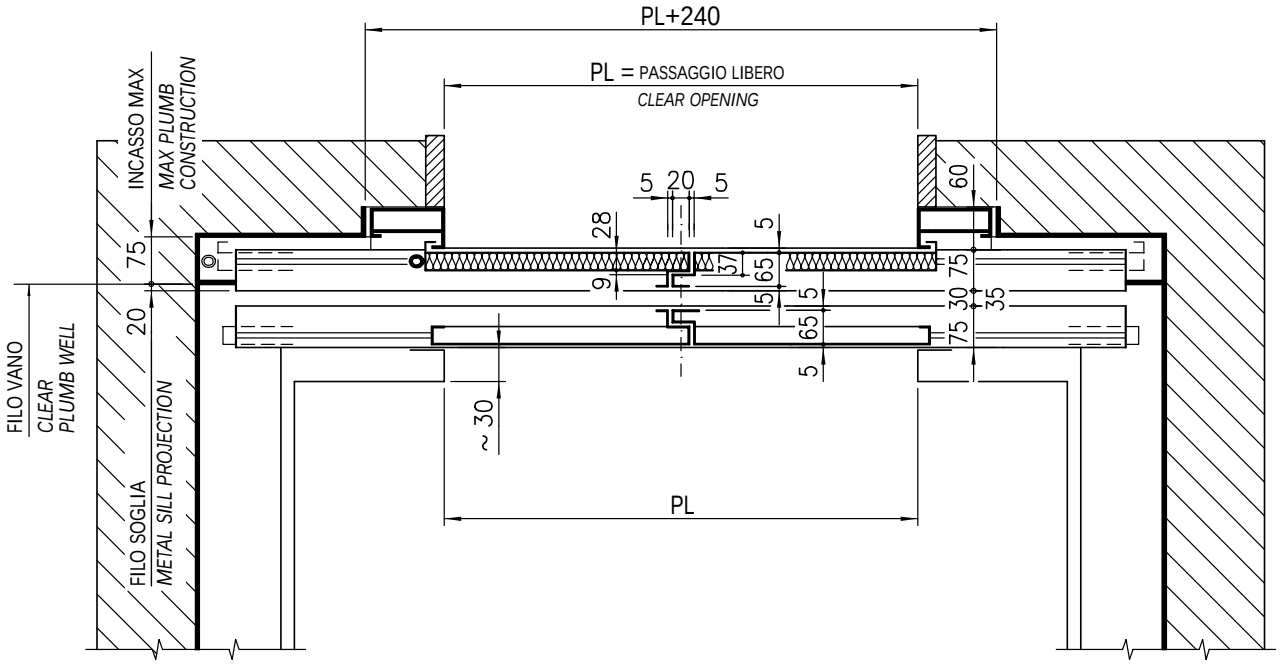

Nazione *Country*	Classe *Form*
Romania *Romania*	120'
Inghilterra *England*	60'
Ungheria *Hungary*	60' 30'
Russia *Russia*	EI 60

ACCOPPIAMENTO PORTA TAGLIAFUOCO 2 ANTE OPPOSTE, TYP 01-02/C

ARRANGEMENT FOR TWO PANELS FIRE-CUTTING CENTRE PARTING DOOR

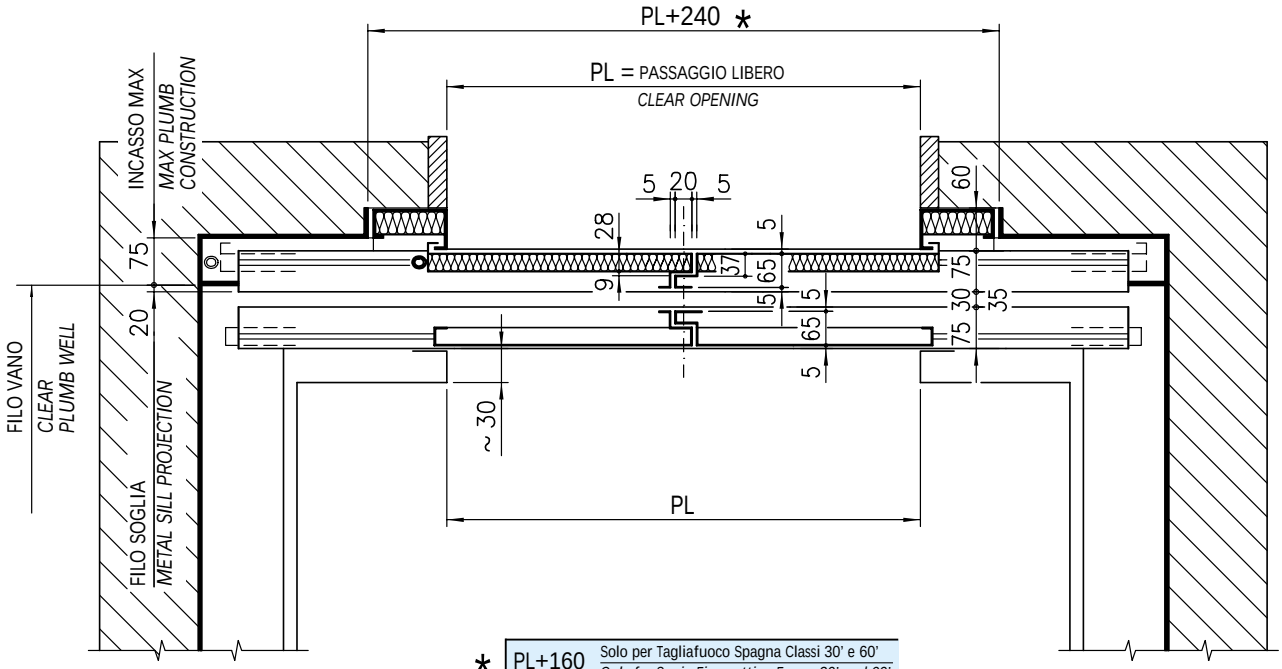

* PL+160 — Solo per Tagliafuoco Spagna Classi 30' e 60'
Only for Spain Fire-cutting Forms 30' and 60'

Nazione *Country*	Classe *Form*
Italia *Italy*	REI 60 REI 120
Spagna *Spain*	15' 30' 60'

**

** IL MONTAGGIO DELLA PORTA PUÒ ESSERE ESEGUITO CON GLI STIPITI A VISTA
THE DOOR ASSEMBLY MAY BE CARRIED OUT WITH FRAMES IN VIEW

PORTA DI PIANO TAGLIAFUOCO 2 ANTE OPPOSTE, TYP 01/C PL=550 ÷1800 (soglia 50 mm.)

TWO PANELS FIRE-CUTTING CENTRE PARTING LANDING DOOR (50 mm. sill)

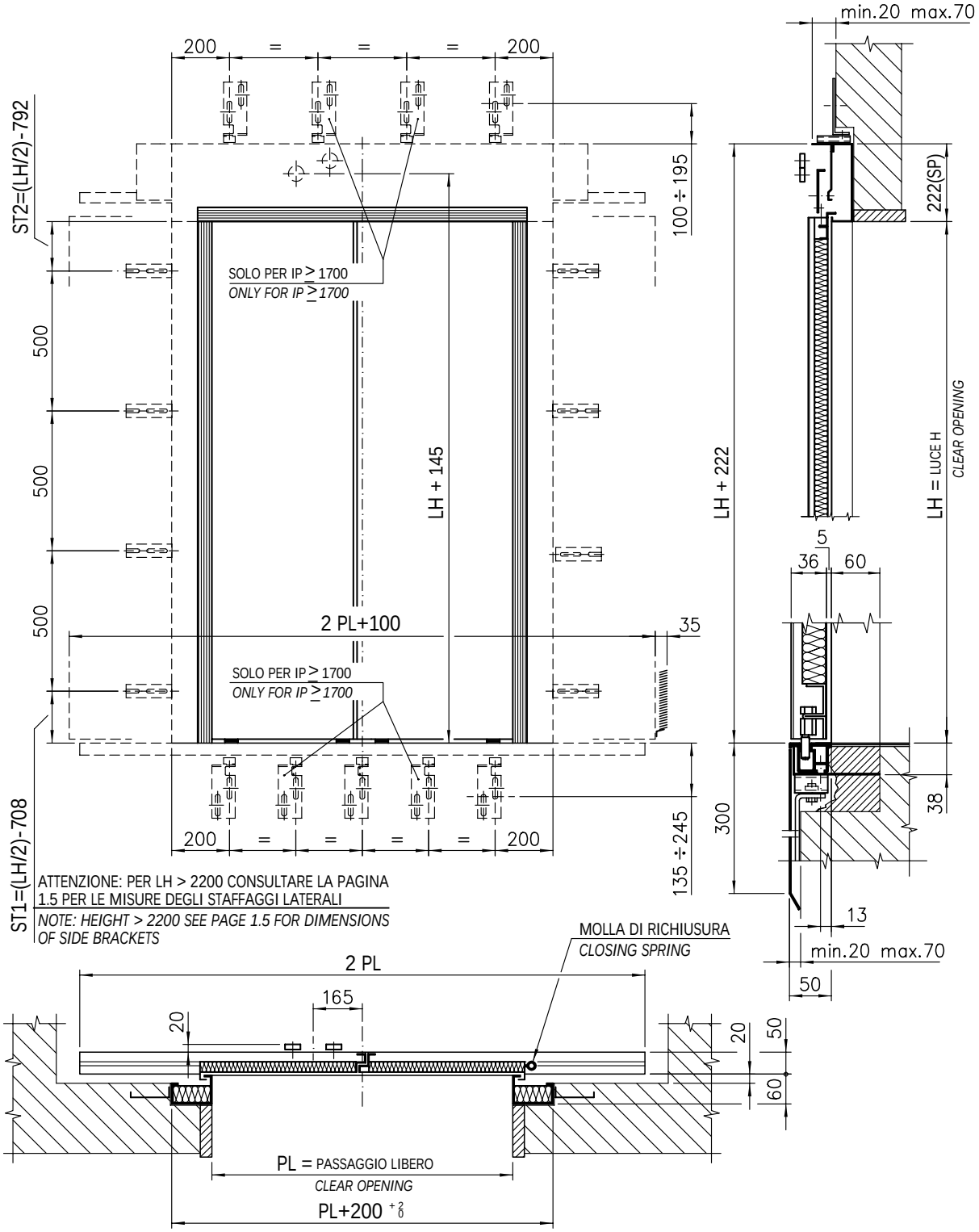

PER LE DIMENSIONI CERTIFICATE VEDERE PAG. 1.21.1

FOR THE CERTIFIED DIMENSIONS SEE PAGE 1.21.1

VANO MURATURA PER PORTA TAGLIAFUOCO 2 ANTE OPPOSTE, TYP 01/C (soglia 50 mm.)

SHAFT WALL FOR TWO PANELS FIRE-CUTTING CENTRE PARTING LANDING DOOR (50 mm. sill)

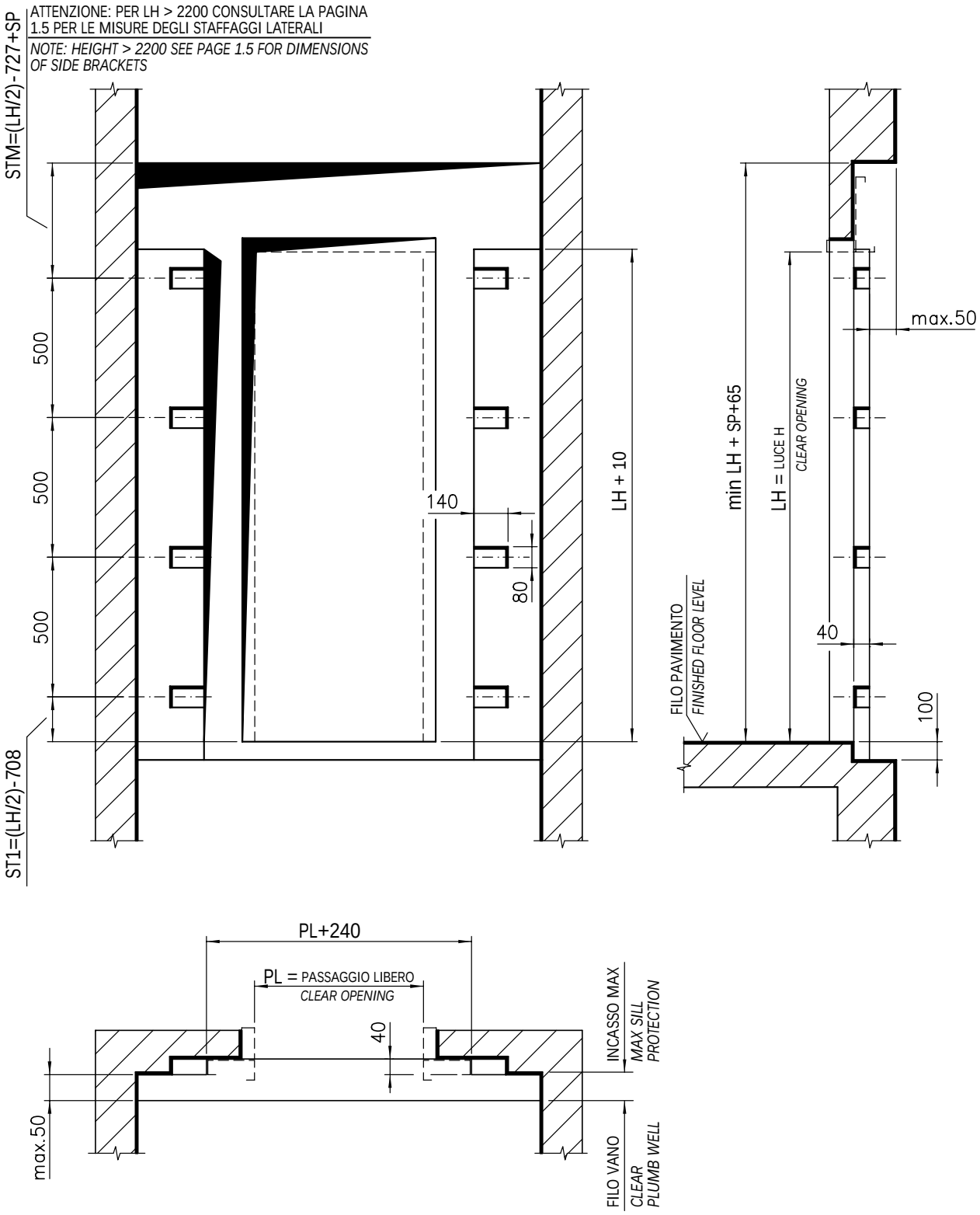

ACCOPPIAMENTO PORTA TAGLIAFUOCO 2 ANTE OPPOSTE, TYP 01-02/C (soglia 50 mm.)

ARRANGEMENT FOR TWO PANELS FIRE-CUTTING CENTRE PARTING DOOR (50 mm. sill)

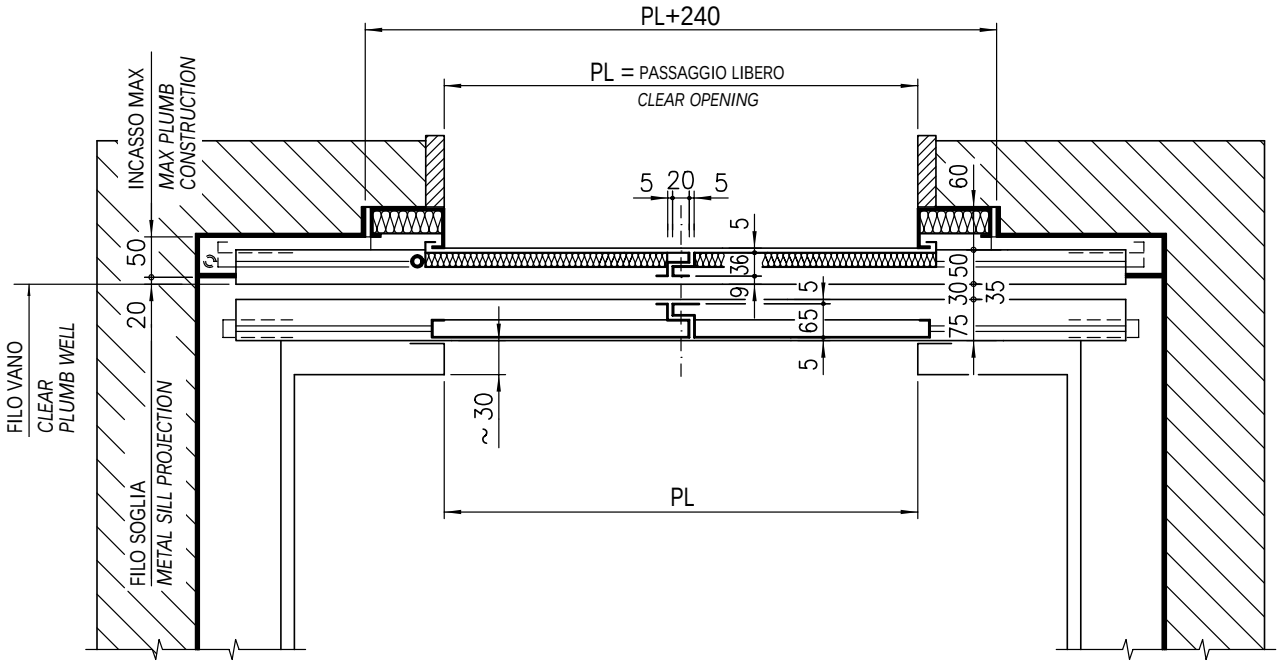

MONTAGGIO PORTA CON MONTANTI FISSI - PORTA 2 ANTE OPPOSTE, TYP 01/C

DOOR ASSEMBLY WITH JAMBS - TWO PANELS CENTRE PARTING LANDING DOOR

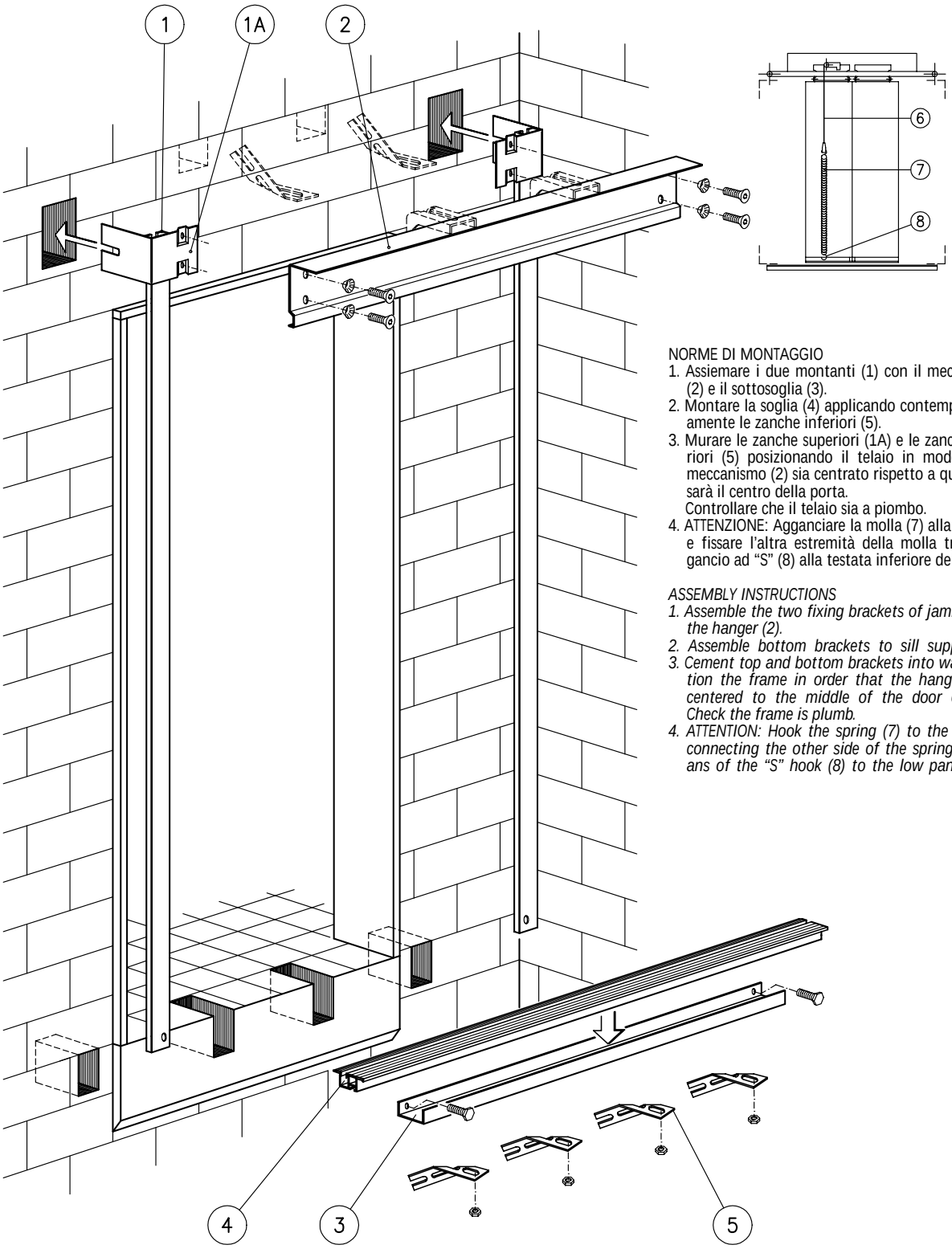

NORME DI MONTAGGIO

1. Assiemare i due montanti (1) con il meccanismo (2) e il sottosoglia (3).
2. Montare la soglia (4) applicando contempora-neamente le zanche inferiori (5).
3. Murare le zanche superiori (1A) e le zanche inferiori (5) posizionando il telaio in modo che il meccanismo (2) sia centrato rispetto a quello che sarà il centro della porta.
   Controllare che il telaio sia a piombo.
4. ATTENZIONE: Agganciare la molla (7) alla fune (6) e fissare l'altra estremità della molla tramite il gancio ad "S" (8) alla testata inferiore dell'antina.

ASSEMBLY INSTRUCTIONS

1. *Assemble the two fixing brackets of jambs (1) to the hanger (2).*
2. *Assemble bottom brackets to sill support (3).*
3. *Cement top and bottom brackets into wall. Position the frame in order that the hanger (2) is centered to the middle of the door opening. Check the frame is plumb.*
4. *ATTENTION: Hook the spring (7) to the rope (6) connecting the other side of the spring by means of the "S" hook (8) to the low panel head.*

MONTAGGIO PORTA CON DIME RECUPERABILI - PORTA 2 ANTE OPPOSTE, TYP 01/C

DOOR ASSEMBLY WITH RECLAIMABLE TEMPLATE - TWO PANELS CENTRE PARTING LANDING DOOR

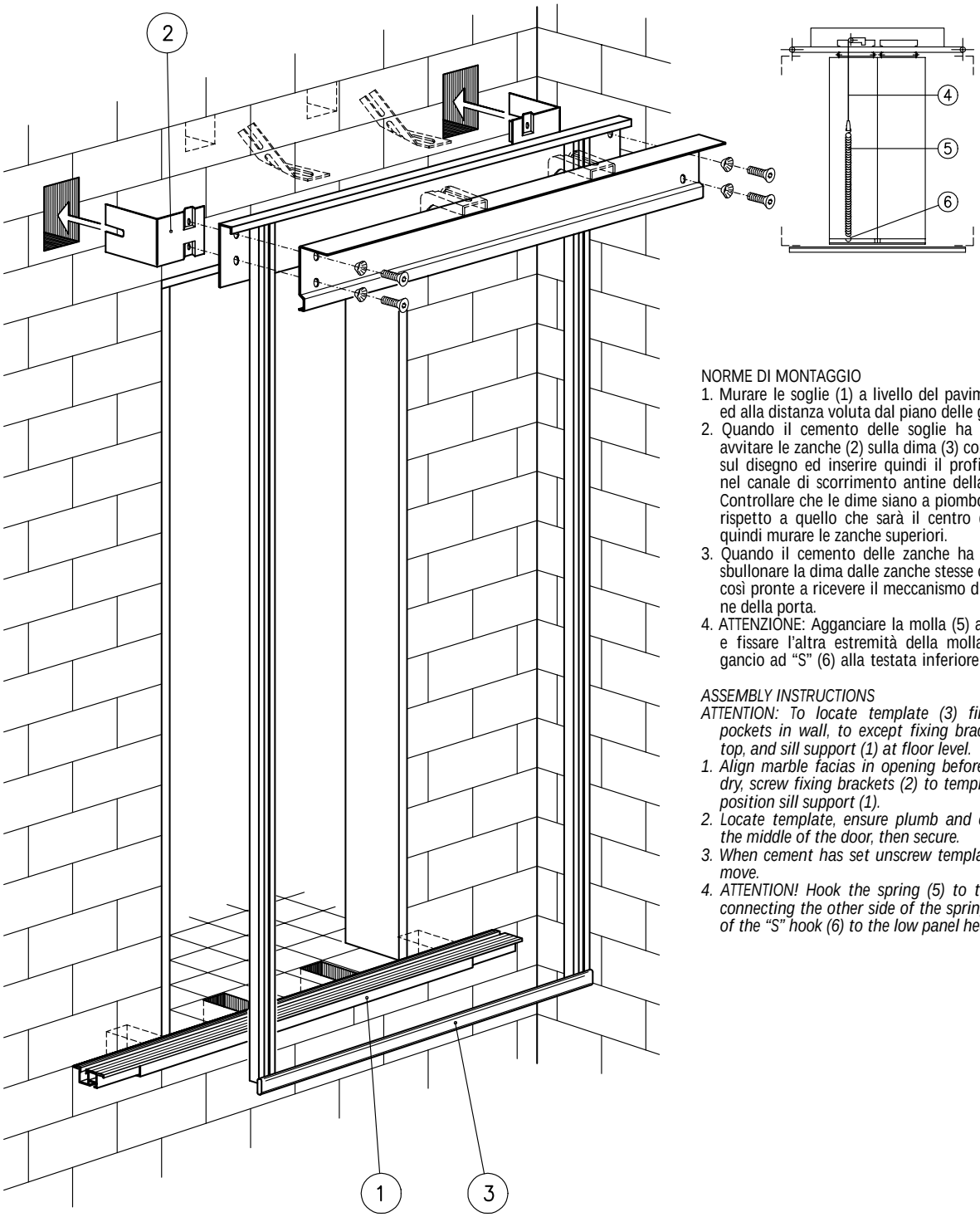

NORME DI MONTAGGIO

1. Murare le soglie (1) a livello del pavimento finito ed alla distanza voluta dal piano delle guide.
2. Quando il cemento delle soglie ha fatto presa avvitare le zanche (2) sulla dima (3) come indicato sul disegno ed inserire quindi il profilo inferiore nel canale di scorrimento antine della soglia (1). Controllare che le dime siano a piombo e centrate rispetto a quello che sarà il centro della porta, quindi murare le zanche superiori.
3. Quando il cemento delle zanche ha fatto presa sbullonare la dima dalle zanche stesse che saranno così pronte a ricevere il meccanismo di sospensione della porta.
4. ATTENZIONE: Agganciare la molla (5) alla fune (4) e fissare l'altra estremità della molla tramite il gancio ad "S" (6) alla testata inferiore dell'antina.

ASSEMBLY INSTRUCTIONS

ATTENTION: To locate template (3) first cut-out pockets in wall, to except fixing brackets (2) at top, and sill support (1) at floor level.

1. *Align marble facias in opening before cement is dry, screw fixing brackets (2) to template (3) and position sill support (1).*
2. *Locate template, ensure plumb and centered to the middle of the door, then secure.*
3. *When cement has set unscrew template, and remove.*
4. *ATTENTION! Hook the spring (5) to the rope (4) connecting the other side of the spring by means of the "S" hook (6) to the low panel head.*

VANO MURATURA PORTA SENZA STIPITI - PORTA 2 ANTE OPPOSTE, TYP 01/C

SHAFT WALL FOR DOOR WITHOUT FRAMES - TWO PANELS CENTRE PARTING LANDING DOOR

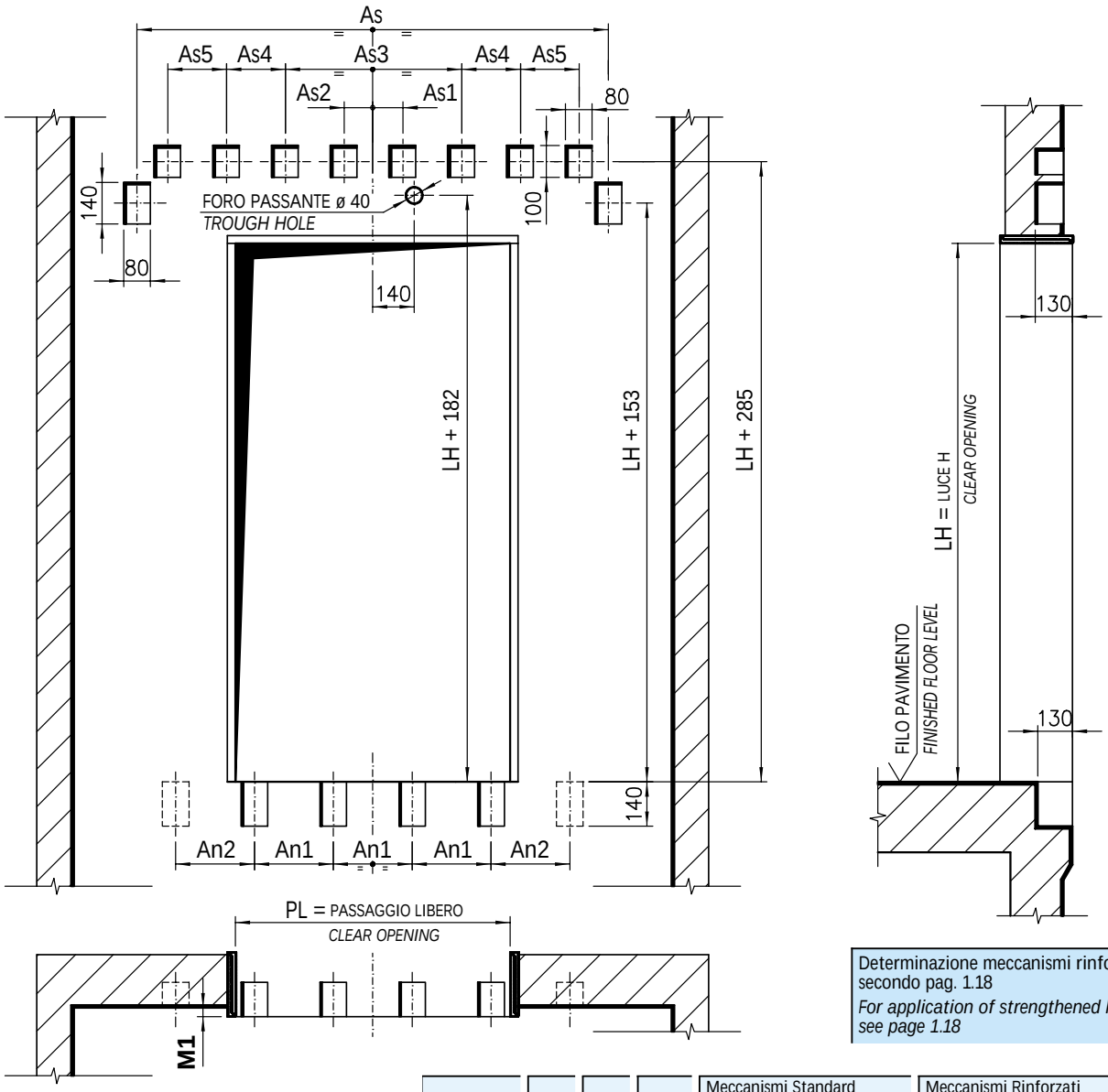

Determinazione meccanismi rinforzati secondo pag. 1.18
For application of strengthened hangers see page 1.18

M1	20	Fissaggio con montanti *Assembly with jambs*
	15	Fissaggio con dime rec. *Assembly with rec. temp.*

FISSAGGI A RICHIESTA
FIXINGS ON REQUEST

PL	An1	An 2	As	Meccanismi Standard *Standard Hangers*				Meccanismi Rinforzati *Strengthened Hangers*				
				As1	As2	As3	As4	As1	As2	As3	As4	As5
500 ÷ 550	250		1070	235	235	/	/	235	235	/	/	
600 ÷ 700										1220		
750 ÷ 800												
850	400		1520			770				770	225	
900 ÷ 950					30				30		450	/
1000 ÷ 1050	550		1970			840	340			840	415	
1100 ÷ 1150		/				920	375	/		920	600	
1200 ÷ 1250												
1300	525		2420		45	1100	505		45	1100	505	
1350												280
1400				/								
1450	546		3050									345
1500	556		3100							1360	345	
1550	586		3250									370
1600	425	425	3300		/	/	/	255	255	1510	370	
1650	447	447	3450									
1700	454	454	3500									
1750	475	475	3650							1610	395	395
1800	482	482	3700									

PORTE AUTOMATICHE SERIE 3201-HYDRA
AUTOMATIC DOORS SERIES 3201-HYDRA

Cod. 3201.30.0300
Pag./*page* 4.1
Data/*date* 15.02.1999
Vers./*version* /

PORTA DI CABINA TELESCOPICA 3 ANTE, TYP 33/R-L PL=600÷950
THREE PANELS TELESCOPIC CAR DOOR

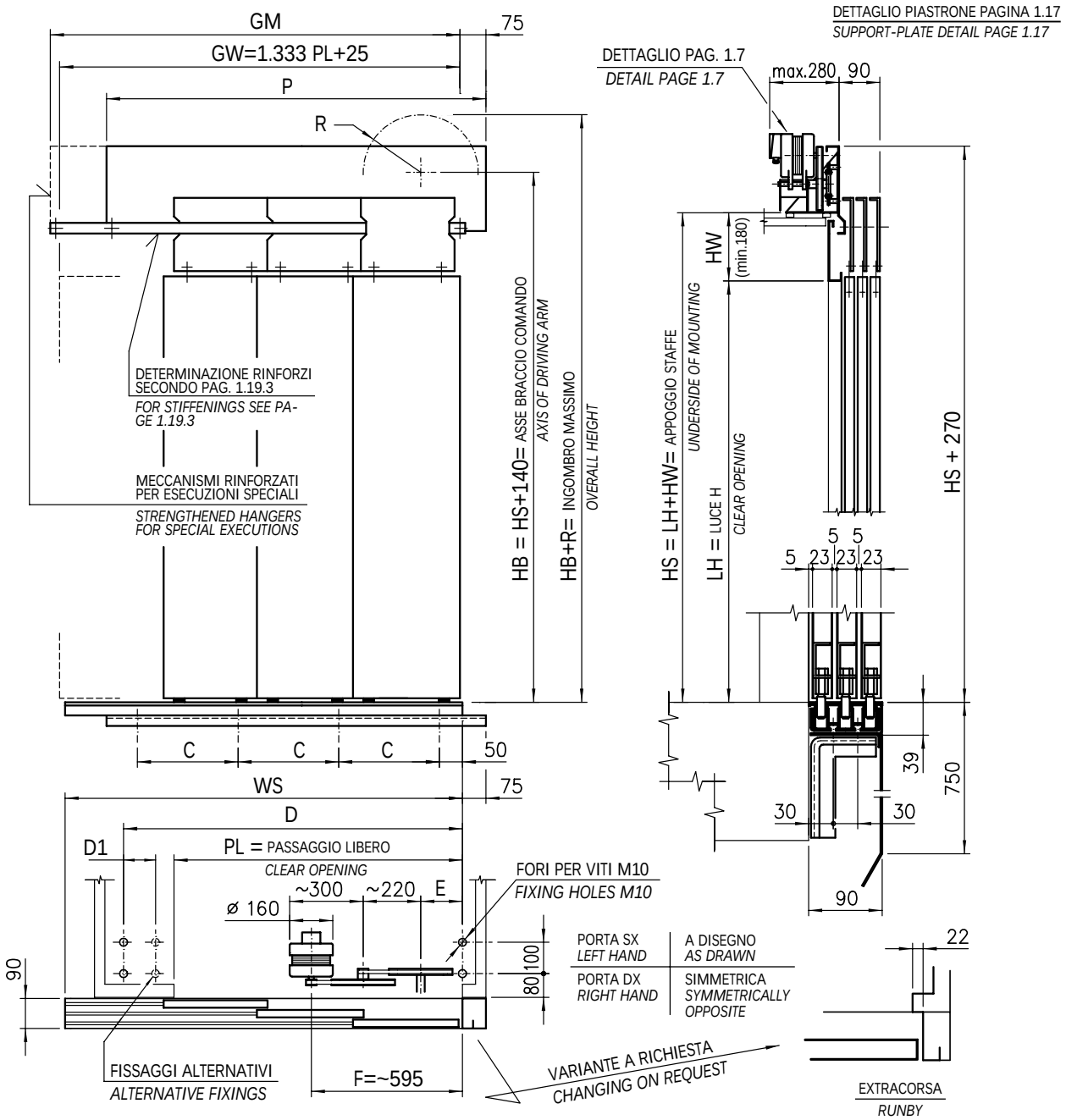

PORTA SX *LEFT HAND*	A DISEGNO *AS DRAWN*
PORTA DX *RIGHT HAND*	SIMMETRICA *SYMMETRICALLY OPPOSITE*

	PL	Peso totale *Total weight* Kg LH=2000	Rapporto *Ratio*	Motore C.A. - *A.C. Motor* Assorbimento Amp. *Current Amp.* 125 V	220 V	380 V	Coppia *Torque* Kg.cm	R	C	D	D1	E	WS	GW	Meccanismi Standard *Standard Hangers* GM	P	Meccanismi Rinforzati *Strengthened Hangers* GM	P
*	600	94	1/45					165	228	695	/		825	825	860	935	860	935
*	650	95						174					885	891	900		910	985
	700	97		0,6	0,35	0,2	14	182					930	958	950		960	1035
	750	99	1/54					190	250				1000	1025	1000	1000	1010	1085
	800	101						199		912	217	155	1060	1091	1090		1100	1175
	850	106						207					1130	1158	1150		1150	1225
	900	111	1/61	0,9	0,52	0,3	24	215	325				1200	1225	1215	1225	1225	1300
	950	113						224					1250	1291	1265		1275	1350

* ATTENZIONE: GM > GW
ATTENTION: GM > GW

PORTE AUTOMATICHE SERIE 3201-HYDRA
AUTOMATIC DOORS SERIES 3201-HYDRA

Cod. 3201.30.0300
Pag./*page* 4.2
Data/*date* 15.02.1999
Vers./*version* /

PORTA DI CABINA TELESCOPICA 3 ANTE, TYP 33/R-L PL=1000÷1400
THREE PANELS TELESCOPIC CAR DOOR

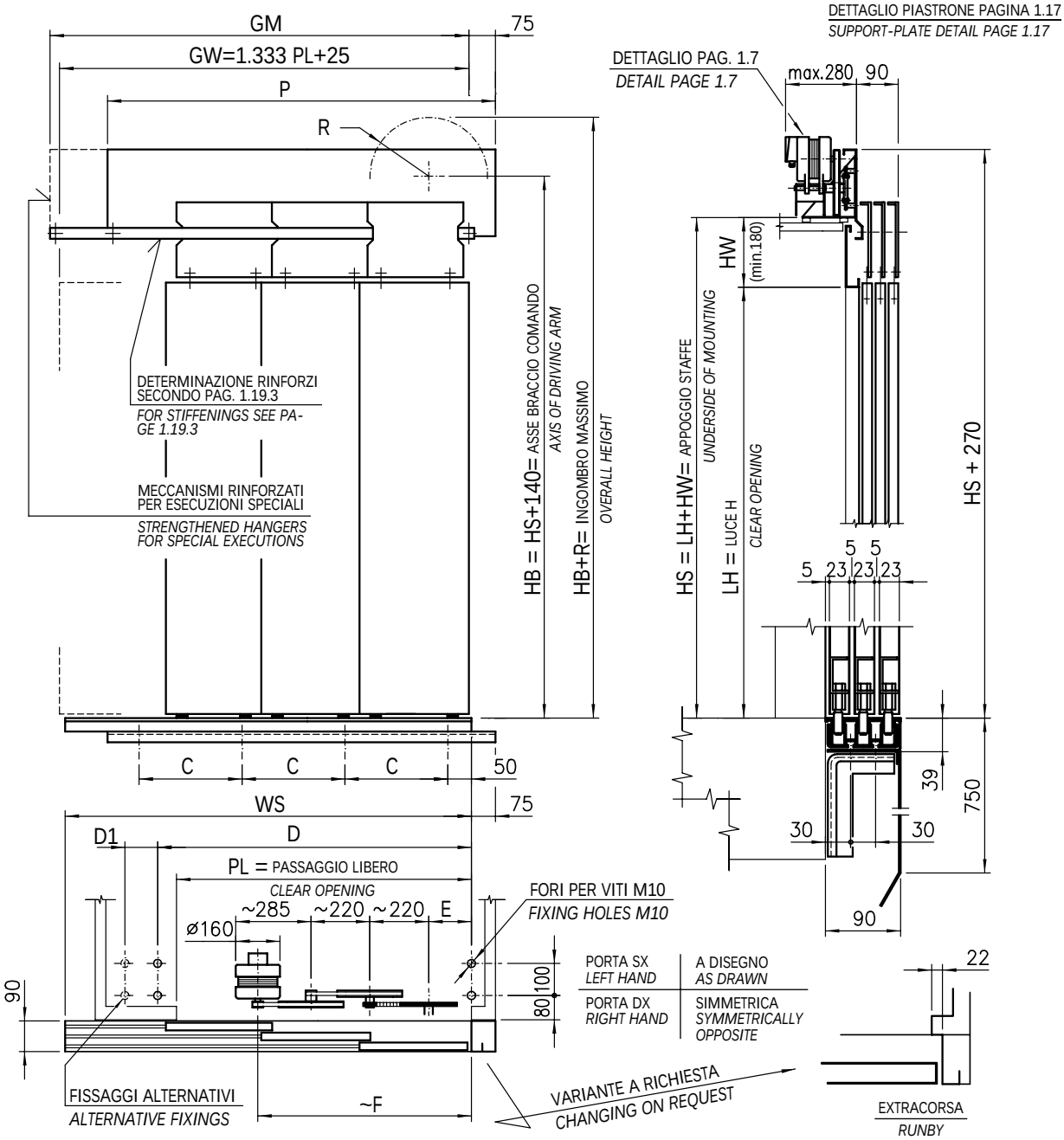

PL	Peso totale *Total weight* Kg LH=2000	Rapporto *Ratio*	Motore C.A. - *A.C. Motor* Assorbimento Amp. *Current Amp.* 125 V	220 V	380 V	Coppia *Torque* Kg.cm	R	C	D	D1	E	F	WS	GW	Meccanismi Standard *Standard Hangers* GM	P	Meccanismi Rinforzati *Strengthened Hangers* GM	P
1000	119						232	325	912		155	800	1330	1358	1315	1225	1325	1400
1050	123						240						1400	1425	1375		1375	1450
1100	124	1/89					248	400	1137	225			1450	1491	1415	1450	1425	1500
1150	130						257				380	1025	1530	1558	1550		1560	1635
1200	133		0,9	0,52	0,3	24	265						1600	1625	1600		1610	1685
1250	135						274	475	1300	287			1650	1691	1650	1675	1660	1735
1300	136	1/107					282						1730	1758	1700		1710	1785
1350	143						290	550	1362	225	605	1250	1800	1825	1825	1900	1825	1900
1400	145						299						1850	1891	1865		1875	1950

PORTE AUTOMATICHE SERIE 3201-HYDRA
AUTOMATIC DOORS SERIES 3201-HYDRA

Cod. 3201.30.0300
Pag./*page* 4.2.1
Data/*date* 15.02.1999
Vers./*version* /

PORTA DI CABINA TELESCOPICA 3 ANTE, TYP 35/R-L PL=600÷950
THREE PANELS TELESCOPIC CAR DOOR

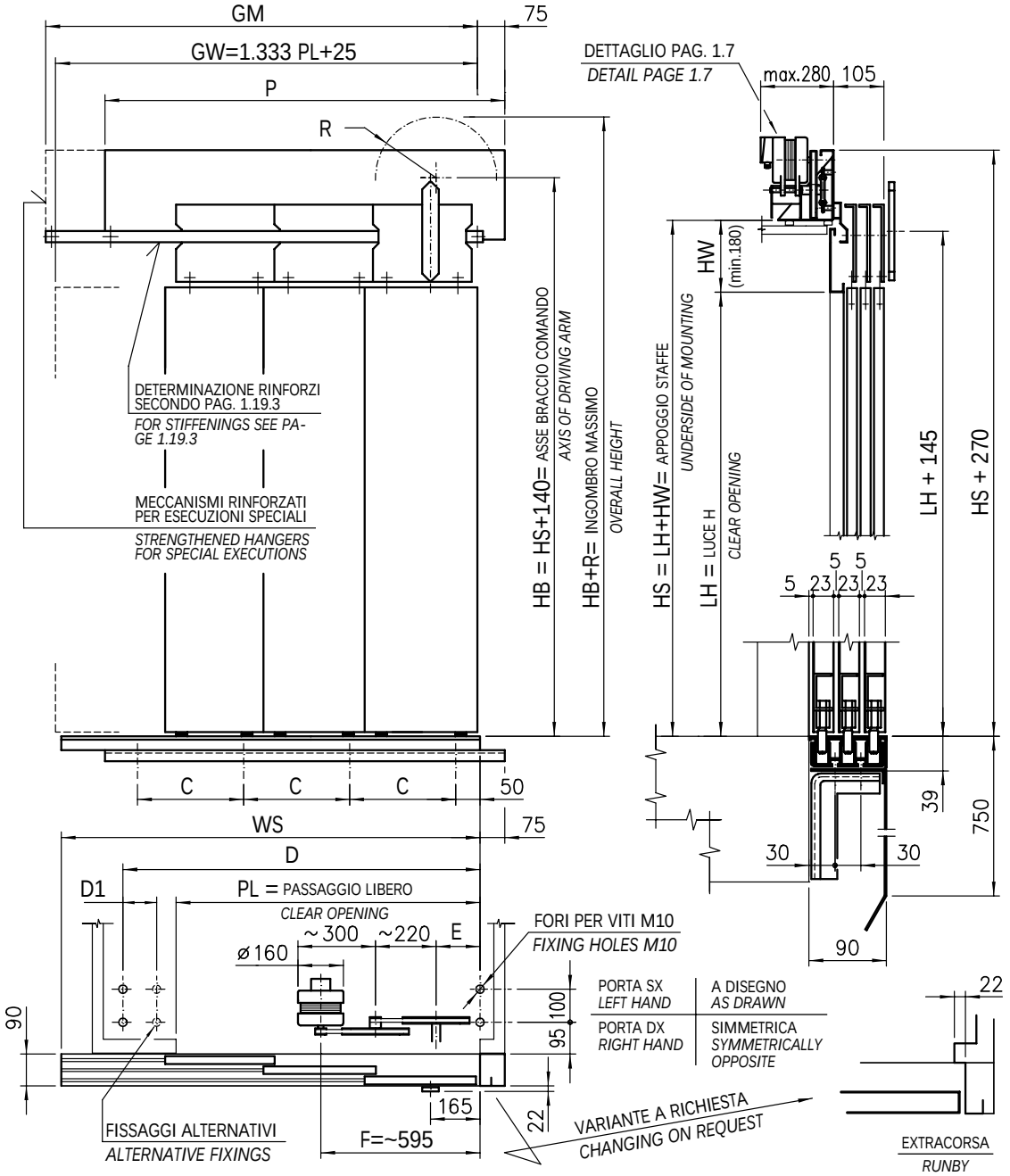

	PL	Peso totale *Total weight* Kg LH=2000	Rapporto *Ratio*	Motore C.A. - *A.C. Motor* Assorbimento Amp. *Current Amp.* 125 V	220 V	380 V	Coppia *Torque* Kg.cm	R	C	D	D1	E	WS	GW	Meccanismi Standard *Standard Hangers* GM	P	Meccanismi Rinforzati *Strengthened Hangers* GM	P
*	600	94	1/45					165	228	695	/		825	825	860	935	860	935
*	650	95						174					885	891	900		910	985
	700	97		0,6	0,35	0,2	14	182					930	958	950		960	1035
	750	99	1/54					190	250				1000	1025	1000	1000	1010	1085
	800	101						199		912	217	155	1060	1091	1090		1100	1175
	850	106						207					1130	1158	1150		1150	1225
	900	111						215	325				1200	1225	1215	1225	1225	1300
	950	113	1/61	0,9	0,52	0,3	24	224					1250	1291	1265		1275	1350

* ATTENZIONE: GM > GW
ATTENTION: GM > GW

PORTE AUTOMATICHE SERIE 3201-HYDRA
AUTOMATIC DOORS SERIES 3201-HYDRA

Cod. 3201.30.0300
Pag./*page* 4.2.2
Data/*date* 15.02.1999
Vers./*version* /

PORTA DI CABINA TELESCOPICA 3 ANTE, TYP 35/R-L PL=1000÷1400
THREE PANELS TELESCOPIC CAR DOOR

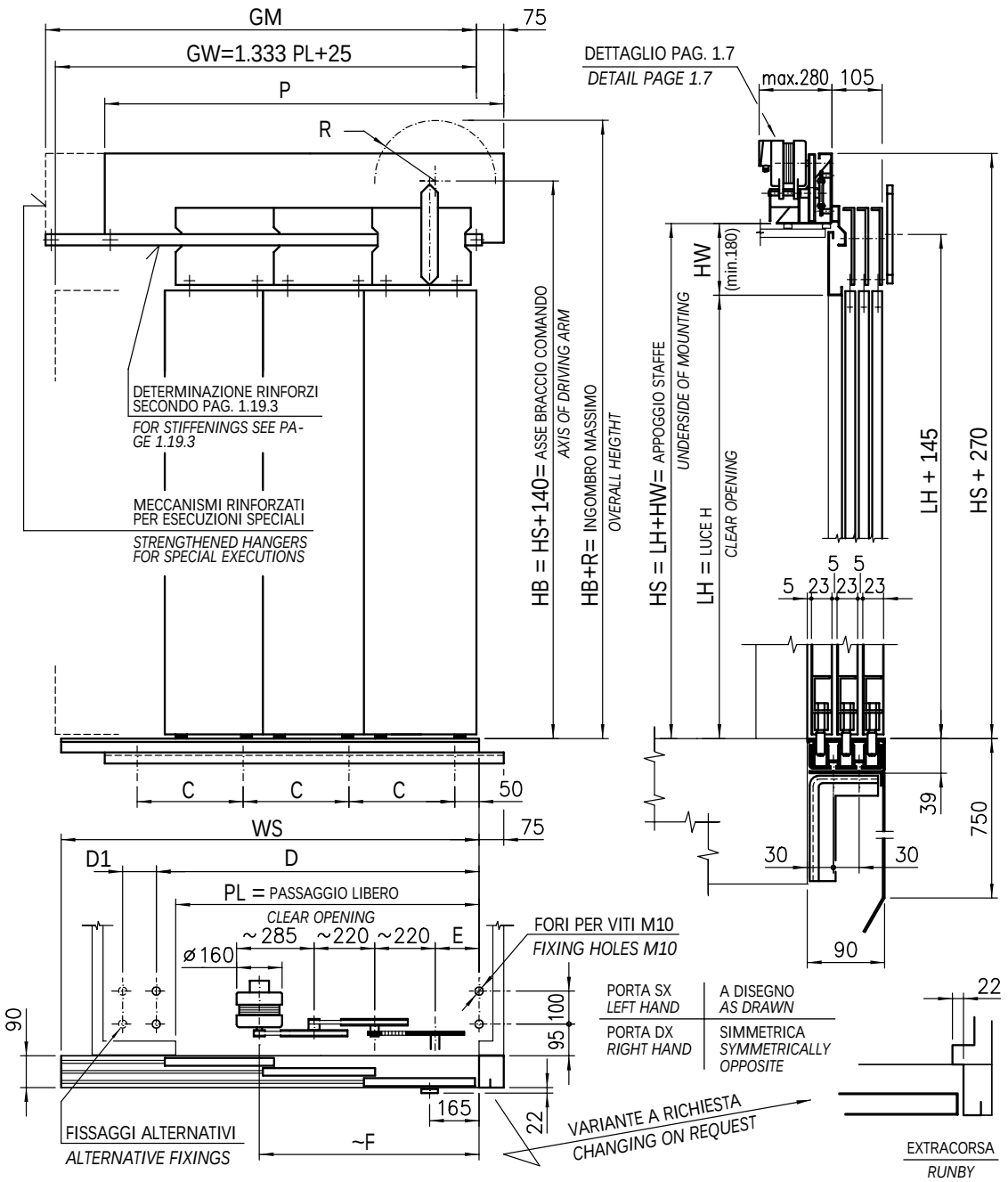

PL	Peso totale *Total weight* Kg LH=2000	Rapporto *Ratio*	Motore C.A. - *A.C. Motor* Assorbimento Amp. *Current Amp.* 125 V	220 V	380 V	Coppia *Torque* Kg.cm	R	C	D	D1	E	F	WS	GW	Meccanismi Standard *Standard Hangers* GM	P	Meccanismi Rinforzati *Strengthened Hangers* GM	P
1000	119						232	325	912		155	800	1330	1358	1315	1225	1325	1400
1050	123						240						1400	1425	1375		1375	1450
1100	124	1/89					248	400	1137	225			1450	1491	1415	1450	1425	1500
1150	130						257				380	1025	1530	1558	1550		1560	1635
1200	133		0,9	0,52	0,3	24	265						1600	1625	1600		1610	1685
1250	135						274	475	1300	287			1650	1691	1650	1675	1660	1735
1300	136	1/107					282						1730	1758	1700		1710	1785
1350	143						290	550	1362	225	605	1250	1800	1825	1825	1900	1825	1900
1400	145						299						1850	1891	1865		1875	1950

PORTE AUTOMATICHE SERIE 3201-HYDRA
AUTOMATIC DOORS SERIES 3201-HYDRA

Cod. 3201.30.0300
Pag./*page* 4.3
Data/*date* 15.02.1999
Vers./*version* /

PORTA DI CABINA TELESCOPICA 3 ANTE, TYP 32/R-L PL=600÷950
THREE PANELS TELESCOPIC CAR DOOR

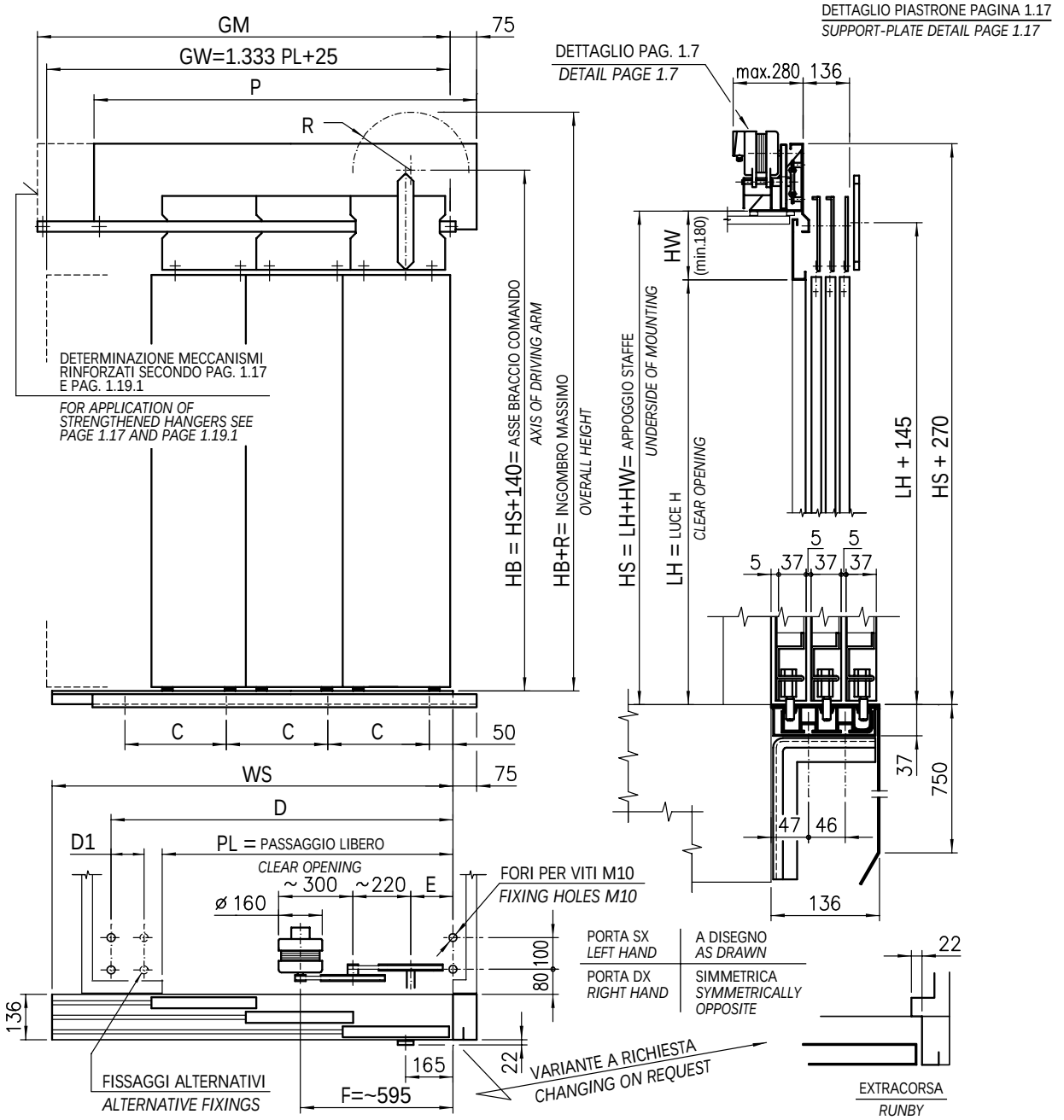

	PL	Peso totale *Total weight* Kg LH=2000	Rapporto *Ratio*	Motore C.A. - *A.C. Motor* Assorbimento Amp. *Current Amp.* 125 V	220 V	380 V	Coppia *Torque* Kg.cm	R	C	D	D1	E	WS	GW	Meccanismi Standard *Standard Hangers* GM	P	Meccanismi Rinforzati *Strengthened Hangers* GM	P
*	600	94	1/45					165	228	695	/		825	825	860	935	860	935
*	650	95						174					885	891	900		910	985
	700	97						182					930	958	950		960	1035
	750	99	1/54	0,6	0,35	0,2	14	190	250			155	1000	1025	1000	1000	1010	1085
	800	101						199		912	217		1060	1091	1090		1100	1175
	850	106						207					1130	1158	1150		1150	1225
	900	111	1/61	0,9	0,52	0,3	24	215	325				1200	1225	1215	1225	1225	1300
	950	113						224					1250	1291	1265		1275	1350

* ATTENZIONE: GM > GW
ATTENTION: GM > GW

PORTE AUTOMATICHE SERIE 3201-HYDRA
AUTOMATIC DOORS SERIES 3201-HYDRA

PORTA DI CABINA TELESCOPICA 3 ANTE, TYP 32/R-L PL=1000÷2100

THREE PANELS TELESCOPIC CAR DOOR

Cod. 3201.30.0300
Pag./*page* 4.4
Data/*date* 15.02.1999
Vers./*version* /

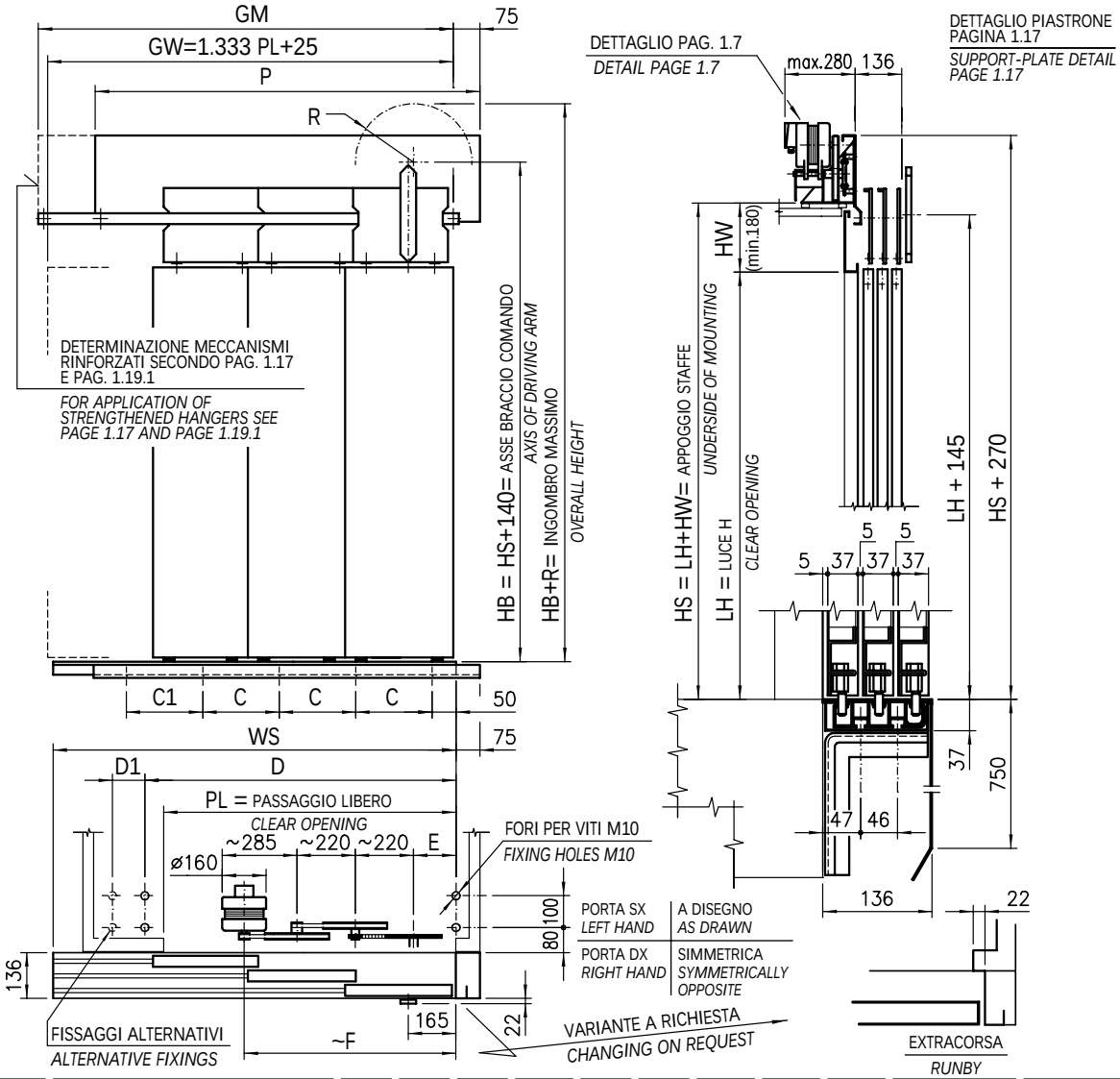

PL	Peso totale *Total weight* Kg LH=2000	Rapporto *Ratio*	Motore C.A. - *A.C. Motor* Assorbimento Amp. *Current Amp.* 125 V	220 V	380 V	Coppia *Torque* Kg.cm	R	C	C1	D	D1	E	F	WS	GW	Meccanismi Standard *Standard Hangers* GM	P	Meccanismi Rinforzati *Strengthened Hangers* GM	P
1000	119						232	325		912		155	800	1330	1358	1315	1225	1325	1400
1050	123						240				225			1400	1425	1375		1375	1450
1100	124	1/89					248	400		1137				1450	1491	1415	1450	1425	1500
1150	130						257					380	1025	1530	1558	1550		1560	1635
1200	133						265		/					1600	1625	1600		1610	1685
1250	135						274	475		1300	287			1650	1691	1650	1675	1660	1735
1300	136	1/107					282							1730	1758	1700		1710	1785
1350	143						290	550		1362		605	1250	1800	1825	1825	1900	1825	1900
1400	145		0,9	0,52	0,3	24	299							1850	1891	1865		1875	1950
1450	168						307	438	438					1930	1958			1925	2000
1500	179						315	450	450	1207		450	1095	2000	2025			1975	2050
1550	181						324	463	463					2050	2091			2025	2100
1600	184						332	475	475					2130	2158			2075	2150
1650	186						340	488	488					2200	2225			2125	2200
1700	189						349	500	500		225			2250	2291			2175	2250
1750	192	1/150					357	513	513	1307		550	1195	2330	2358	/	/	2225	2300
1800	203						365	450	450					2400	2425			2425	2500
1850	206						374	460	460					2450	2491			2475	2550
1900	227						382	470	470					2530	2558			2525	2600
1950	230						390	480	480					2600	2625			2575	2650
2000	233		2,0	1,2	0,7	30	399	490	490	1382		625	1270	2650	2691			2625	2700
2050	234						407	500	500					2730	2758			2675	2750
2100	237	1/170					415	510	510					2800	2825			2725	2800

PORTE AUTOMATICHE SERIE 3201-HYDRA
AUTOMATIC DOORS SERIES 3201-HYDRA

Cod.	3201.30.0300
Pag./*page*	4.4.1
Data/*date*	15.02.1999
Vers./*version*	/

PORTA DI CABINA TELESCOPICA 3 ANTE CON TRASMISSIONE A CINGHIA, TYP 32/R-L PL=600÷2100

THREE PANELS TELESCOPIC CAR DOOR WITH BELT TRANSMISSION

NOTA: CON IL MODELLO SEMIAUTOMATICO LE MISURE NON CAMBIANO

NOTE: WITH SEMI-AUTOMATIC TYPE THE SIZES DON'T CHANGE

APPLICAZIONE QUADRI ELETTRICI SECONDO PAGINE 1.6.5 E 1.6.6
FOR CONTROLLERS APPLICATION SEE PAGES 1.6.5 AND 1.6.6

TABELLA VARIABILI A pag. 4.4.1.t
FOR SCHEDULE SEE page 4.4.1.t

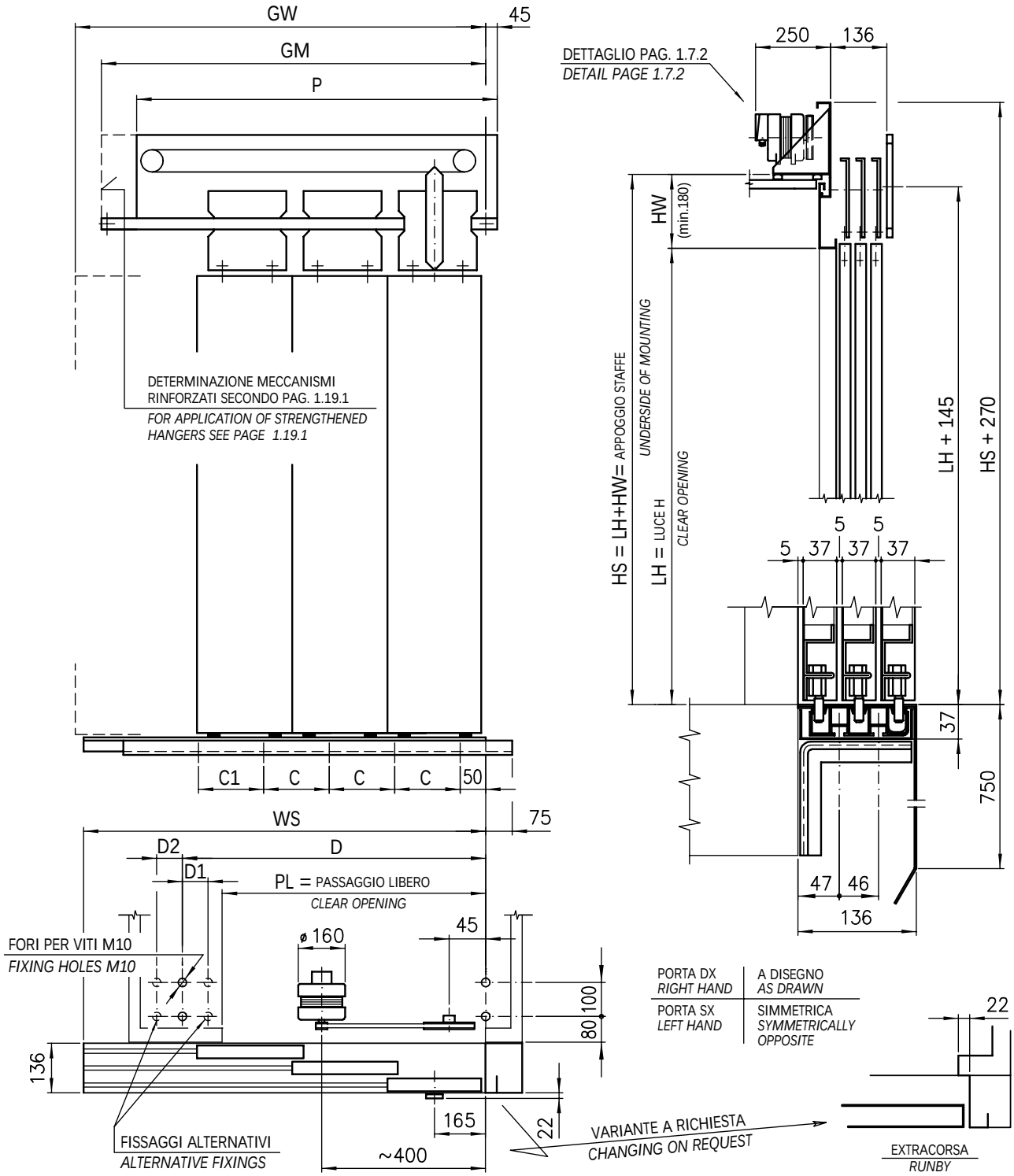

PORTA DX *RIGHT HAND*	A DISEGNO *AS DRAWN*
PORTA SX *LEFT HAND*	SIMMETRICA *SYMMETRICALLY OPPOSITE*

PORTA DI CABINA TELESCOPICA 3 ANTE CON TRASMISSIONE A CINGHIA, TYP 32/R-L PL=600÷2100

THREE PANELS TELESCOPIC CAR DOOR WITH BELT TRANSMISSION

	PL	PESO TOTALE / *TOTAL WEIGHT* Kg LH = 2000	C	C1	D	D1	D2	GW	WS	MECCANISMI STANDARD / *STANDARD HANGERS* GM	P	Ex.	MECCANISMI RINFORZATI / *STRENGTHENED HANGERS* GM	P	Ex.
*	600	94	228		695	/		825	825	955	1000		955	1000	
*	650	95						891	885	1005	1050		1005	1050	
*	700	97	250					958	930	1055	1100		1055	1100	
*	750	99						1025	1000	1105	1150		1105	1150	
*	800	101				217	/	1091	1060	1155	1200		1155	1200	
*	850	106	325					1158	1130	1205	1250		1205	1250	
*	900	111			912			1225	1200	1255	1300		1255	1300	
*	950	113		/				1291	1250	1305	1350		1305	1350	
	1000	119						1358	1330	1355	1400	A	1355	1400	
*	1050	123	400				225	1425	1400	1455	1500		1455	1500	
	1100	124						1491	1450						
	1150	130						1558	1530	1550	1595		1560	1605	
	1200	133	475					1625	1600	1610	1655		1610	1655	
	1250	135			1300		287	1691	1650	1650	1695		1660	1705	
	1300	136						1758	1730	1700	1745		1710	1755	
	1350	143	550		1362			1825	1800	1825	1800		1825	1870	C
	1400	145				/		1891	1850	1865			1875	1920	
	1450	168	438	438				1958	1930				1925	1970	
	1500	179	450	450	1207			2025	2000				1975	2020	
	1550	181	463	463				2091	2050				2025	2070	
	1600	184	475	475				2158	2130				2075	2120	
	1650	186	488	488				2225	2200				2125	2170	
	1700	189	500	500			225	2291	2250				2175	2220	
	1750	192	513	513	1307			2358	2330				2225	2270	
	1800	203	450	450				2425	2400		/		2425	2470	
	1850	206	460	460				2491	2450				2475	2520	
	1900	227	470	470				2558	2530				2525	2570	
	1950	230	480	480				2625	2600				2575	2620	
	2000	233	490	490	1382			2691	2650				2625	2670	
	2050	234	500	500				2758	2730				2675	2720	
	2100	237	510	510				2825	2800				2725	2770	

* ATTENZIONE. GM > GW
ATTENTION: GM > GW

Ex. = ESECUZIONE / *EXECUTION* — RIFERIMENTO PAGINA 1.17.1 / *REFERENCE PAGE 1.17.1*

PORTA DI CABINA TELESCOPICA 3 ANTE CON BLOCCAGGIO FUORI PIANO, TYP 32/R-L PL=600÷950

THREE PANELS TELESCOPIC CAR DOOR WITH BETWEEN FLOOR BLOCKAGE

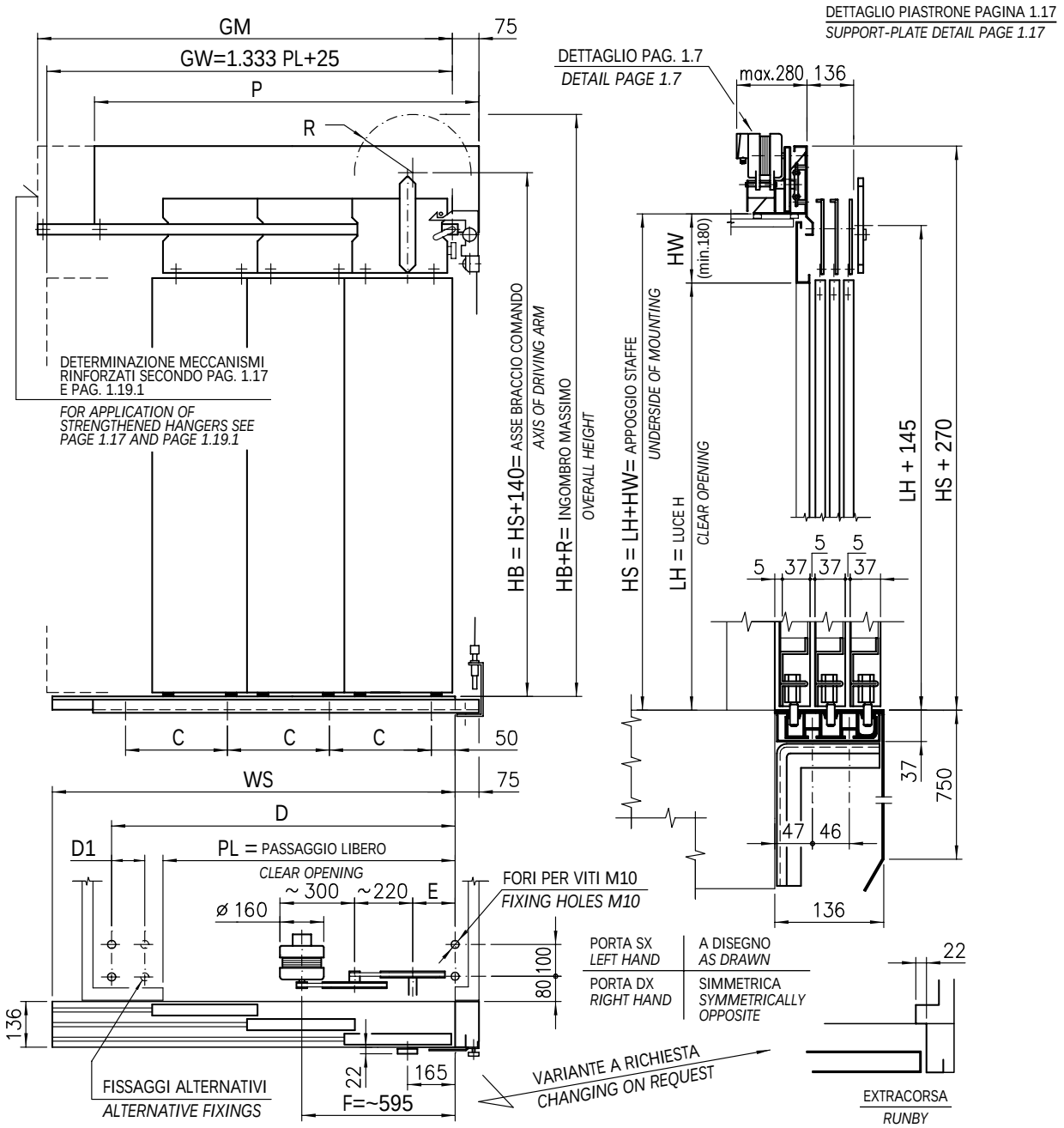

	PL	Peso totale *Total weight* Kg LH=2000	Rapporto *Ratio*	Motore C.A. - *A.C. Motor* Assorbimento Amp. *Current Amp.* 125 V	220 V	380 V	Coppia *Torque* Kg.cm	R	C	D	D1	E	WS	GW	Meccanismi Standard *Standard Hangers* GM	P	Meccanismi Rinforzati *Strengthened Hangers* GM	P
*	600	105	1/45					165	228	695	/		825	825	860	935	860	935
*	650	106						174					885	891	900		910	985
	700	108						182					930	958	950		960	1035
	750	110	1/54	0,6	0,35	0,2	14	190	250				1000	1025	1000	1000	1010	1085
	800	112						199		912	217	155	1060	1091	1090		1100	1175
	850	117						207					1130	1158	1150		1150	1225
	900	122	1/61	0,9	0,52	0,3	24	215	325				1200	1225	1215	1225	1225	1300
	950	124						224					1250	1291	1265		1275	1350

* ATTENZIONE: GM > GW
ATTENTION: GM > GW

PORTE AUTOMATICHE SERIE 3201-HYDRA
AUTOMATIC DOORS SERIES 3201-HYDRA

PORTA DI CABINA TELESCOPICA 3 ANTE CON BLOCCAGGIO FUORI PIANO, TYP 32/R-L PL=1000÷2100

THREE PANELS TELESCOPIC CAR DOOR WITH BETWEEN FLOOR BLOCKAGE

Cod. 3201.30.0300
Pag./*page* 4.4.4
Data/*date* 11.12.2001
Vers./*version* /

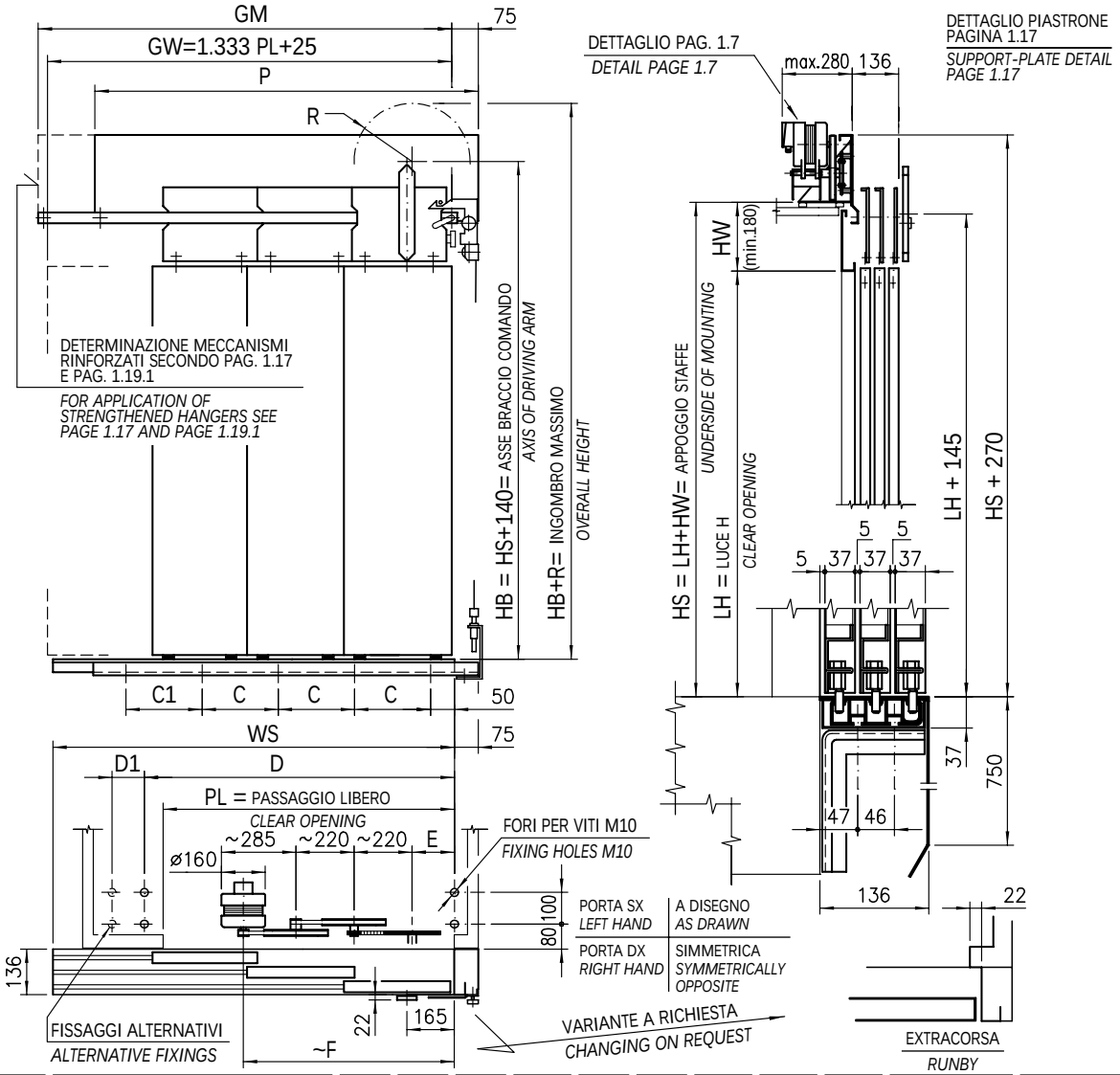

PL	Peso totale *Total weight* Kg LH=2000	Rapporto *Ratio*	Motore C.A. - *A.C. Motor* Assorbimento Amp. *Current Amp.* 125 V	220 V	380 V	Coppia *Torque* Kg.cm	R	C	C1	D	D1	E	F	WS	GW	Meccanismi Standard *Standard Hangers* GM	P	Meccanismi Rinforzati *Strengthened Hangers* GM	P
1000	130						232	325		912		155	800	1330	1358	1315	1225	1325	1400
1050	134						240				225			1400	1425	1375		1375	1450
1100	135	1/89					248	400		1137				1450	1491	1415	1450	1425	1500
1150	141						257					380	1025	1530	1558	1550		1560	1635
1200	144						265		/					1600	1625	1600		1610	1685
1250	146						274	475		1300	287			1650	1691	1650	1675	1660	1735
1300	147	1/107					282							1730	1758	1700		1710	1785
1350	154						290	550		1362		605	1250	1800	1825	1825	1900	1825	1900
1400	156		0,9	0,52	0,3	24	299							1850	1891	1865		1875	1950
1450	179						307	438	438					1930	1958			1925	2000
1500	190						315	450	450	1207		450	1095	2000	2025			1975	2050
1550	192						324	463	463					2050	2091			2025	2100
1600	195						332	475	475					2130	2158			2075	2150
1650	197						340	488	488					2200	2225			2125	2200
1700	200						349	500	500		225			2250	2291			2175	2250
1750	203	1/150					357	513	513	1307		550	1195	2330	2358	/	/	2225	2300
1800	214						365	450	450					2400	2425			2425	2500
1850	217						374	460	460					2450	2491			2475	2550
1900	238						382	470	470					2530	2558			2525	2600
1950	241						390	480	480					2600	2625			2575	2650
2000	244		2,0	1,2	0,7	30	399	490	490	1382		625	1270	2650	2691			2625	2700
2050	245						407	500	500					2730	2758			2675	2750
2100	248	1/170					415	510	510					2800	2825			2725	2800

PORTE AUTOMATICHE SERIE 3201-HYDRA
AUTOMATIC DOORS SERIES 3201-HYDRA

Cod.	3201.30.0300
Pag./*page*	4.4.5
Data/*date*	11.12.2001
Vers./*version*	/

PORTA DI CABINA TELESCOPICA 3 ANTE CON TRASMISSIONE A CINGHIA E B.F.P., TYP 32/R-L PL=600÷2100

THREE PANELS TELESCOPIC CAR DOOR WITH BELT TRANSMISSION AND BETWEEN FLOOR BLOCKAGE

NOTA: CON IL MODELLO SEMIAUTOMATICO LE MISURE NON CAMBIANO

NOTE: WITH SEMI-AUTOMATIC TYPE THE SIZES DON'T CHANGE

APPLICAZIONE QUADRI ELETTRICI SECONDO PAGINE 1.6.5 E 1.6.6
FOR CONTROLLERS APPLICATION SEE PAGES 1.6.5 AND 1.6.6

TABELLA VARIABILI A pag. 4.4.5.t
FOR SCHEDULE SEE page 4.4.5.t

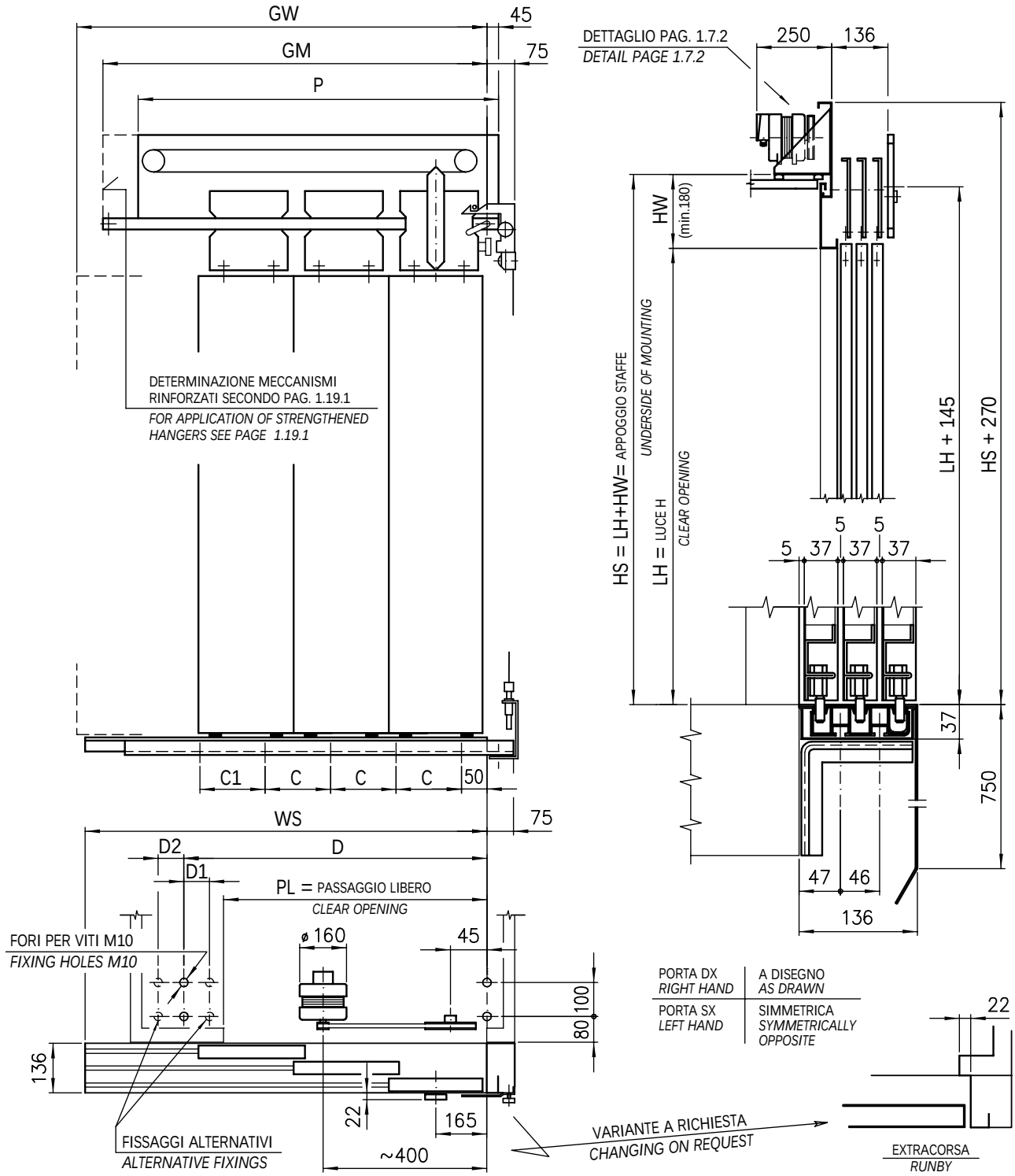

PORTA DI CABINA TELESCOPICA 3 ANTE CON TRASMISSIONE A CINGHIA E B.F.P., TYP 32/R-L PL=600÷2100

THREE PANELS TELESCOPIC CAR DOOR WITH BELT TRANSMISSION AND BETWEEN FLOOR BLOCKAGE

	PL	PESO TOTALE *TOTAL WEIGHT* Kg LH = 2000	C	C1	D	D1	D2	GW	WS	MECCANISMI STANDARD *STANDARD HANGERS* GM	P	Ex.	MECCANISMI RINFORZATI *STRENGTHENED HANGERS* GM	P	Ex.
*	600	94	228		695	/		825	825	955	1000		955	1000	
*	650	95						891	885	1005	1050		1005	1050	
*	700	97	250					958	930	1055	1100		1055	1100	
*	750	99					/	1025	1000	1105	1150		1105	1150	
*	800	101			912	217		1091	1060	1155	1200		1155	1200	
*	850	106	325					1158	1130	1205	1250		1205	1250	
*	900	111		/				1225	1200	1255	1300		1255	1300	
*	950	113						1291	1250	1305	1350		1305	1350	
	1000	119						1358	1330	1355	1400	A	1355	1400	
*	1050	123	400				225	1425	1400	1455	1500		1455	1500	
	1000	124			1137			1491	1450						
	1150	130						1558	1530	1550	1595		1560	1605	
	1200	133						1625	1600	1610	1655		1610	1655	
	1250	135	475		1300		287	1691	1650	1650	1695		1660	1705	
	1300	136						1758	1730	1700	1745		1710	1755	
	1350	143	550		1362	/		1825	1800	1825	1800		1825	1870	C
	1400	145						1891	1850	1865			1875	1920	
	1450	168	438	438				1958	1930				1925	1970	
	1500	179	450	450	1207			2025	2000				1975	2020	
	1550	181	463	463				2091	2050				2025	2070	
	1600	184	475	475				2158	2130				2075	2120	
	1650	186	488	488				2225	2200				2125	2170	
	1700	189	500	500			225	2291	2250				2175	2220	
	1750	192	513	513	1307			2358	2330		/		2225	2270	
	1800	203	450	450				2425	2400				2425	2470	
	1850	206	460	460				2491	2450				2475	2520	
	1900	227	470	470				2558	2530				2525	2570	
	1950	230	480	480				2625	2600				2575	2620	
	2000	233	490	490	1382			2691	2650				2625	2670	
	2050	234	500	500				2758	2730				2675	2720	
	2100	237	510	510				2825	2800				2725	2770	

Ex. = ESECUZIONE / *EXECUTION* — RIFERIMENTO PAGINA 1.17.1 / *REFERENCE PAGE 1.17.1*

* ATTENZIONE. GM > GW / *ATTENTION: GM > GW*

PORTE AUTOMATICHE SERIE 3201-HYDRA
AUTOMATIC DOORS SERIES 3201-HYDRA

Cod. 3201.30.0300
Pag./*page* 4.5
Data/*date* 15.02.1999
Vers./*version* /

PORTA DI PIANO STANDARD TELESCOPICA 3 ANTE, TYP 31/R-L PL=600÷2100
THREE PANELS TELESCOPICS LANDING DOOR

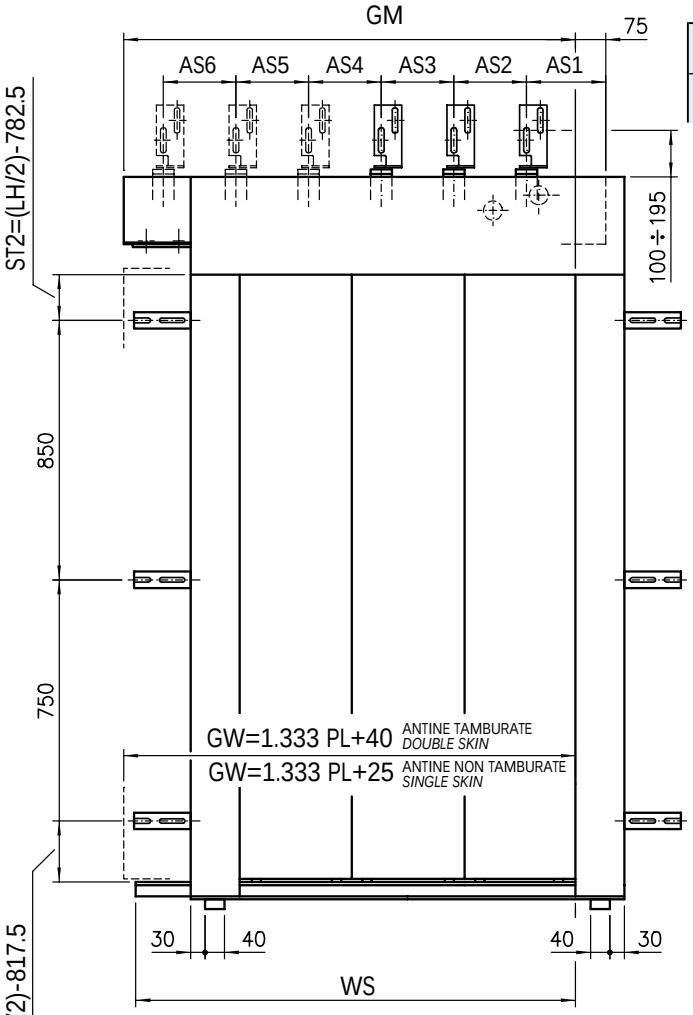

PER I FISSAGGI ALTERNATIVI VEDERE PAG. 8.1
FOR ALTERNATIVE FIXINGS SEE PAGE 8.1

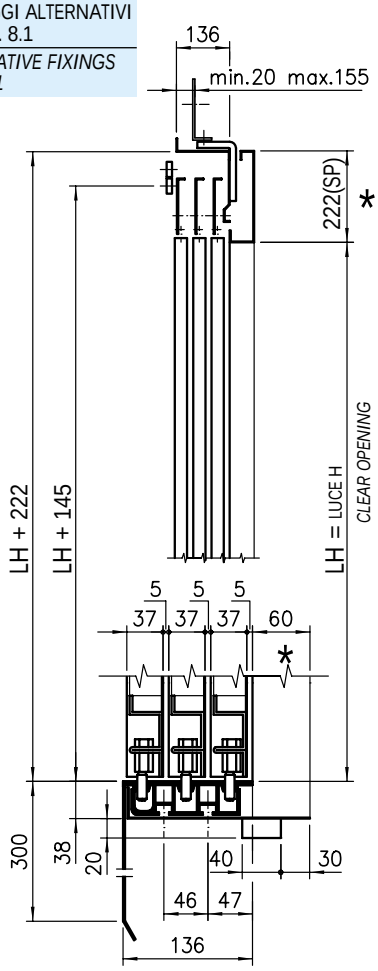

ATTENZIONE: PER LH > 2100 CONSULTARE LA PAGINA 1.4 PER LE MISURE DEGLI STAFFAGGI LATERALI
NOTE: HEIGHT > 2100 SEE PAGE 1.4 FOR DIMENSIONS OF SIDE BRACKETS

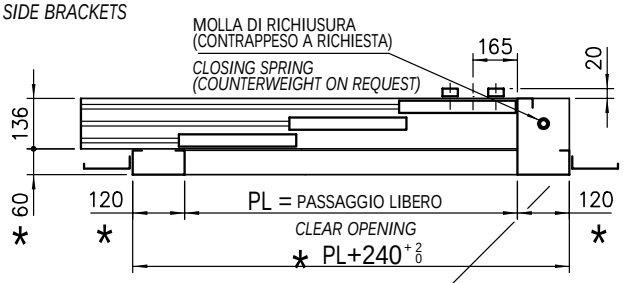

LE QUOTE CON ASTERISCO SONO VARIABILI A RICHIESTA
DIMENSIONS ARE CHANGEABLE ON REQUEST

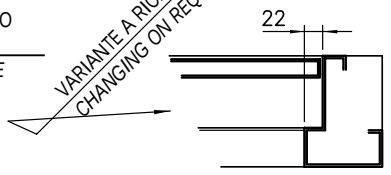

PORTA SX *LEFT HAND*	A DISEGNO *AS DRAWN*
PORTA DX *RIGHT HAND*	SIMMETRICA *SYMMETRICALLY OPPOSITE*

EXTRACORSA
RUNBY

PL	GM	WS	GW	As1	As2	As3	As4	As5	As6
600	950	825	840		495	230			
650	1000	885	906			350	/		
700	1050	930	973		580	265			
750	1100	1000	1040			340			
800	1150	1060	1106				270		
850	1200	1130	1173		375				
900	1275	1200	1240			350	345		
950	1325	1250	1306	115	495		300	/	
1000	1375	1330	1373				375		
1050	1460	1400	1440			425	345		
1100	1510	1450	1506		525				
1150	1610	1530	1573			545	375		
1200	1660	1600	1640			470			
1250	1710	1650	1706		600		450		
1300	1825	1730	1773			545	525		/
1350	1875	1800	1840			390	385		
1400	1925	1850	1906			415	410	450	
1450	1975	1930	1973						
1500	2070	2000	2040		450	465	460	495	
1550	2120	2050	2106						
1600	2195	2130	2173			515	510	520	
1650	2245	2200	2240						
1700	2345	2250	2306	155		540	535	570	
1750	2395	2330	2373		500				
1800	2475	2400	2440				585		
1850	2525	2450	2506			590		600	
1900	2575	2530	2573		590		595		
1950	2645	2600	2640						
2000	2745	2650	2706				430	425	
2050	2795	2730	2773		500	520			600
2100	2845	2800	2840				480	475	

VANO MURATURA PER PORTA TELESCOPICA 3 ANTE, TYP 31/R-L

SHAFT WALL FOR THREE PANELS TELESCOPIC LANDING DOOR

ATTENZIONE: PER LH > 2100 CONSULTARE LA PAGINA 1.4 PER LE MISURE DEGLI STAFFAGGI LATERALI

NOTE: HEIGHT > 2100 SEE PAGE 1.4 FOR DIMENSIONS OF SIDE BRACKETS

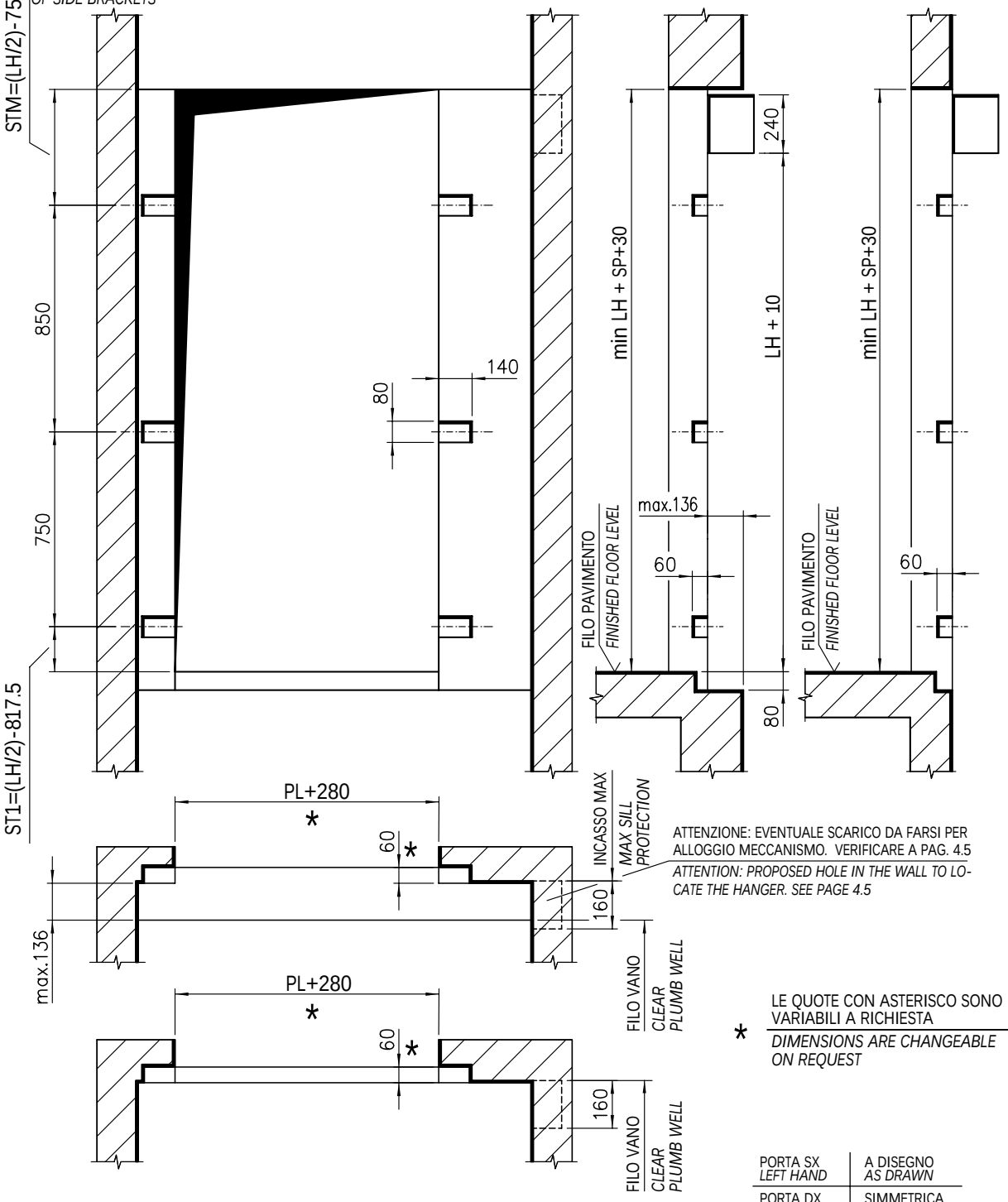

ATTENZIONE: EVENTUALE SCARICO DA FARSI PER ALLOGGIO MECCANISMO. VERIFICARE A PAG. 4.5

ATTENTION: PROPOSED HOLE IN THE WALL TO LOCATE THE HANGER. SEE PAGE 4.5

* LE QUOTE CON ASTERISCO SONO VARIABILI A RICHIESTA

** DIMENSIONS ARE CHANGEABLE ON REQUEST*

PORTA SX *LEFT HAND*	A DISEGNO *AS DRAWN*
PORTA DX *RIGHT HAND*	SIMMETRICA *SYMMETRICALLY OPPOSITE*

PORTE AUTOMATICHE SERIE 3201-HYDRA
AUTOMATIC DOORS SERIES 3201-HYDRA

Cod. 3201.30.0300
Pag./*page* 4.6.1
Data/*date* 15.02.1999
Vers./*version* /

PORTA DI PIANO A NORME DIN 18091 TELESCOPICA 3 ANTE, TYP 31/R-L PL=600÷2100

THREE PANELS ACCORDING TO DIN 18091 TELESCOPIC LANDING DOOR

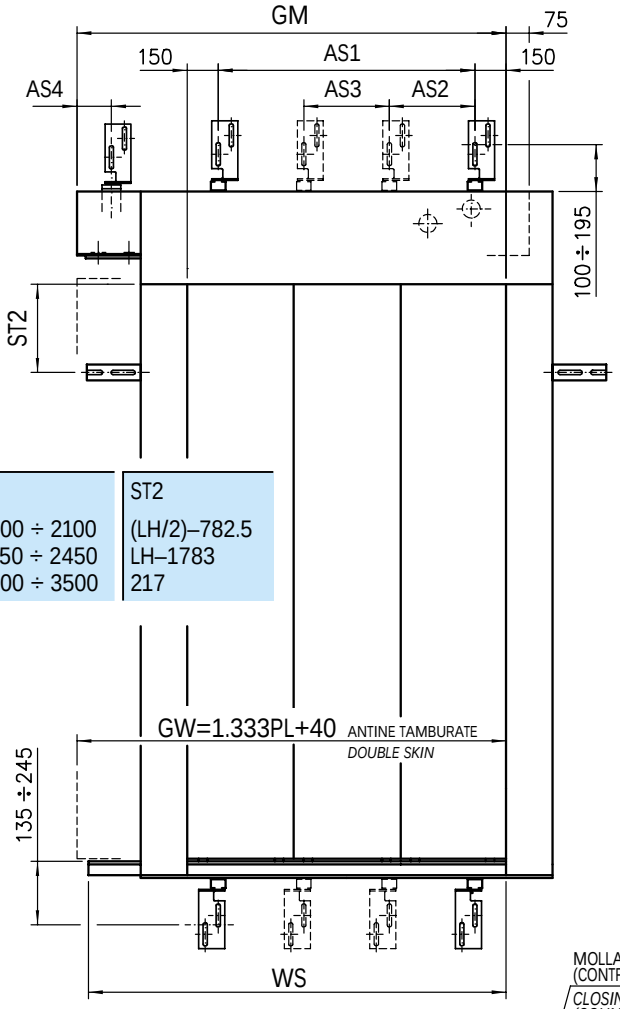

LH	ST2
1900 ÷ 2100	(LH/2)–782.5
2150 ÷ 2450	LH–1783
2500 ÷ 3500	217

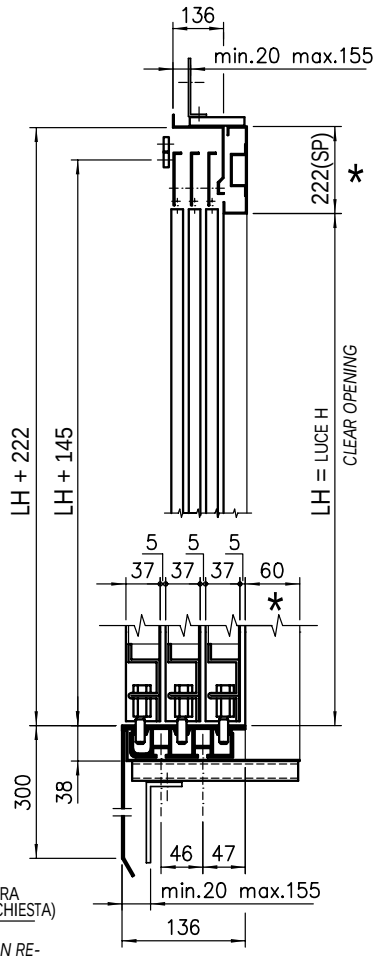

LE QUOTE CON ASTERISCO SONO VARIABILI A RICHIESTA

DIMENSIONS ARE CHANGEABLE ON REQUEST

*

MOLLA DI RICHIUSURA (CONTRAPPESO A RICHIESTA)

CLOSING SPRING (COUNTERWEIGHT ON REQUEST)

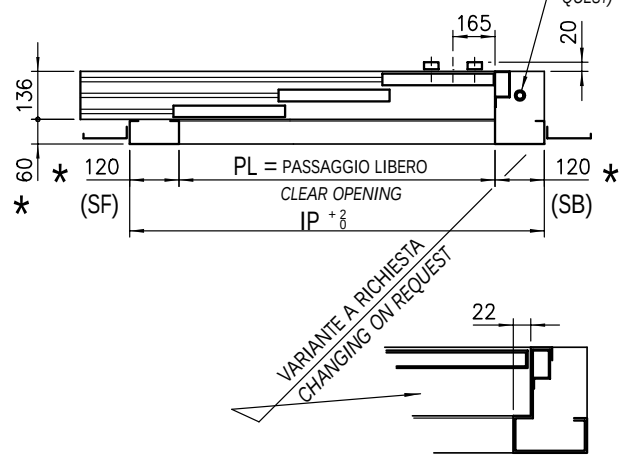

PL	GM	WS	GW	As1	As2	As3	As4
600	950	825	840	300			185
650	1000	885	906	350			115
700	1050	930	973	400			165
750	1100	1000	1040	450	/		140
800	1150	1060	1106	500			115
850	1200	1130	1173	550			165
900	1275	1200	1240	600			
950	1325	1250	1306	650	325		140
1000	1375	1330	1373	700	350		115
1050	1460	1400	1440	750	375		125
1100	1510	1450	1506	800	400	/	175
1150	1610	1530	1573	850	425		125
1200	1660	1600	1640	900	450		175
1250	1710	1650	1706	950	475		150
1300	1825	1730	1773	1000	500		115
1350	1875	1800	1840	1050	525		120
1400	1925	1850	1906	1100	550		
1450	1975	1930	1973	1150	575		170
1500	2070	2000	2040	1200	600		120
1550	2120	2050	2106	1250	417	417	170
1600	2195	2130	2173	1300	433	433	120
1650	2245	2200	2240	1350	450	450	170
1700	2345	2250	2306	1400	467	467	120
1750	2395	2330	2373	1450	483	483	170
1800	2475	2400	2440	1500	500	500	120
1850	2525	2450	2506	1550	517	517	170
1900	2575	2530	2573	1600	533	533	120
1950	2645	2600	2640	1650	550	550	190
2000	2745	2650	2706	1700	567	567	
2050	2795	2730	2773	1750	583	583	240
2100	2845	2800	2840	1800	600	600	190

DIMENSIONI CERTIFICATE
CERTIFIED DIMENSIONS

DIN 18091	IP	max. 2800
	LH	max. 2500
	LH+SP	max. 2650
	SF>150	con tamburatura
	SB>150	*with double plate*

EXTRACORSA
RUNBY

PORTA SX *LEFT HAND*	A DISEGNO *AS DRAWN*
PORTA DX *RIGHT HAND*	SIMMETRICA *SYMMETRICALLY OPPOSITE*

VANO MURATURA PER PORTA DI PIANO A NORME DIN 18091 TELESCOPICA 3 ANTE, TYP 31/R-L

SHAFT WALL FOR THREE PANELS TELESCOPIC ACCORDING TO DIN 18091 LANDING DOOR

LH	STM
1900 ÷ 2100	(LH/2)–717.5+SP
2150 ÷ 2450	LH–1718+SP
2500 ÷ 3500	282+SP

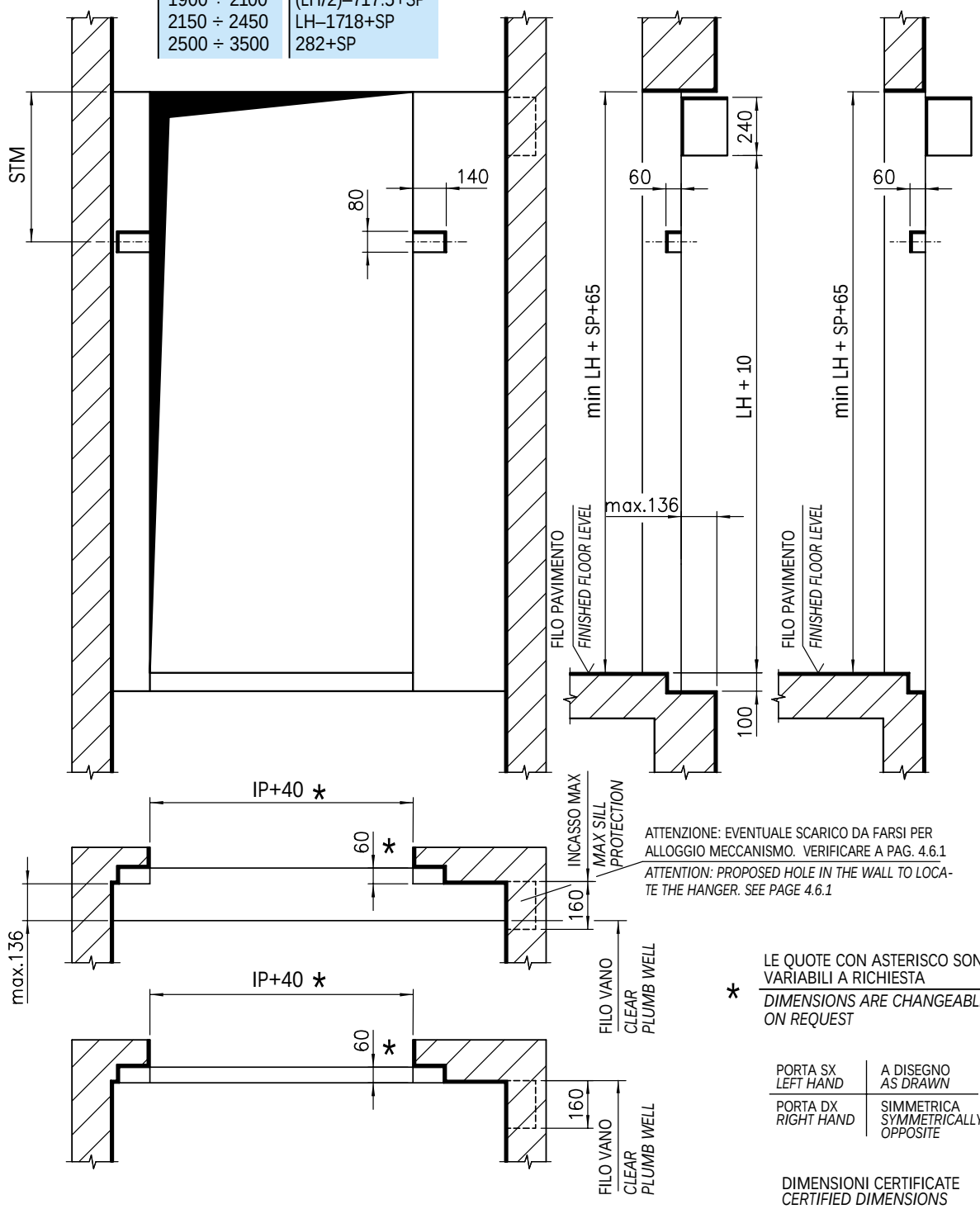

ATTENZIONE: EVENTUALE SCARICO DA FARSI PER ALLOGGIO MECCANISMO. VERIFICARE A PAG. 4.6.1

ATTENTION: PROPOSED HOLE IN THE WALL TO LOCATE THE HANGER. SEE PAGE 4.6.1

* LE QUOTE CON ASTERISCO SONO VARIABILI A RICHIESTA

DIMENSIONS ARE CHANGEABLE ON REQUEST

PORTA SX *LEFT HAND*	A DISEGNO *AS DRAWN*
PORTA DX *RIGHT HAND*	SIMMETRICA *SYMMETRICALLY OPPOSITE*

DIMENSIONI CERTIFICATE
CERTIFIED DIMENSIONS

DIN 18091	IP	max. 2800
	LH	max. 2500
	LH+SP	max. 2650

ACCOPPIAMENTO PER PORTA STANDARD E A NORME DIN 18091 TELESCOPICA 3 ANTE, TYP 31-32/R-L

ARRANGEMENT FOR THREE PANELS STANDARD AND IN ACCORDANCE WITH DIN 18091 DOOR

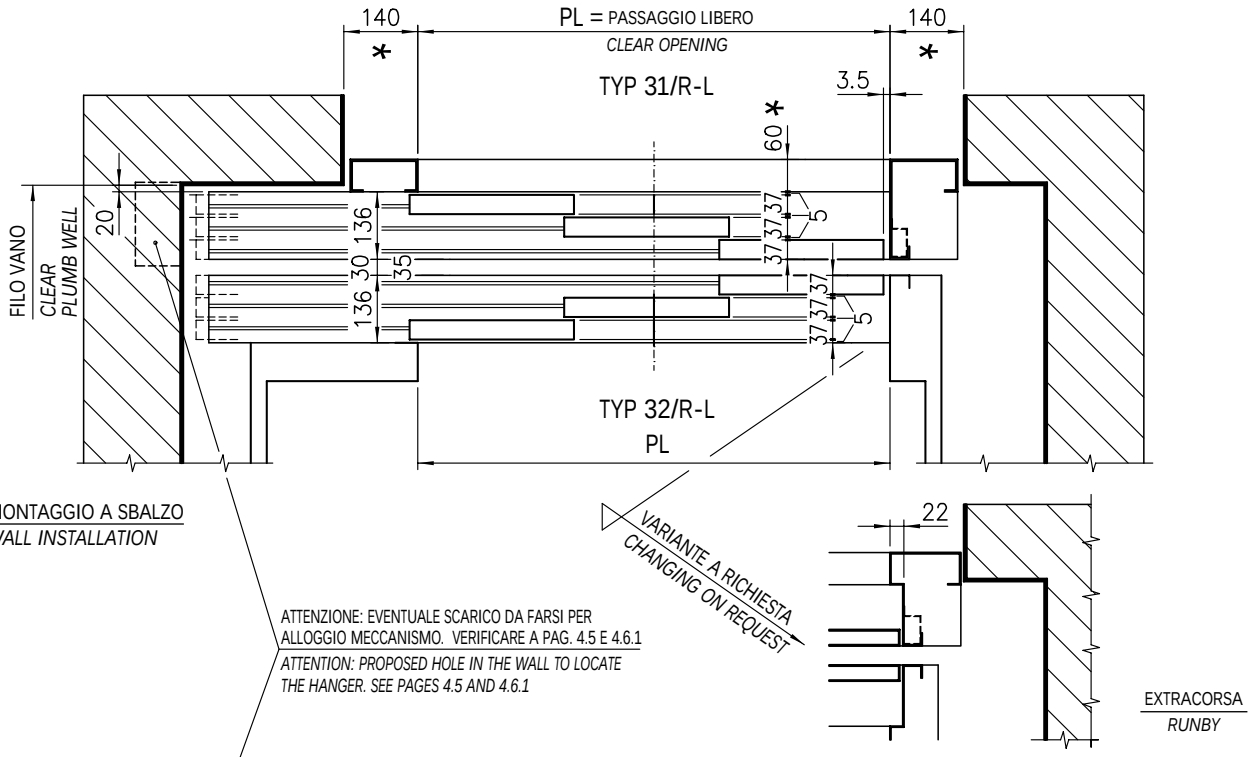

MONTAGGIO A SBALZO
WALL INSTALLATION

ATTENZIONE: EVENTUALE SCARICO DA FARSI PER ALLOGGIO MECCANISMO. VERIFICARE A PAG. 4.5 E 4.6.1

ATTENTION: PROPOSED HOLE IN THE WALL TO LOCATE THE HANGER. SEE PAGES 4.5 AND 4.6.1

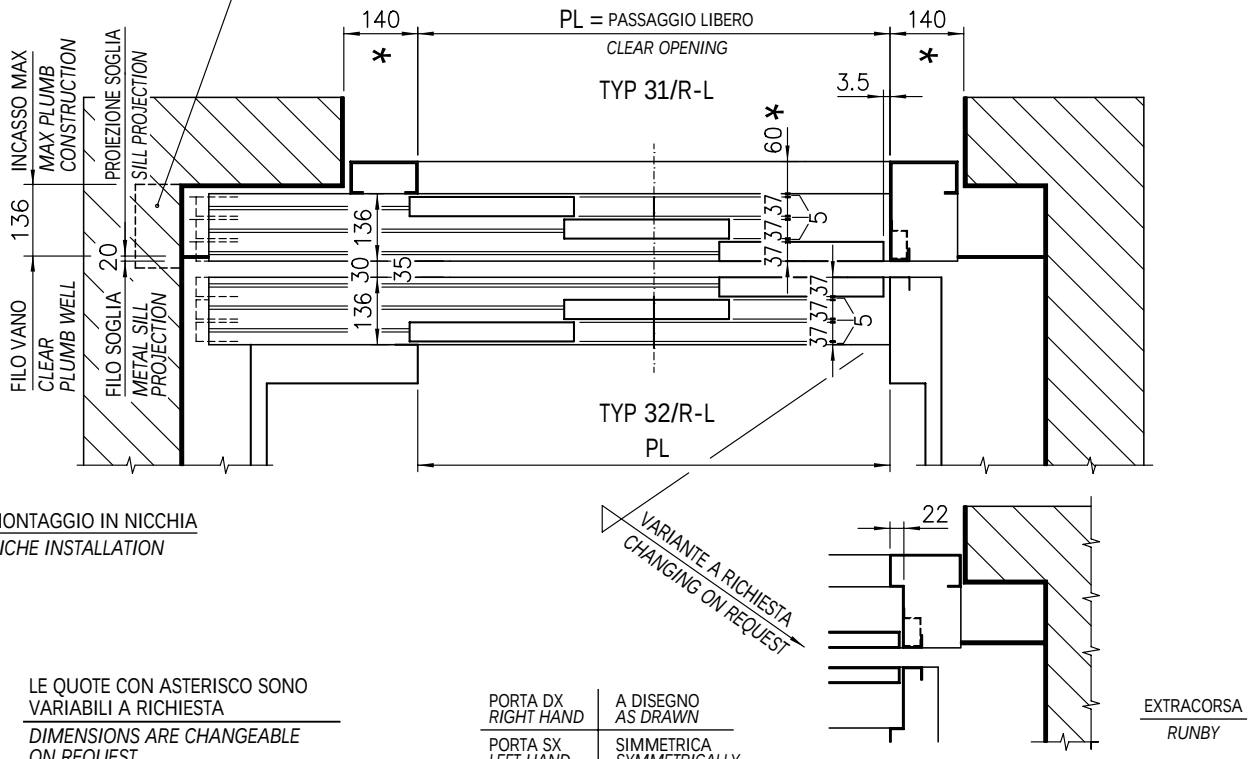

MONTAGGIO IN NICCHIA
NICHE INSTALLATION

* LE QUOTE CON ASTERISCO SONO VARIABILI A RICHIESTA

DIMENSIONS ARE CHANGEABLE ON REQUEST

PORTA DX *RIGHT HAND*	A DISEGNO *AS DRAWN*
PORTA SX *LEFT HAND*	SIMMETRICA *SYMMETRICALLY OPPOSITE*

PORTE AUTOMATICHE SERIE 3201-HYDRA
AUTOMATIC DOORS SERIES 3201-HYDRA

Cod.	3201.30.0300
Pag./*page*	4.7.1
Data/*date*	15.02.1999
Vers./*version*	/

ACCOPPIAMENTO PER PORTA STANDARD E A NORME DIN 18091 TELESCOPICA 3 ANTE, TYP 31-35/R-L
ARRANGEMENT FOR STANDARD AND IN ACCORDANCE WITH DIN 18091 DOOR

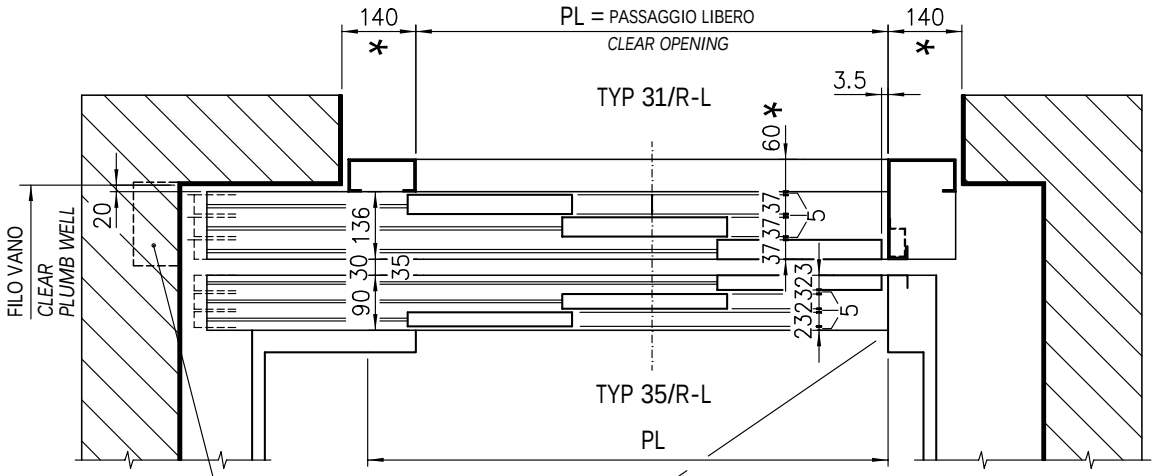

MONTAGGIO A SBALZO
WALL INSTALLATION

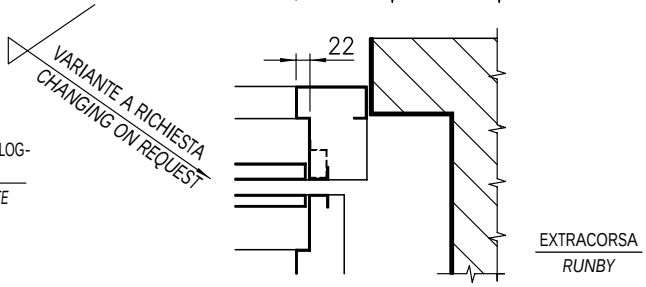

ATTENZIONE: EVENTUALE SCARICO DA FARSI PER ALLOGGIO MECCANISMO. VERIFICARE A PAG. 4.5 E 4.6.1
ATTENTION: PROPOSED HOLE IN THE WALL TO LOCATE THE HANGER. SEE PAGES 4.5 AND 4.6.1

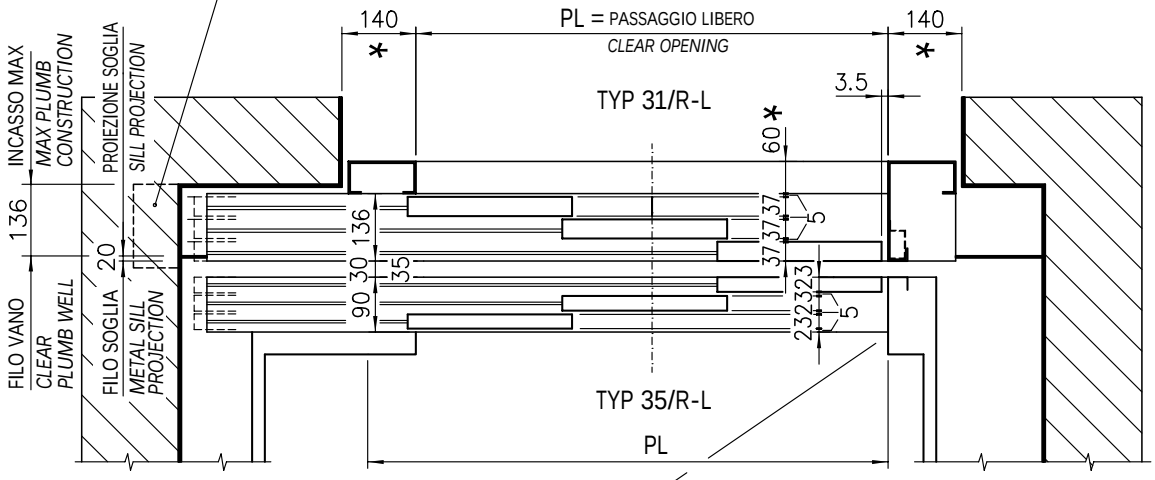

MONTAGGIO IN NICCHIA
NICHE INSTALLATION

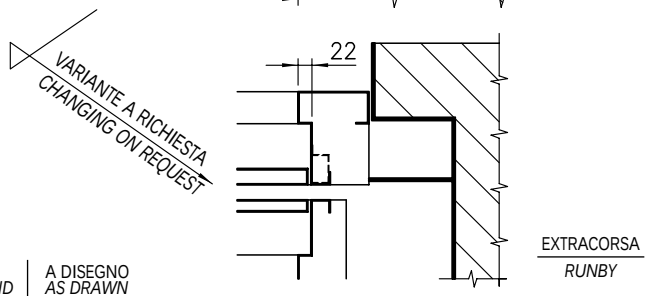

* LE QUOTE CON ASTERISCO SONO VARIABILI A RICHIESTA
DIMENSIONS ARE CHANGEABLE ON REQUEST

PORTA DX *RIGHT HAND*	A DISEGNO *AS DRAWN*
PORTA SX *LEFT HAND*	SIMMETRICA *SYMMETRICALLY OPPOSITE*

ACCOPPIAMENTO PER PORTA STANDARD E A NORME DIN 18091 TEL. 3 ANTE, HYDRA TYP 31/R-L PIUMA TYP 35/R-L

ARRANGEMENT FOR THREE PANELS STANDARD AND IN ACCORDANCE WITH 18091 DIN-RULES DOOR

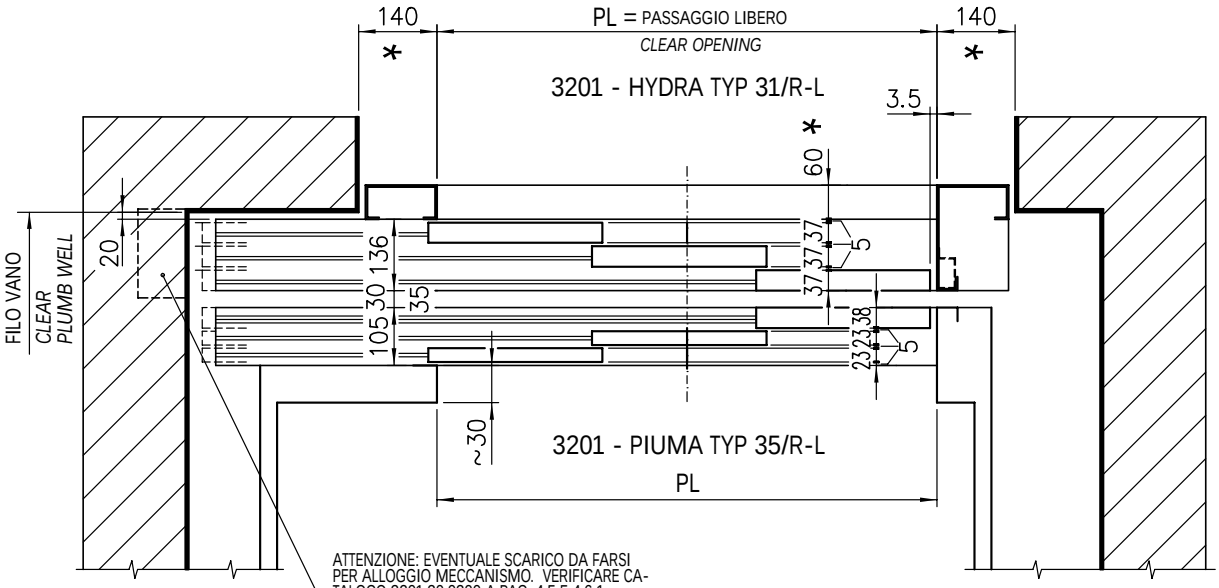

ATTENZIONE: EVENTUALE SCARICO DA FARSI PER ALLOGGIO MECCANISMO. VERIFICARE CATALOGO 3201.30.0300 A PAG. 4.5 E 4.6.1

ATTENTION: PROPOSED HOLE IN THE WALL TO LOCATE THE HANGER. SEE CATALOG 3201.30.0300 AT PAGES 4.5 AND 4.6.1

MONTAGGIO A SBALZO

WALL INSTALLATION

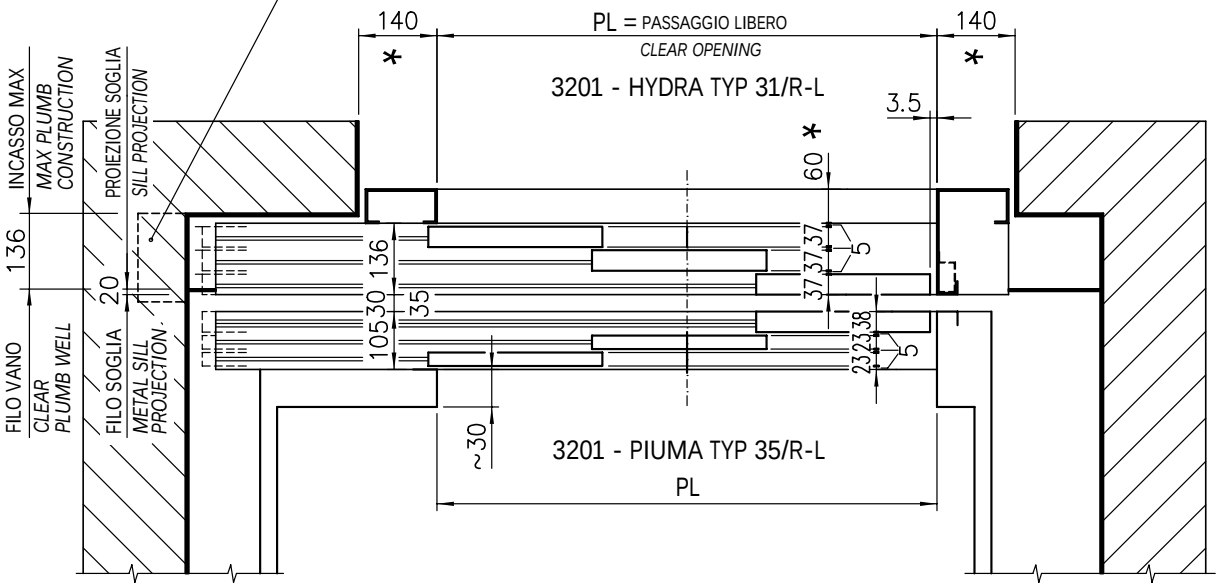

MONTAGGIO IN NICCHIA

NICHE INSTALLATION

* LE QUOTE CON ASTERISCO SONO VARIABILI A RICHIESTA

DIMENSIONS ARE CHANGEABLE ON REQUEST

PORTA DX *RIGHT HAND*	A DISEGNO *AS DRAWN*
PORTA SX *LEFT HAND*	SIMMETRICA *SYMMETRICALLY OPPOSITE*

ACCOPPIAMENTO SEMIAUTOMATICO PER PORTA TELESCOPICA 3 ANTE, TYP 33/R-L

SEMI-AUTOMATIC ARRANGEMENT FOR THREE PANELS TELESCOPIC DOOR

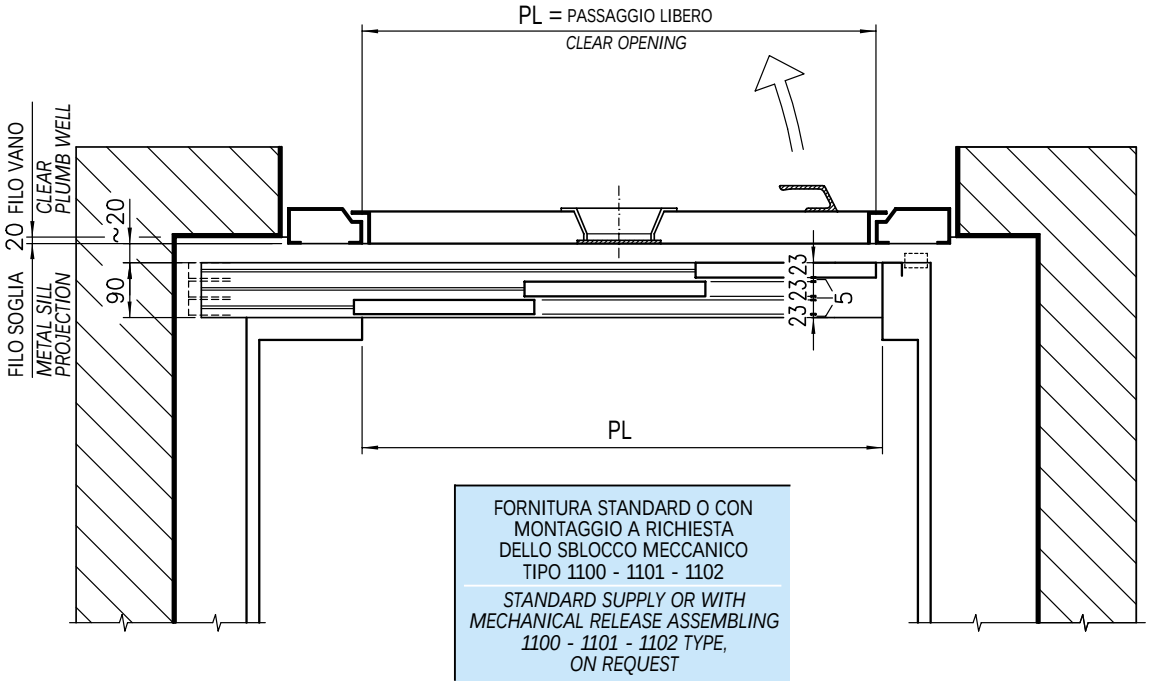

FORNITURA STANDARD O CON MONTAGGIO A RICHIESTA DELLO SBLOCCO MECCANICO TIPO 1100 - 1101 - 1102

STANDARD SUPPLY OR WITH MECHANICAL RELEASE ASSEMBLING 1100 - 1101 - 1102 TYPE, ON REQUEST

PORTA DX *RIGHT HAND*	A DISEGNO *AS DRAWN*
PORTA SX *LEFT HAND*	SIMMETRICA *SYMMETRICALLY OPPOSITE*

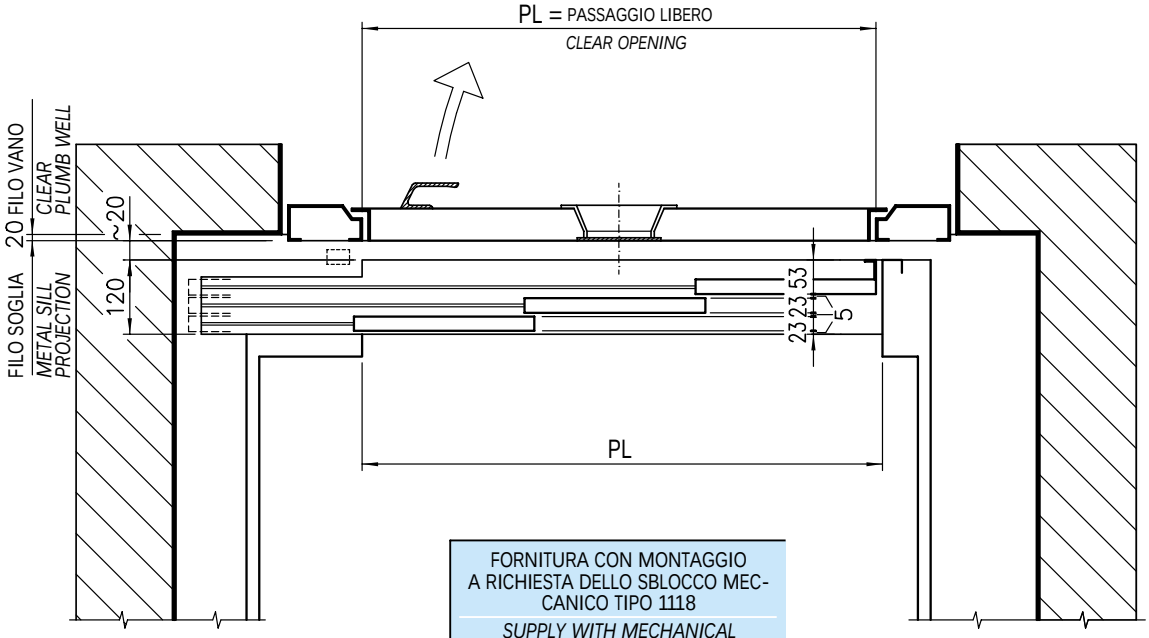

FORNITURA CON MONTAGGIO A RICHIESTA DELLO SBLOCCO MECCANICO TIPO 1118

SUPPLY WITH MECHANICAL RELEASE ASSEMBLING 1118 TYPE, ON REQUEST

PORTA DI PIANO TELESCOPICA 3 ANTE PARAFIAMMA, TYP 31/R-L PL=600 ÷2100

THREE PANELS FIRE-RESISTANT TELESCOPIC LANDING DOOR

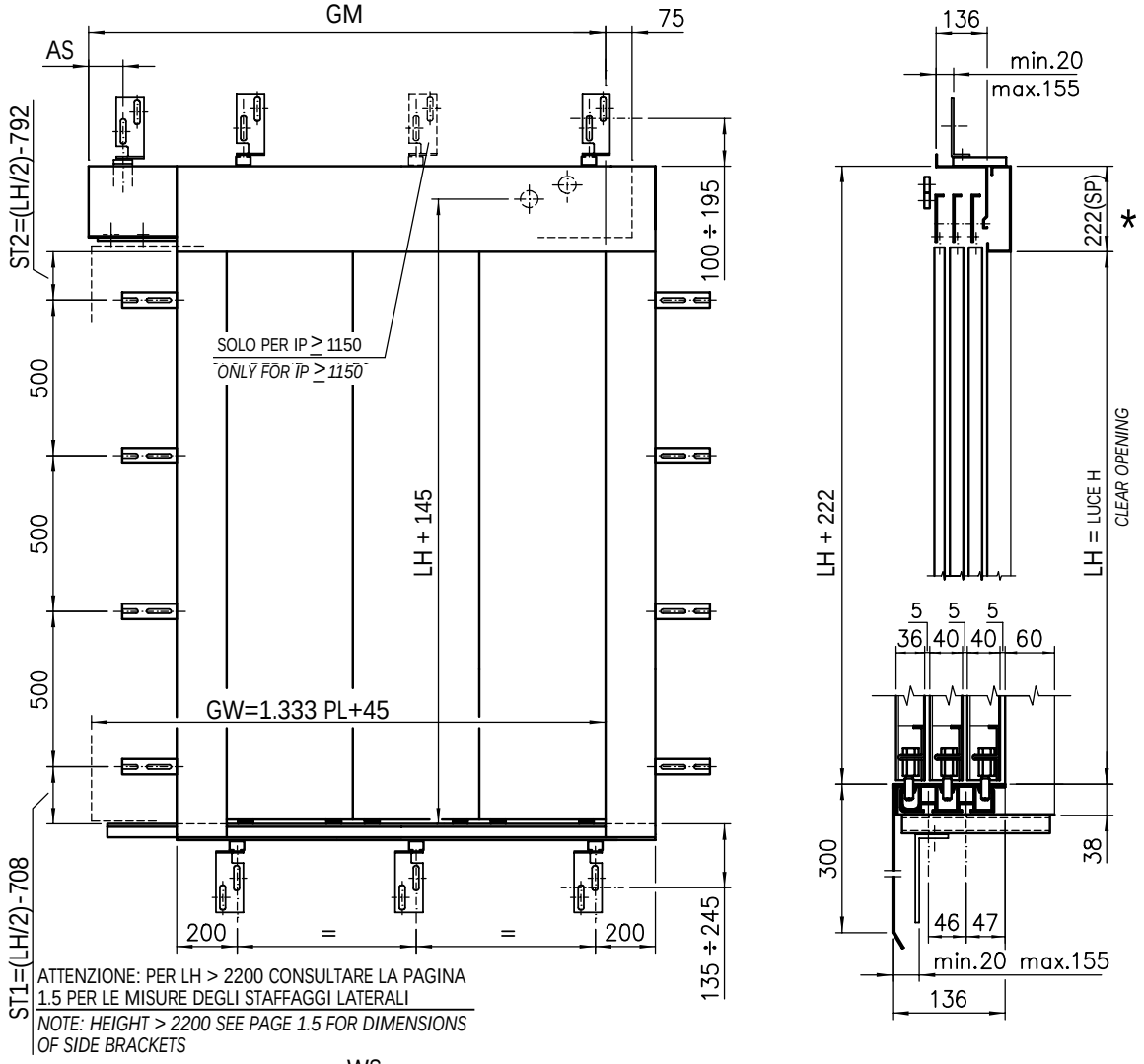

ATTENZIONE: PER LH > 2200 CONSULTARE LA PAGINA 1.5 PER LE MISURE DEGLI STAFFAGGI LATERALI

NOTE: HEIGHT > 2200 SEE PAGE 1.5 FOR DIMENSIONS OF SIDE BRACKETS

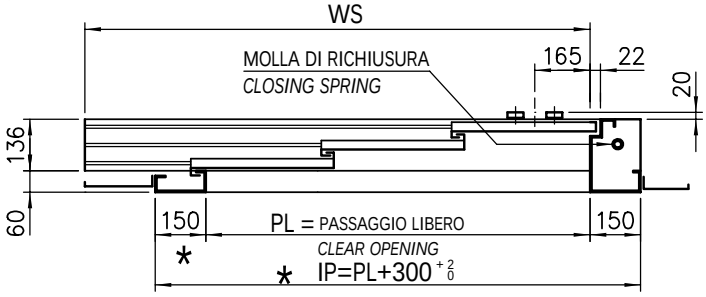

PL	GM	WS	GW	AS
600	950	825	845	185
650	1000	885	911	115
700	1050	930	978	165
750	1100	1000	1045	140
800	1150	1060	1111	115
850	1200	1130	1178	165
900	1275	1200	1245	
950	1325	1250	1311	140
1000	1375	1330	1378	115
1050	1460	1400	1445	125
1100	1510	1450	1511	175
1150	1610	1530	1578	125
1200	1660	1600	1645	175
1250	1710	1650	1711	150
1300	1825	1730	1778	115
1350	1875	1800	1845	120
1400	1925	1850	1911	
1450	1975	1930	1978	170
1500	2070	2000	2045	120
1550	2120	2050	2111	170
1600	2195	2130	2178	120
1650	2245	2200	2245	170
1700	2345	2250	2311	120
1750	2395	2330	2378	170
1800	2475	2400	2445	120
1850	2525	2450	2511	170
1900	2575	2530	2578	120
1950	2645	2600	2645	190
2000	2745	2650	2711	
2050	2795	2730	2778	240
2100	2845	2800	2845	190

* LE QUOTE CON ASTERISCO SONO VARIABILI A RICHIESTA ENTRO I LIMITI CONSENTITI DAI COLLAUDI

** DIMENSIONS ARE CHANGEABLE ON REQUEST WITHIN THE LIMITS CONSENTED BY THE TESTINGS*

PORTA SX *LEFT HAND*	A DISEGNO *AS DRAWN*
PORTA DX *RIGHT HAND*	SIMMETRICA *SYMMETRICALLY OPPOSITE*

PER LE DIMENSIONI CERTIFICATE VEDERE PAG. 1.20.2

FOR THE CERTIFIED DIMENSIONS SEE PAGE 1.20.2

PORTA DI PIANO TELESCOPICA 3 ANTE PARAFIAMMA, TYP 31/R-L PL=600÷2100

THREE PANELS FIRE-RESISTANT TELESCOPIC LANDING DOOR

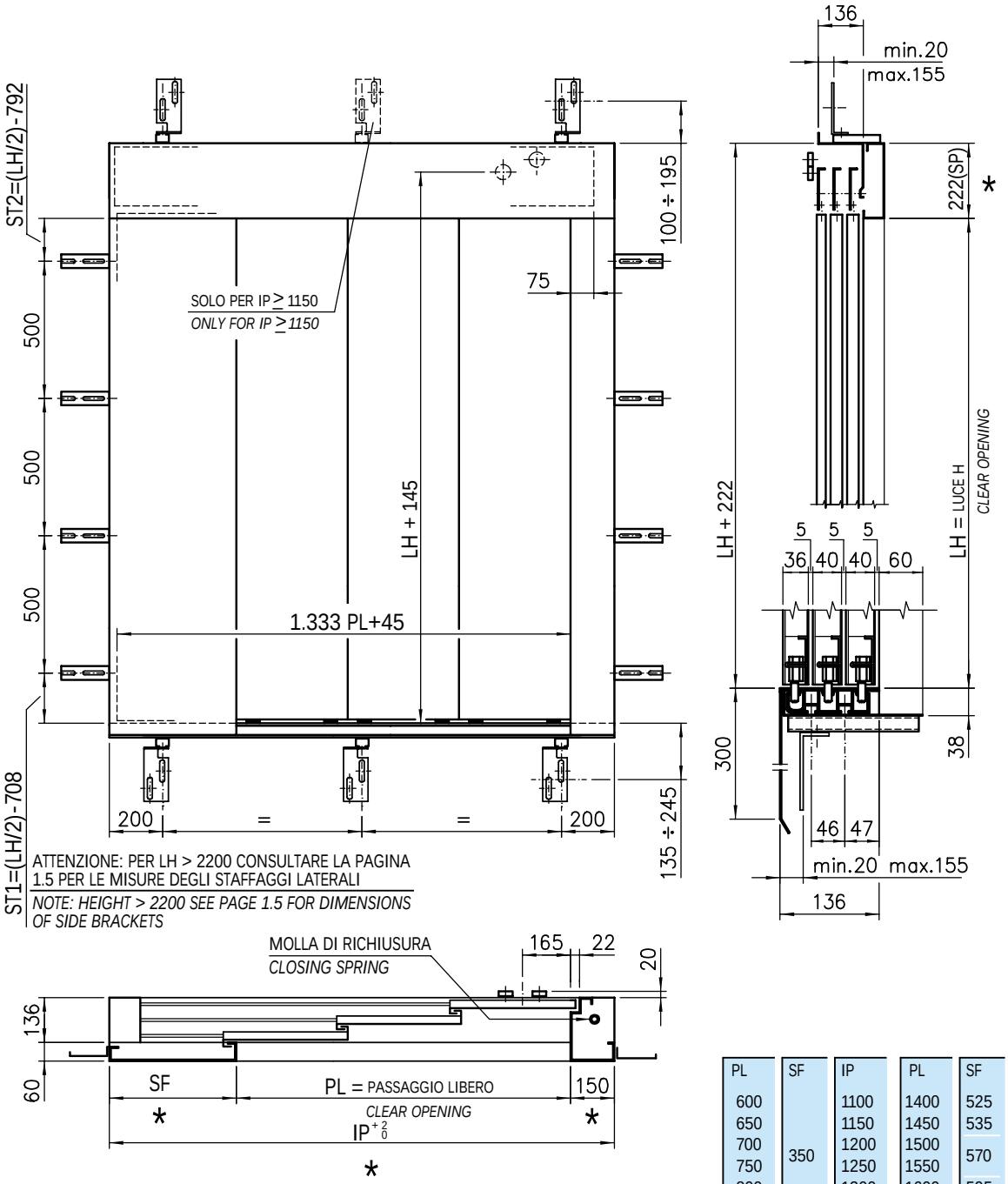

* LE QUOTE CON ASTERISCO SONO VARIABILI A RICHIESTA ENTRO I LIMITI CONSENTITI DAI COLLAUDI

DIMENSIONS ARE CHANGEABLE ON REQUEST WITHIN THE LIMITS CONSENTED BY THE TESTINGS

PORTA SX *LEFT HAND*	A DISEGNO *AS DRAWN*
PORTA DX *RIGHT HAND*	SIMMETRICA *SYMMETRICALLY OPPOSITE*

PER LE DIMENSIONI CERTIFICATE VEDERE PAG. 1.20.2
FOR THE CERTIFIED DIMENSIONS SEE PAGE 1.20.2

PL	SF	IP	PL	SF	IP
600		1100	1400	525	2075
650		1150	1450	535	2135
700	350	1200	1500	570	2220
750		1250	1550		2270
800		1300	1600	595	2345
850		1350	1650	600	2400
900	375	1425	1700	645	2495
950	380	1480	1750		2545
1000	390	1540	1800	675	2625
1050	410	1610	1850		2675
1100	420	1670	1900	685	2735
1150	460	1760	1950	700	2800
1200		1810	2000		2895
1250	470	1870	2050	745	2955
1300	525	1975	2100		2995
1350		2025			

PORTE AUTOMATICHE SERIE 3201-HYDRA
AUTOMATIC DOORS SERIES 3201-HYDRA

Cod.	3201.30.0300
Pag./*page*	4.10
Data/*date*	25.03.2002
Vers./*version*	A

VANO MURATURA PER PORTA TELESCOPICA 3 ANTE PARAFIAMMA, TYP 31/R-L

SHAFT WALL FOR THREE PANELS FIRE-RESISTANT TELESCOPIC LANDING DOOR

ATTENZIONE: PER LH > 2200 CONSULTARE LA PAGINA 1.5 PER LE MISURE DEGLI STAFFAGGI LATERALI

NOTE: HEIGHT > 2200 SEE PAGE 1.5 FOR DIMENSIONS OF SIDE BRACKETS

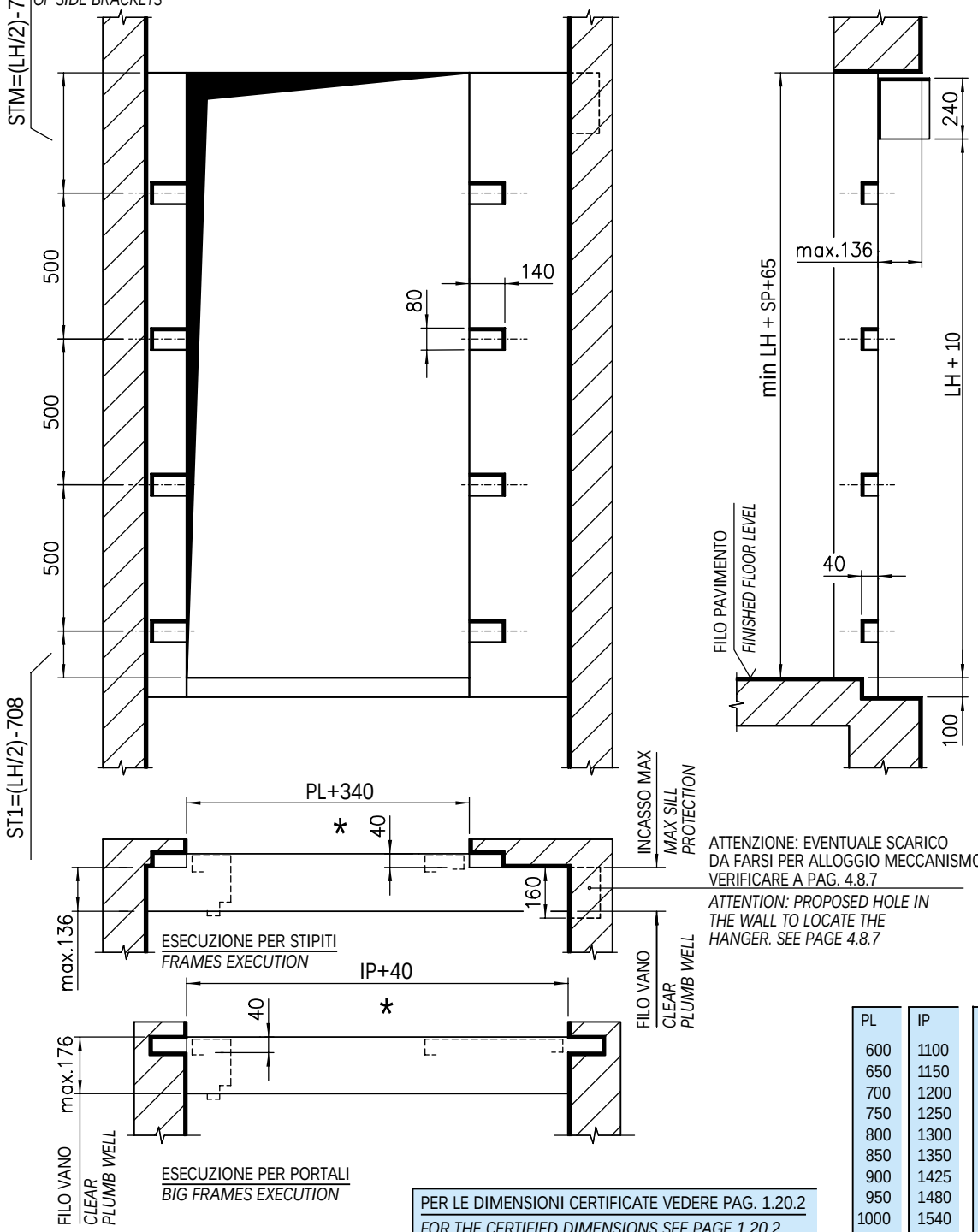

ATTENZIONE: EVENTUALE SCARICO DA FARSI PER ALLOGGIO MECCANISMO. VERIFICARE A PAG. 4.8.7

ATTENTION: PROPOSED HOLE IN THE WALL TO LOCATE THE HANGER. SEE PAGE 4.8.7

PER LE DIMENSIONI CERTIFICATE VEDERE PAG. 1.20.2

FOR THE CERTIFIED DIMENSIONS SEE PAGE 1.20.2

PL	IP	PL	IP
600	1100	1400	2075
650	1150	1450	2135
700	1200	1500	2220
750	1250	1550	2270
800	1300	1600	2345
850	1350	1650	2400
900	1425	1700	2495
950	1480	1750	2545
1000	1540	1800	2625
1050	1610	1850	2675
1100	1670	1900	2735
1150	1760	1950	2800
1200	1810	2000	2895
1250	1870	2050	2945
1300	1975	2100	2995
1350	2025		

* LE QUOTE CON ASTERISCO SONO VARIABILI A RICHIESTA ENTRO I LIMITI CONSENTITI DAI COLLAUDI

DIMENSIONS ARE CHANGEABLE ON REQUEST WITHIN THE LIMITS CONSENTED BY THE TESTINGS

PORTA SX *LEFT HAND*	A DISEGNO *AS DRAWN*
PORTA DX *RIGHT HAND*	SIMMETRICA *SYMMETRICALLY OPPOSITE*

ACCOPPIAMENTO PER PORTA TELESCOPICA 3 ANTE PARAFIAMMA, TYP 31-32/R-L 31-35/R-L

ARRANGEMENT FOR THREE PANELS FIRE-RESISTANT TELESCOPIC DOOR

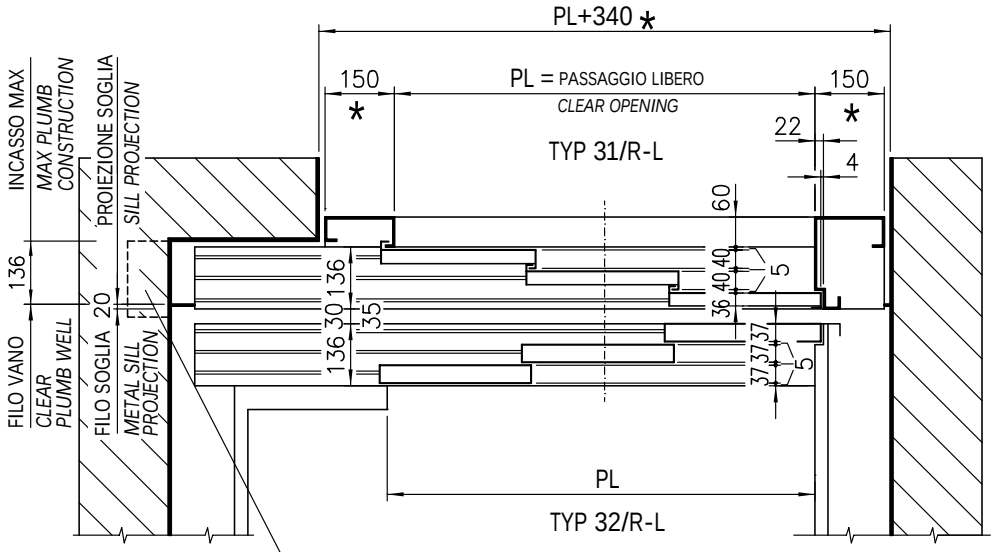

ATTENZIONE: EVENTUALE SCARICO
DA FARSI PER ALLOGGIO MECCANISMO
VERIFICARE A PAG. 4.8.7

ATTENTION: PROPOSED HOLE IN THE WALL TO LOCATE THE HANGER SEE PAGE 4.8.7

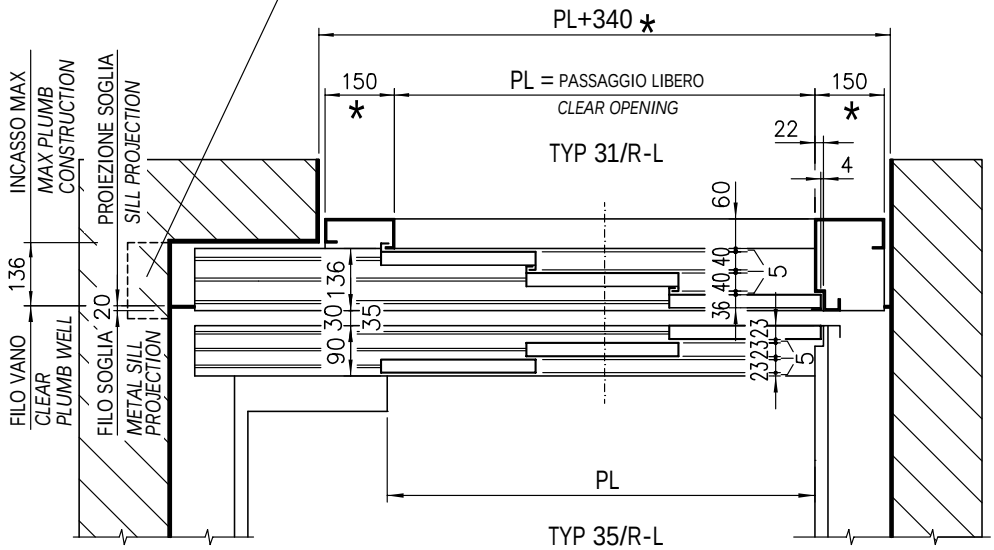

* LE QUOTE CON ASTERISCO SONO VARIABILI A RICHIESTA ENTRO I LIMITI CONSENTITI DAI COLLAUDI

DIMENSIONS ARE CHANGEABLE ON REQUEST WITHIN THE LIMITS CONSENTED BY THE TESTINGS

PORTA DX *RIGHT HAND*	A DISEGNO *AS DRAWN*
PORTA SX *LEFT HAND*	SIMMETRICA *SYMMETRICALLY OPPOSITE*

ACCOPPIAMENTO PER PORTA TELESCOPICA 3 ANTE PARAFIAMMA, TYP 31-32/R-L 31-35/R-L

ARRANGEMENT FOR THREE PANELS FIRE-RESISTANT TELESCOPIC DOOR

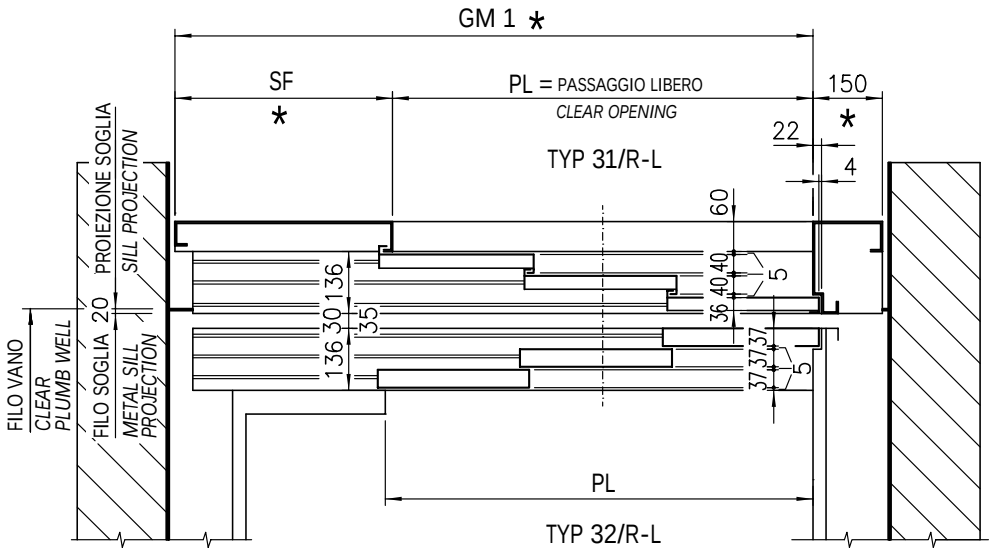

PORTA DX *RIGHT HAND*	A DISEGNO *AS DRAWN*
PORTA SX *LEFT HAND*	SIMMETRICA *SYMMETRICALLY OPPOSITE*

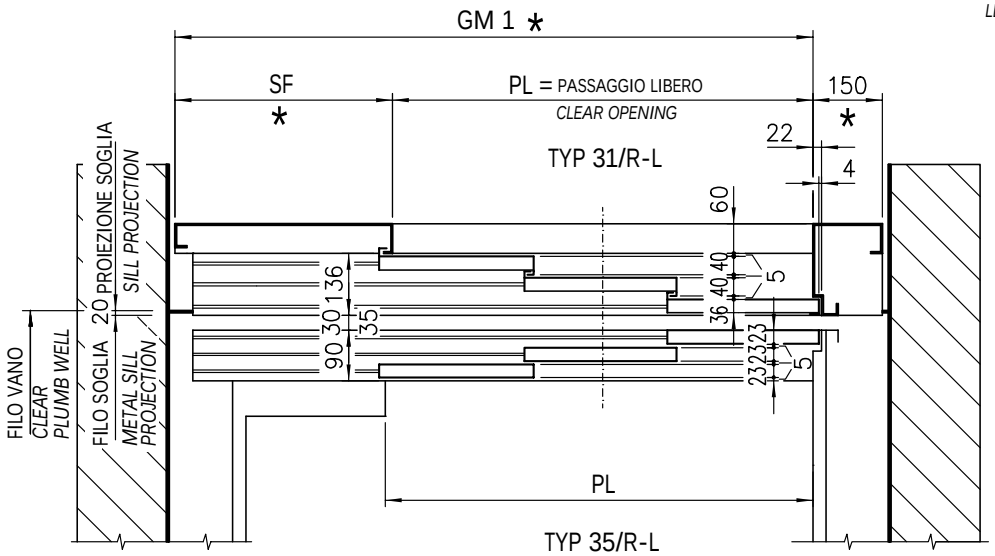

PL	GM1	SF
600	950	
650	1000	
700	1050	350
750	1100	
800	1150	
850	1200	
900	1275	375
950	1330	380
1000	1390	390
1050	1460	410
1100	1520	420
1150	1610	460
1200	1660	
1250	1720	470
1300	1825	
1350	1875	525
1400	1925	
1450	1985	535
1500	2070	570
1550	2120	
1600	2195	595
1650	2250	600
1700	2345	645
1750	2395	
1800	2475	675
1850	2525	
1900	2585	685
1950	2650	700
2000	2745	
2050	2795	745
2100	2845	

* LE QUOTE CON ASTERISCO SONO VARIABILI A RICHIESTA ENTRO I LIMITI CONSENTITI DAI COLLAUDI

DIMENSIONS ARE CHANGEABLE ON REQUEST WITHIN THE LIMITS CONSENTED BY THE TESTINGS

PER LE DIMENSIONI CERTIFICATE VEDERE PAG. 1.20.2
FOR THE CERTIFIED DIMENSIONS SEE PAGE 1.20.2

PORTE AUTOMATICHE SERIE 3201-HYDRA
AUTOMATIC DOORS SERIES 3201-HYDRA

Cod.	3201.30.0300
Pag./*page*	4.11.1.3
Data/*date*	25.08.2003
Vers./*version*	/

PORTA DI PIANO TAGLIAFUOCO SVEZIA TELESCOPICA 3 ANTE, TYP 31/R-L PL=600÷2100
THREE PANELS SWEDEN FIRE-CUTTING TELESCOPIC LANDING DOOR

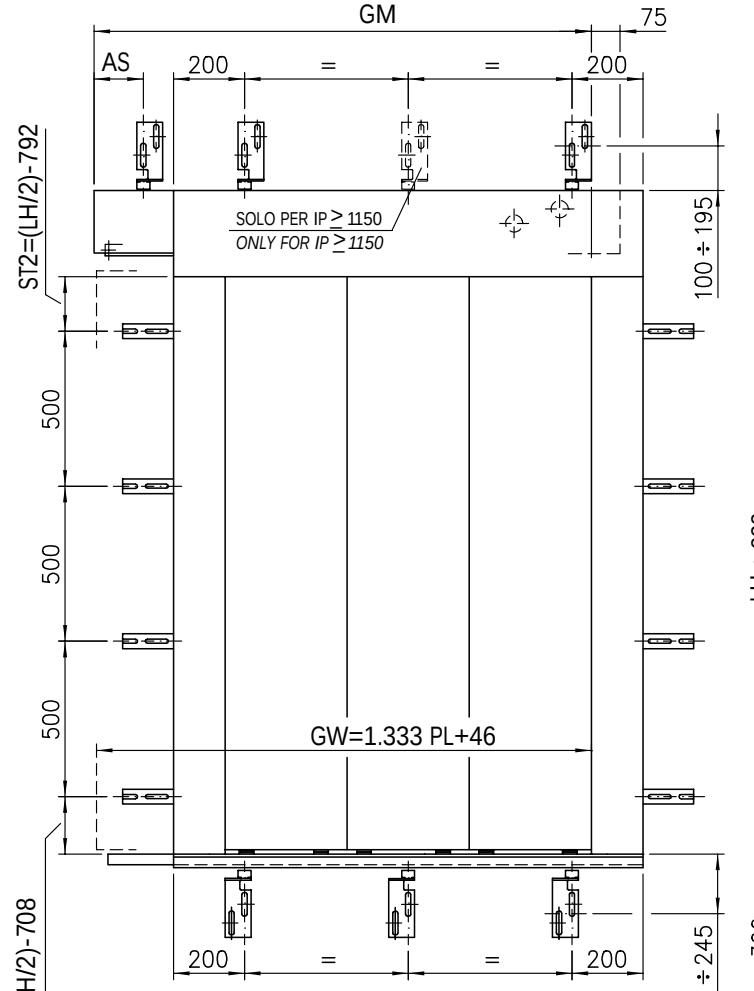

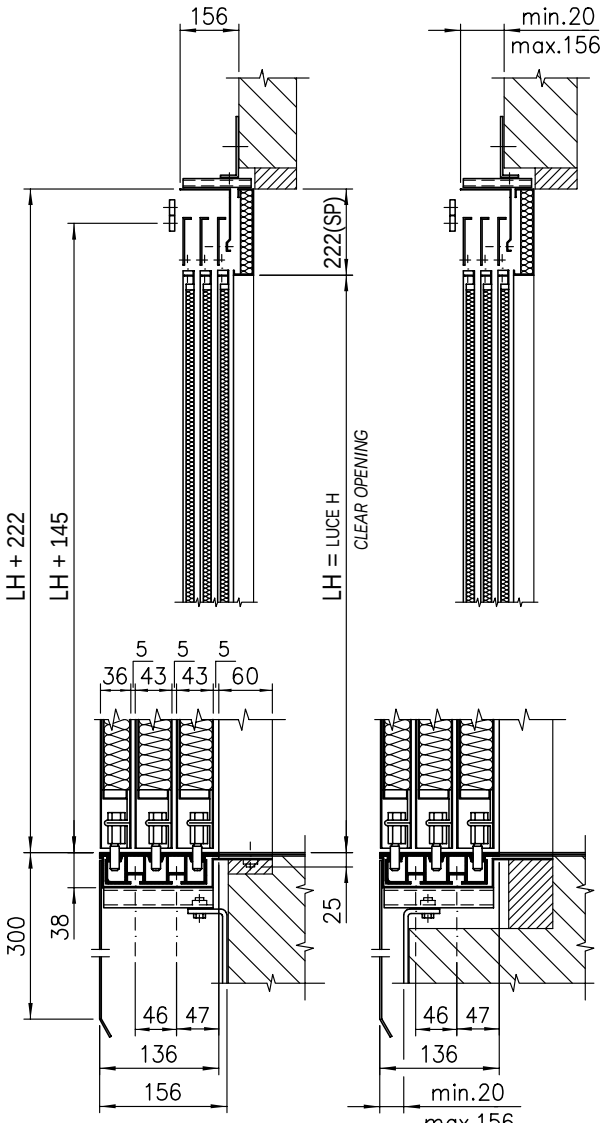

MONTAGGIO A SBALZO
WALL INSTALLATION

MONTAGGIO IN NICCHIA
NICHE INSTALLATION

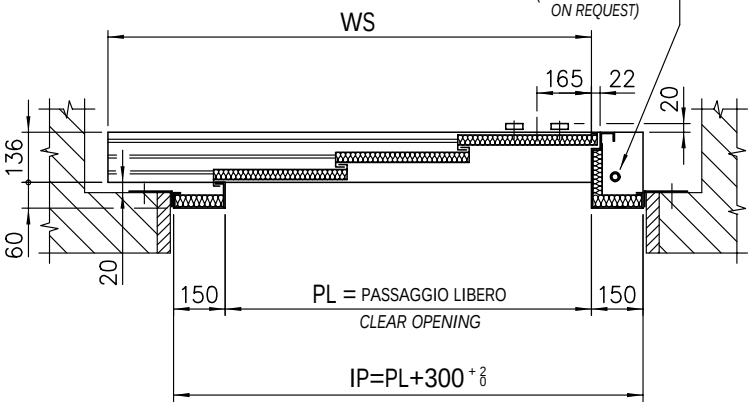

PL	GM	WS	GW	AS
600	950	825	846	185
650	1000	885	912	115
700	1050	930	979	165
750	1100	1000	1046	140
800	1150	1060	1112	115
850	1200	1130	1179	165
900	1275	1200	1246	
950	1325	1250	1312	140
1000	1375	1330	1379	115
1050	1460	1400	1446	125
1100	1510	1450	1512	175
1150	1610	1530	1579	125
1200	1660	1600	1646	175
1250	1710	1650	1712	150
1300	1825	1730	1779	115
1350	1875	1800	1846	120
1400	1925	1850	1912	
1450	1975	1930	1979	170
1500	2070	2000	2046	120
1550	2120	2050	2112	170
1600	2195	2130	2179	120
1650	2245	2200	2246	170
1700	2345	2250	2312	120
1750	2395	2330	2379	170
1800	2475	2400	2446	120
1850	2525	2450	2512	170
1900	2575	2530	2579	120
1950	2645	2600	2646	190
2000	2745	2650	2712	
2050	2795	2730	2779	240
2100	2845	2800	2846	190

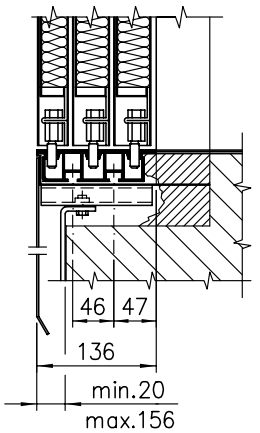

SOTTOSOGLIA STANDARD
STANDARD SUPPORT SILL

PER LE DIMENSIONI CERTIFICATE VEDERE PAG. 1.21.2
FOR THE CERTIFIED DIMENSIONS SEE PAGE 1.21.2

PORTA SX *LEFT HAND*	A DISEGNO *AS DRAWN*
PORTA DX *RIGHT HAND*	SIMMETRICA *SYMMETRICALLY OPPOSITE*

PORTE AUTOMATICHE SERIE 3201-HYDRA
AUTOMATIC DOORS SERIES 3201-HYDRA

Cod.	3201.30.0300
Pag./*page*	4.11.1.4
Data/*date*	25.08.2003
Vers./*version*	/

PORTA DI PIANO TAGLIAFUOCO SVEZIA TELESCOPICA 3 ANTE, TYP 31/R-L PL=600÷2100
THREE PANELS SWEDEN FIRE-CUTTING TELESCOPIC LANDING DOOR

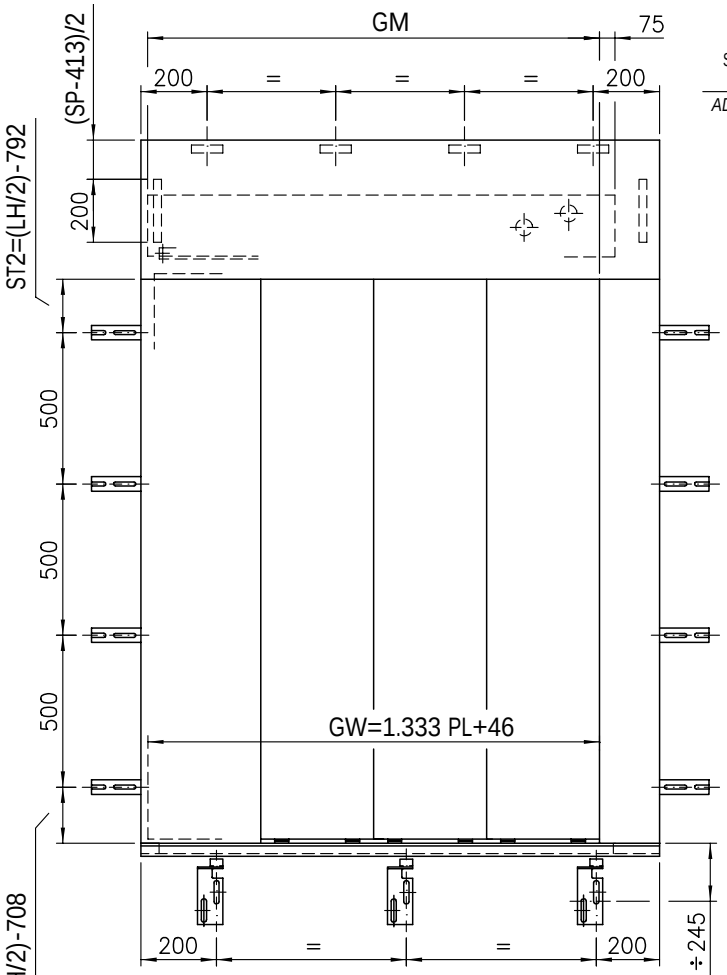

ATTENZIONE: PER LH > 2200 CONSULTARE LA PAGINA 1.5 PER LE MISURE DEGLI STAFFAGGI LATERALI
NOTE: HEIGHT > 2200 SEE PAGE 1.5 FOR DIMENSIONS OF SIDE BRACKETS

CONTRAPPESO (MOLLA DI RICHIUSURA A RICHIESTA)
COUNTERWEIGHT (CLOSING SPRING ON REQUEST)

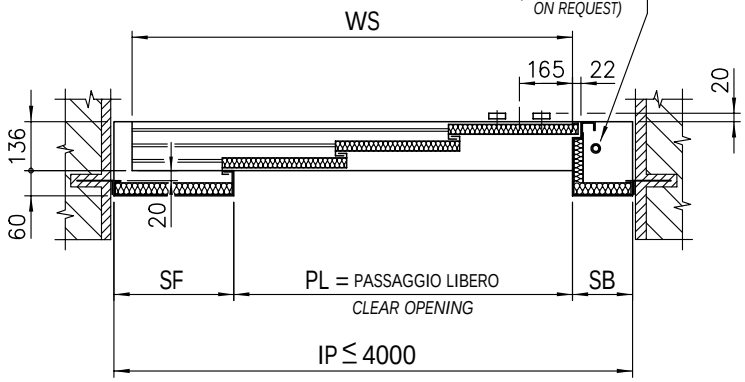

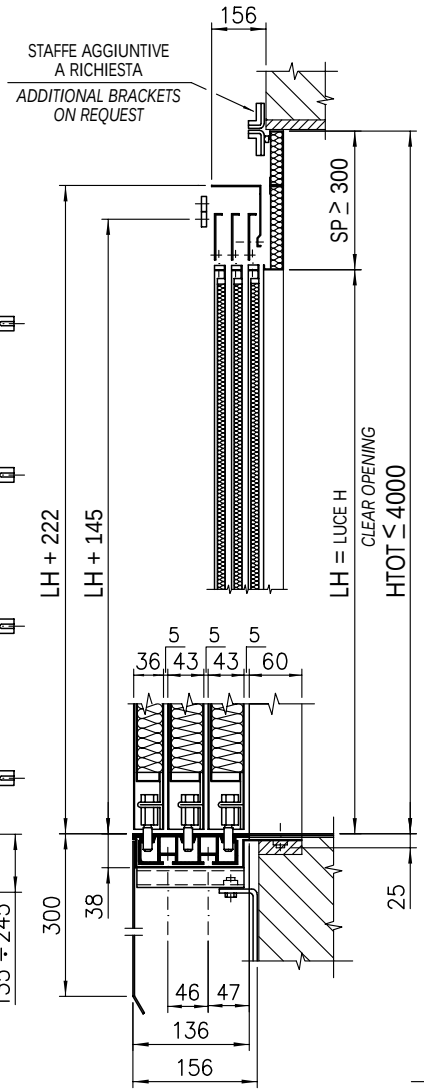

MONTAGGIO A SBALZO
WALL INSTALLATION

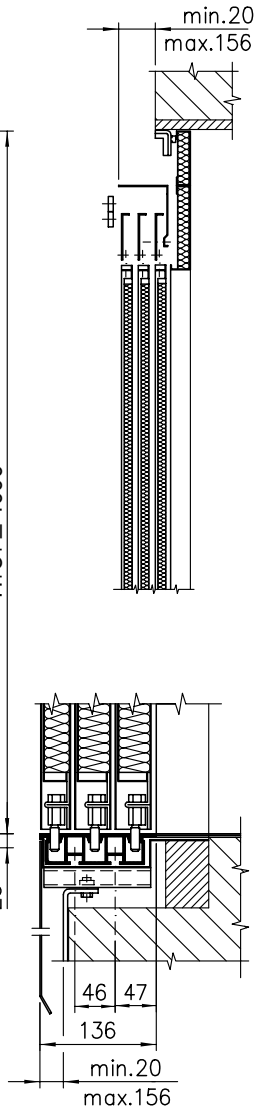

MONTAGGIO IN NICCHIA
NICHE INSTALLATION

PL	GM	WS	GW
600	950	825	846
650	1000	885	912
700	1050	930	979
750	1100	1000	1046
800	1150	1060	1112
850	1200	1130	1179
900	1275	1200	1246
950	1325	1250	1312
1000	1375	1330	1379
1050	1460	1400	1446
1100	1510	1450	1512
1150	1610	1530	1579
1200	1660	1600	1646
1250	1710	1650	1712
1300	1825	1730	1779
1350	1875	1800	1846
1400	1925	1850	1912
1450	1975	1930	1979
1500	2070	2000	2046
1550	2120	2050	2112
1600	2195	2130	2179
1650	2245	2200	2246
1700	2345	2250	2312
1750	2395	2330	2379
1800	2475	2400	2446
1850	2525	2450	2512
1900	2575	2530	2579
1950	2645	2600	2646
2000	2745	2650	2712
2050	2795	2730	2779
2100	2845	2800	2846

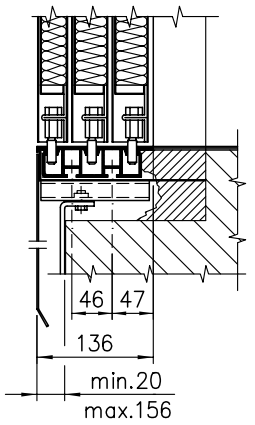

SOTTOSOGLIA STANDARD
STANDARD SUPPORT SILL

PER LE DIMENSIONI CERTIFICATE VEDERE PAG. 1.21.2
FOR THE CERTIFIED DIMENSIONS SEE PAGE 1.21.2

PORTA SX *LEFT HAND*	A DISEGNO *AS DRAWN*
PORTA DX *RIGHT HAND*	SIMMETRICA *SYMMETRICALLY OPPOSITE*

VANO MURATURA PER PORTA TAGLIAFUOCO SVEZIA TELESCOPICA 3 ANTE, TYP 31/R-L

SHAFT WALL FOR THREE PANELS SWEDEN FIRE-CUTTING TELESCOPIC LANDING DOOR

ESECUZIONE PER STIPITI
FRAMES EXECUTION

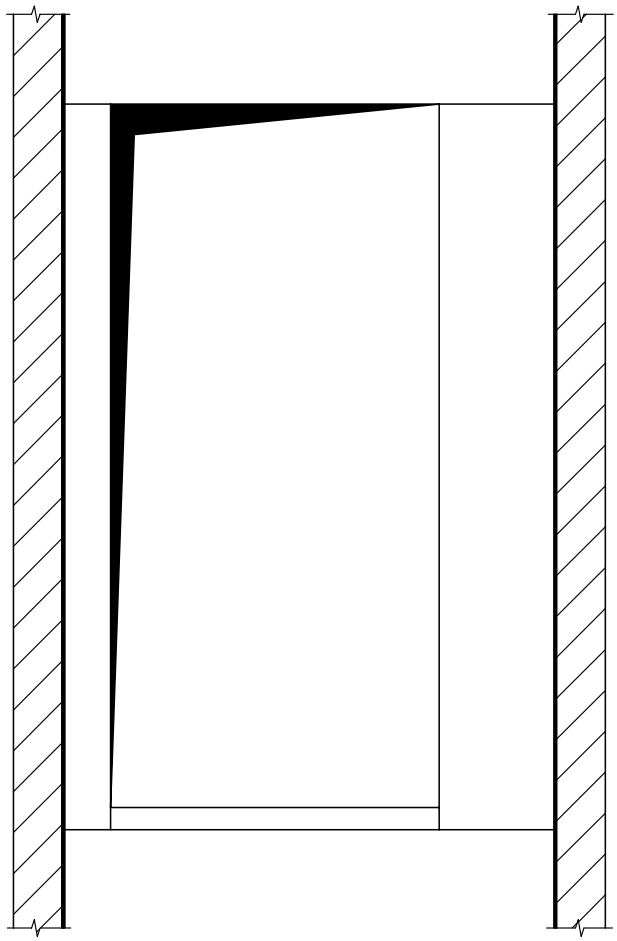

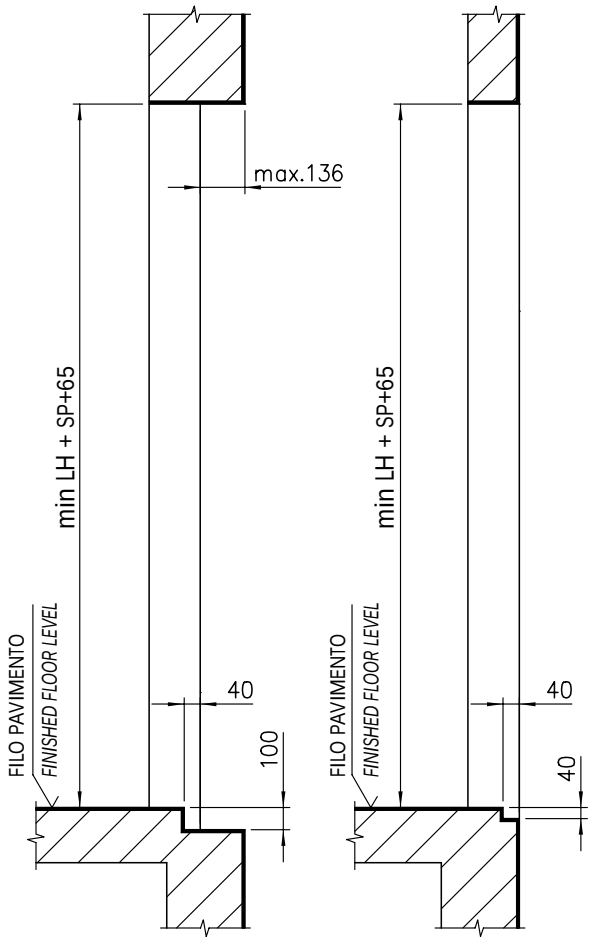

MONTAGGIO IN NICCHIA CON SOTTOSOGLIA STANDARD E TIPO "BERLINO"
NICHE INSTALLATION WITH SUPPORT SILL STANDARD AND TYPE "BERLINO"

MONTAGGIO A SBALZO CON SOTTOSOGLIA TIPO "BERLINO"
WALL INSTALLATION WITH SUPPORT SILL TYPE "BERLINO"

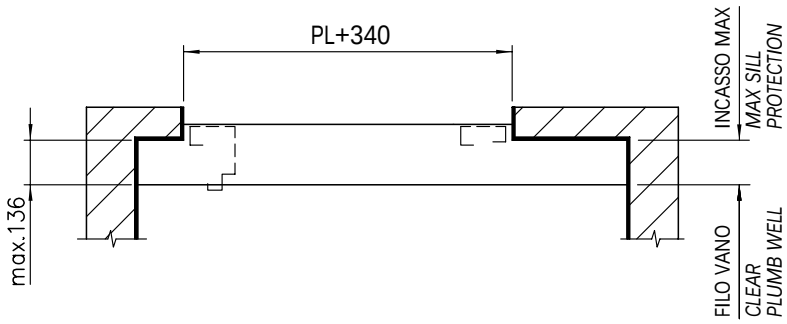

PORTA SX *LEFT HAND*	A DISEGNO *AS DRAWN*
PORTA DX *RIGHT HAND*	SIMMETRICA *SYMMETRICALLY OPPOSITE*

Nazione *Country*	Classe *Form*
Svezia *Sweden*	A-60 *EI-60*

VANO MURATURA PER PORTA TAGLIAFUOCO SVEZIA TELESCOPICA 3 ANTE, TYP 31/R-L

SHAFT WALL FOR THREE PANELS SWEDEN FIRE-CUTTING TELESCOPIC LANDING DOOR

ATTENZIONE: PER LH > 2200 CONSULTARE LA PAGINA 1.5 PER LE MISURE DEGLI STAFFAGGI LATERALI

NOTE: HEIGHT > 2200 SEE PAGE 1.5 FOR DIMENSIONS OF SIDE BRACKETS

ESECUZIONE PER PORTALI

BIG FRAMES EXECUTION

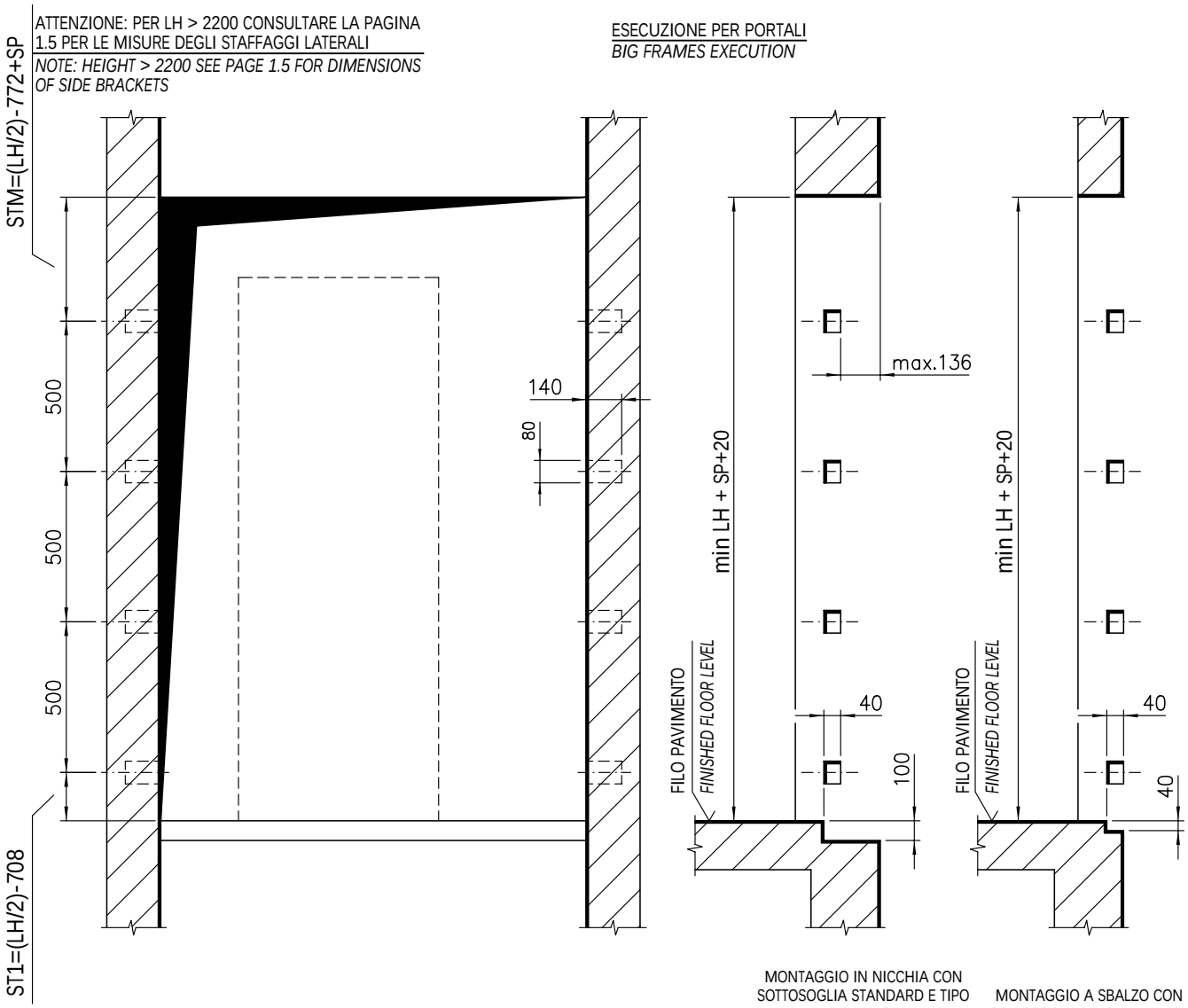

MONTAGGIO IN NICCHIA CON SOTTOSOGLIA STANDARD E TIPO "BERLINO"

NICHE INSTALLATION WITH SUPPORT SILL STANDARD AND TYPE "BERLINO"

MONTAGGIO A SBALZO CON SOTTOSOGLIA TIPO "BERLINO"

WALL INSTALLATION WITH SUPPORT SILL TYPE "BERLINO"

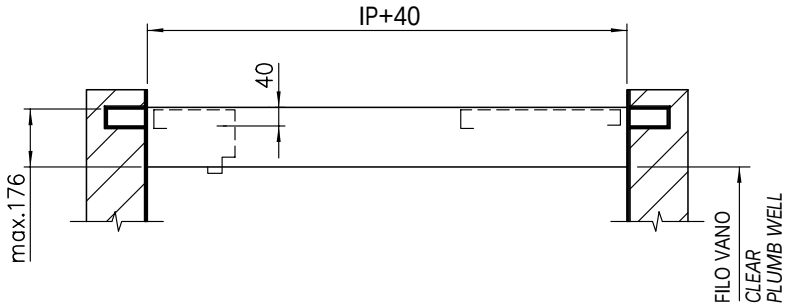

Nazione *Country*	Classe *Form*
Svezia *Sweden*	A-60 *EI-60*

CONFIGURAZIONE VALIDA SOLO PER INGOMBRO DEL PORTALE MAGGIORE DELL'INGOMBRO DEL MECCANISMO O DELLE ANTE APERTE

CONFIGURATION VALID ONLY FOR BIG FRAME OVERALL DIMENSIONS HIGHER THAN THE OVERALL DIMENSIONS OF THE MECHANISM OR OF THE OPEN PANELS

PORTA SX *LEFT HAND*	A DISEGNO *AS DRAWN*
PORTA DX *RIGHT HAND*	SIMMETRICA *SYMMETRICALLY OPPOSITE*

ACCOPPIAMENTO PORTA TAGLIAFUOCO SVEZIA TELESCOPICA 3 ANTE, TYP 31-32/R-L

ARRANGEMENT FOR THREE PANELS SWEDEN FIRE-CUTTING TELESCOPIC LANDING DOOR

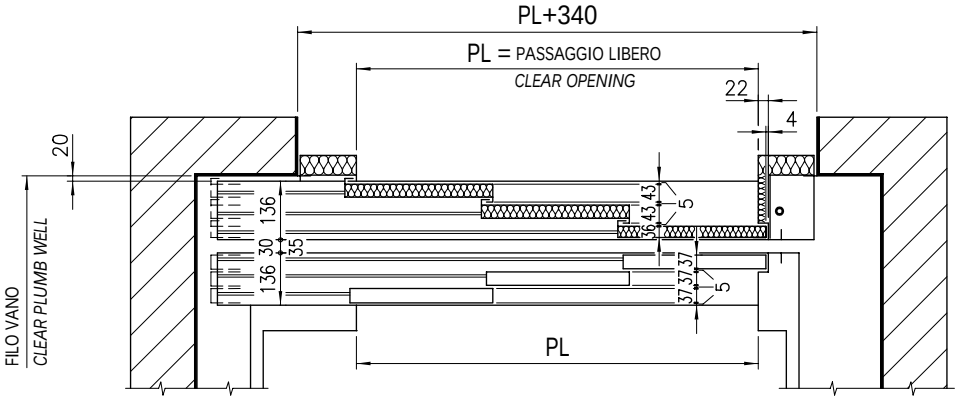

ESECUZIONE PER STIPITI
FRAMES EXECUTION

MONTAGGIO A SBALZO
WALL INSTALLATION

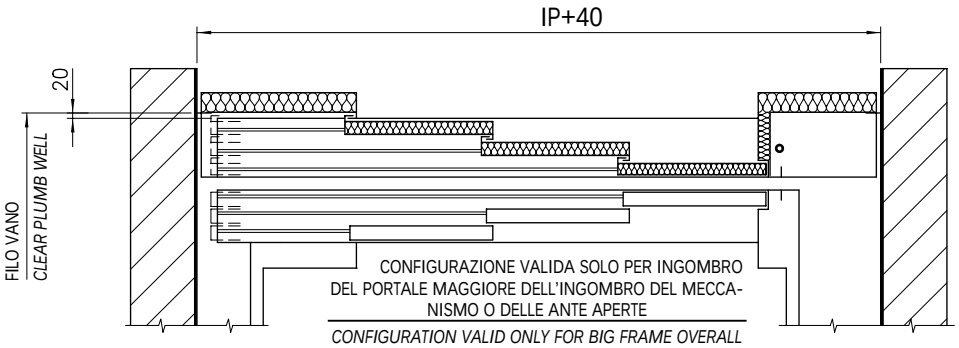

CONFIGURAZIONE VALIDA SOLO PER INGOMBRO DEL PORTALE MAGGIORE DELL'INGOMBRO DEL MECCANISMO O DELLE ANTE APERTE

CONFIGURATION VALID ONLY FOR BIG FRAME OVERALL DIMENSIONS HIGHER THAN THE OVERALL DIMENSIONS OF THE MECHANISM OR OF THE OPEN PANELS

ESECUZIONE PER PORTALI
BIG FRAMES EXECUTION

MONTAGGIO A SBALZO
WALL INSTALLATION

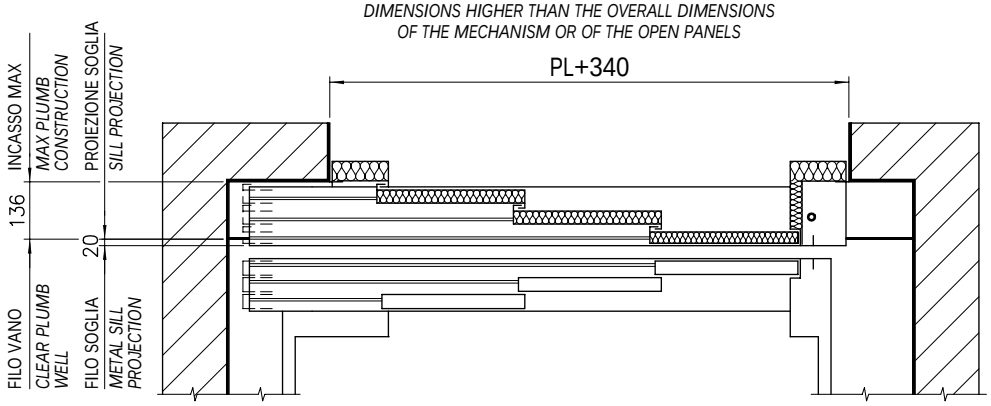

ESECUZIONE PER STIPITI
FRAMES EXECUTION

MONTAGGIO IN NICCHIA
NICHE INSTALLATION

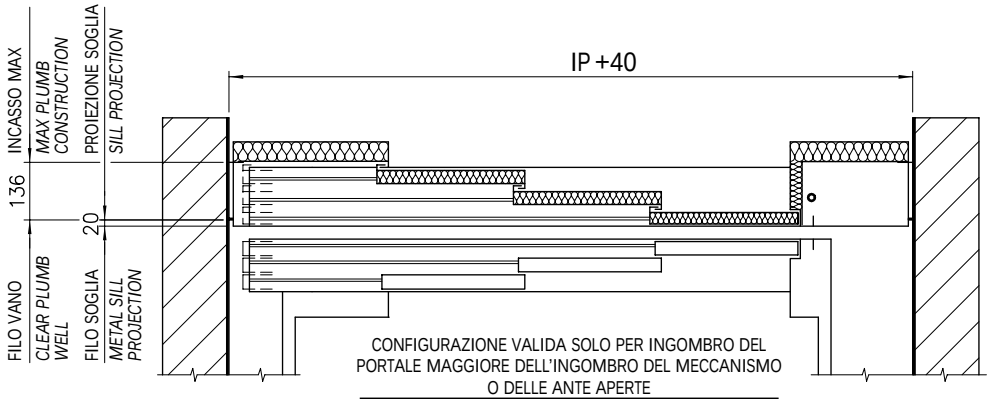

CONFIGURAZIONE VALIDA SOLO PER INGOMBRO DEL PORTALE MAGGIORE DELL'INGOMBRO DEL MECCANISMO O DELLE ANTE APERTE

CONFIGURATION VALID ONLY FOR BIG FRAME OVERALL DIMENSIONS HIGHER THAN THE OVERALL DIMENSIONS OF THE MECHANISM OR OF THE OPEN PANELS

ESECUZIONE PER PORTALI
BIG FRAMES EXECUTION

MONTAGGIO IN NICCHIA
NICHE INSTALLATION

Nazione *Country*	Classe *Form*
Svezia *Sweden*	A-60 *EI-60*

PORTA DX *RIGHT HAND*	A DISEGNO *AS DRAWN*
PORTA SX *LEFT HAND*	SIMMETRICA *SYMMETRICALLY OPPOSITE*

PORTA DI PIANO TAGLIAFUOCO TELESCOPICA 3 ANTE, TYP 31/R-L PL=800÷2100

THREE PANELS FIRE-CUTTING TELESCOPIC LANDING DOOR

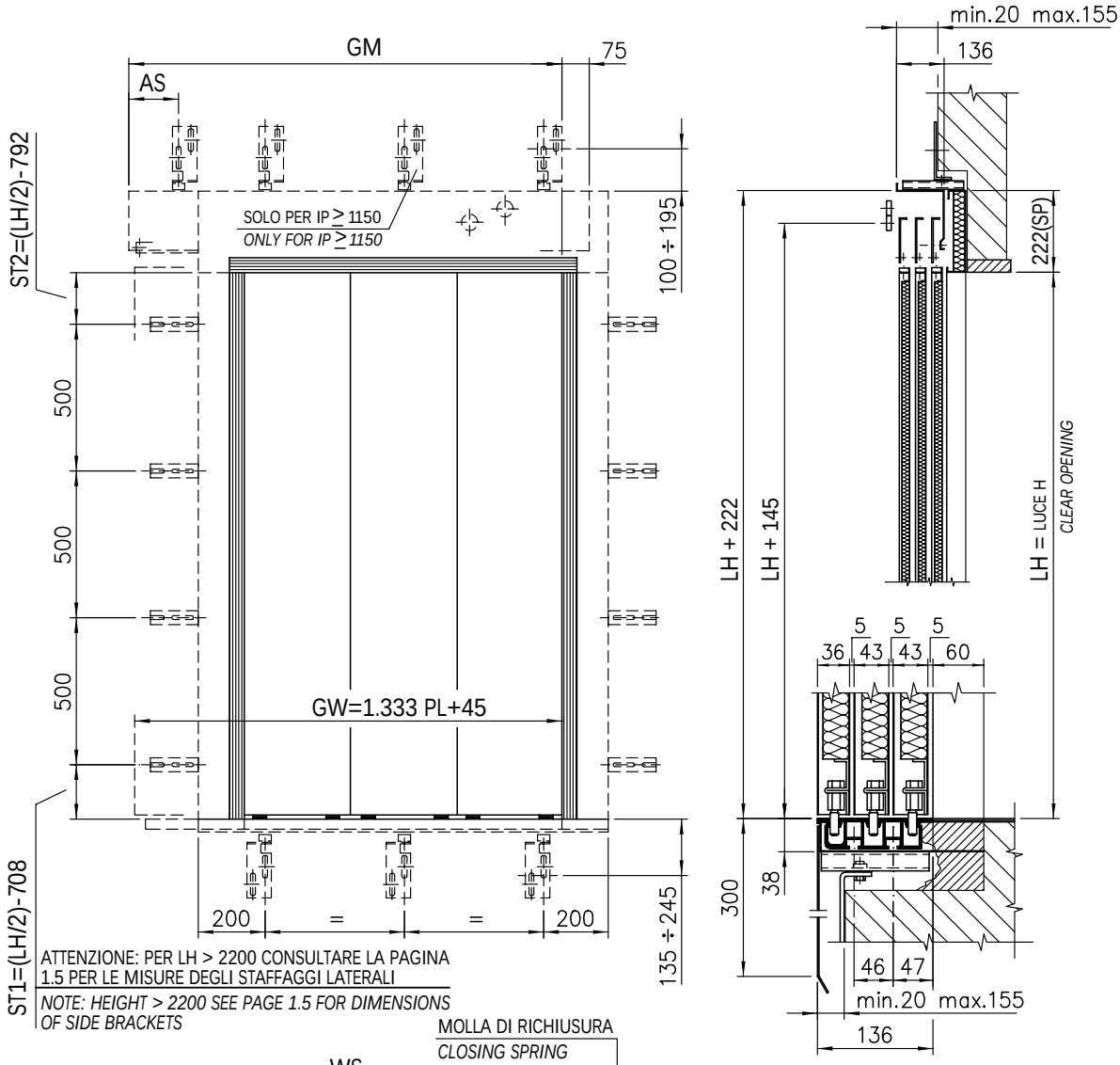

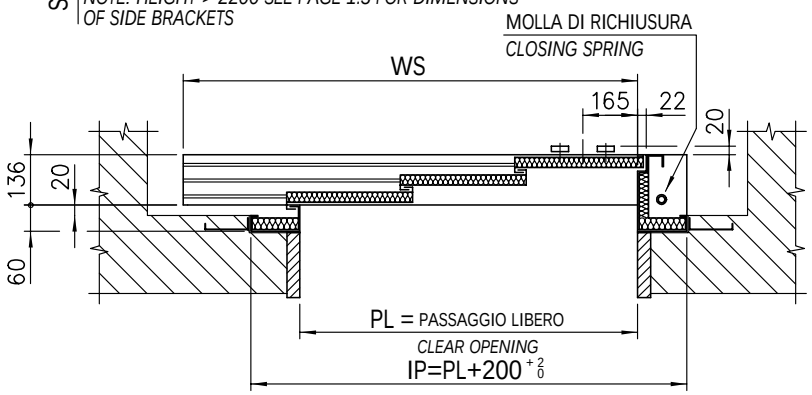

PL	GM	WS	GW	As
800	1150	1060	1111	115
850	1200	1130	1178	165
900	1275	1200	1245	
950	1325	1250	1311	140
1000	1375	1330	1378	115
1050	1460	1400	1445	125
1100	1510	1450	1511	175
1150	1610	1530	1578	125
1200	1660	1600	1645	175
1250	1710	1650	1711	150
1300	1825	1730	1778	115
1350	1875	1800	1845	120
1400	1925	1850	1911	
1450	1975	1930	1978	170
1500	2070	2000	2045	120
1550	2120	2050	2111	170
1600	2195	2130	2178	120
1650	2245	2200	2245	170
1700	2345	2250	2311	120
1750	2395	2330	2378	170
1800	2475	2400	2445	120
1850	2525	2450	2511	170
1900	2575	2530	2578	120
1950	2645	2600	2645	190
2000	2745	2650	2711	
2050	2795	2730	2778	240
2100	2845	2800	2845	190

PER LE DIMENSIONI CERTIFICATE VEDERE PAG. 1.21.2
FOR THE CERTIFIED DIMENSIONS SEE PAGE 1.21.2

PORTA SX *LEFT HAND*	A DISEGNO *AS DRAWN*
PORTA DX *RIGHT HAND*	SIMMETRICA *SYMMETRICALLY OPPOSITE*

PORTA DI PIANO TAGLIAFUOCO TELESCOPICA 3 ANTE, TYP 31/R-L PL=1050÷2100

THREE PANELS FIRE-CUTTING TELESCOPIC LANDING DOOR

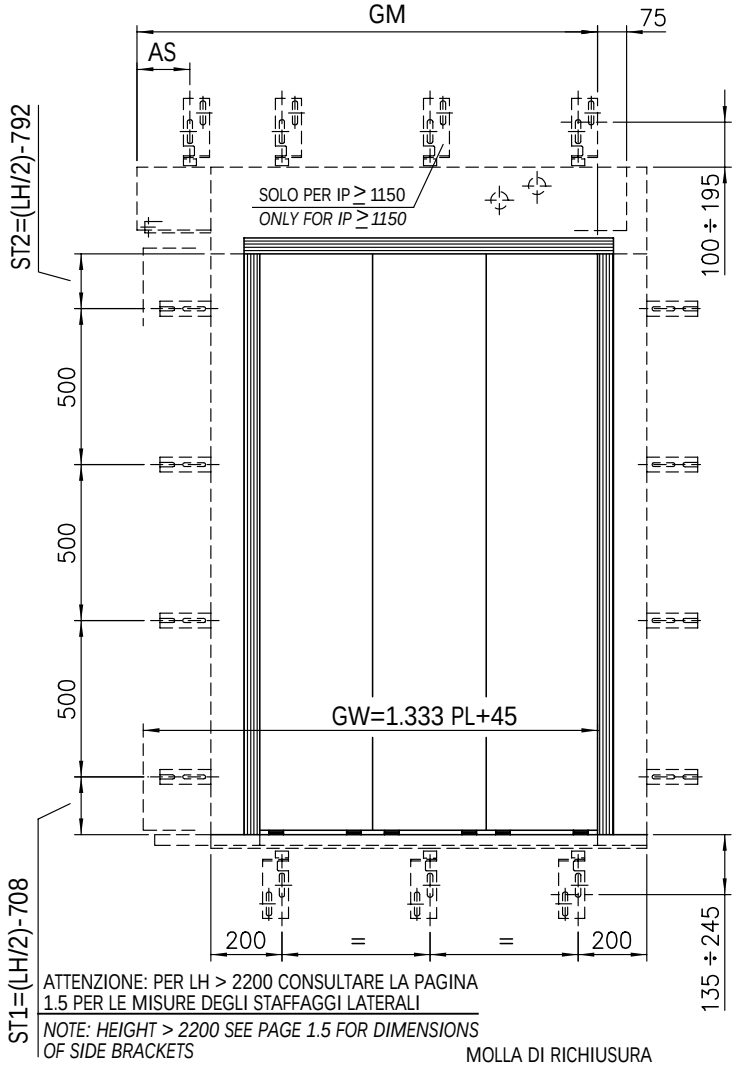

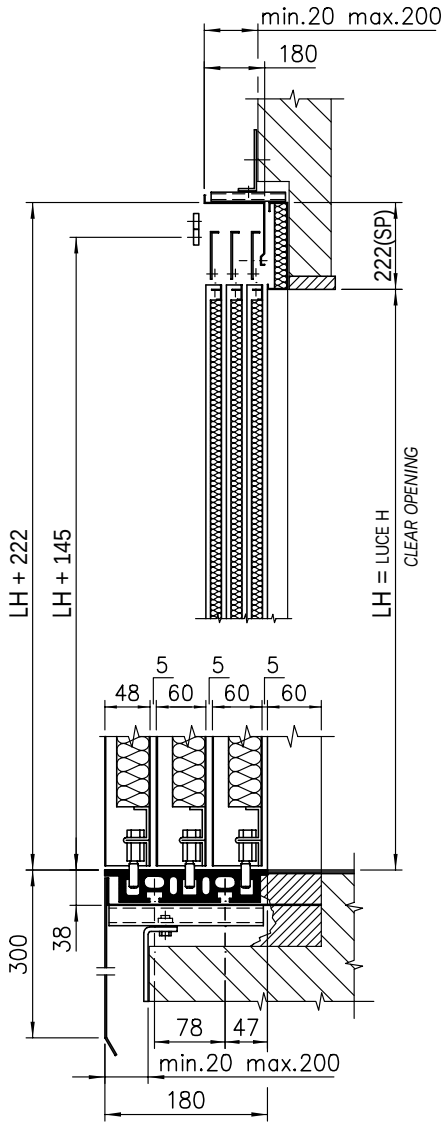

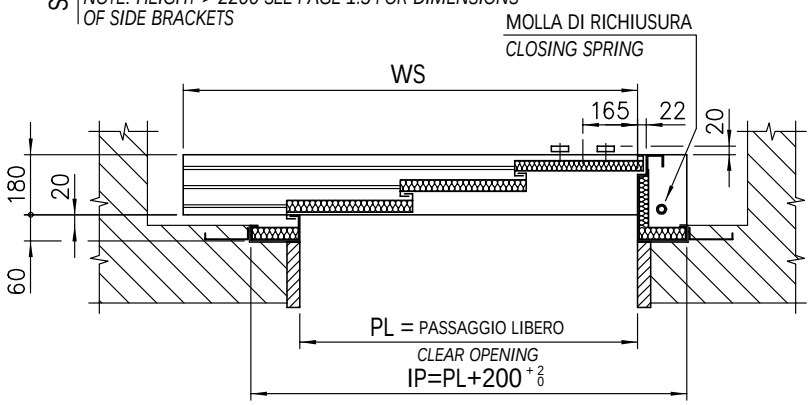

PL	GM	WS	GW	As
1050	1460	1400	1445	125
1100	1510	1450	1511	175
1150	1610	1530	1578	125
1200	1660	1600	1645	175
1250	1710	1650	1711	150
1300	1825	1730	1778	115
1350	1875	1800	1845	120
1400	1925	1850	1911	
1450	1975	1930	1978	170
1500	2070	2000	2045	120
1550	2120	2050	2111	170
1600	2195	2130	2178	120
1650	2245	2200	2245	170
1700	2345	2250	2311	120
1750	2395	2330	2378	170
1800	2475	2400	2445	120
1850	2525	2450	2511	170
1900	2575	2530	2578	120
1950	2645	2600	2645	190
2000	2745	2650	2711	
2050	2795	2730	2778	240
2100	2845	2800	2845	190

PER LE DIMENSIONI CERTIFICATE VEDERE PAG. 1.21.2
FOR THE CERTIFIED DIMENSIONS SEE PAGE 1.21.2

PORTA SX *LEFT HAND*	A DISEGNO *AS DRAWN*
PORTA DX *RIGHT HAND*	SIMMETRICA *SYMMETRICALLY OPPOSITE*

VANO MURATURA PER PORTA TAGLIAFUOCO TELESCOPICA 3 ANTE, TYP 31/R-L

SHAFT WALL FOR THREE PANELS FIRE-CUTTING TELESCOPIC LANDING DOOR

ATTENZIONE: PER LH > 2200 CONSULTARE LA PAGINA 1.5 PER LE MISURE DEGLI STAFFAGGI LATERALI

NOTE: HEIGHT > 2200 SEE PAGE 1.5 FOR DIMENSIONS OF SIDE BRACKETS

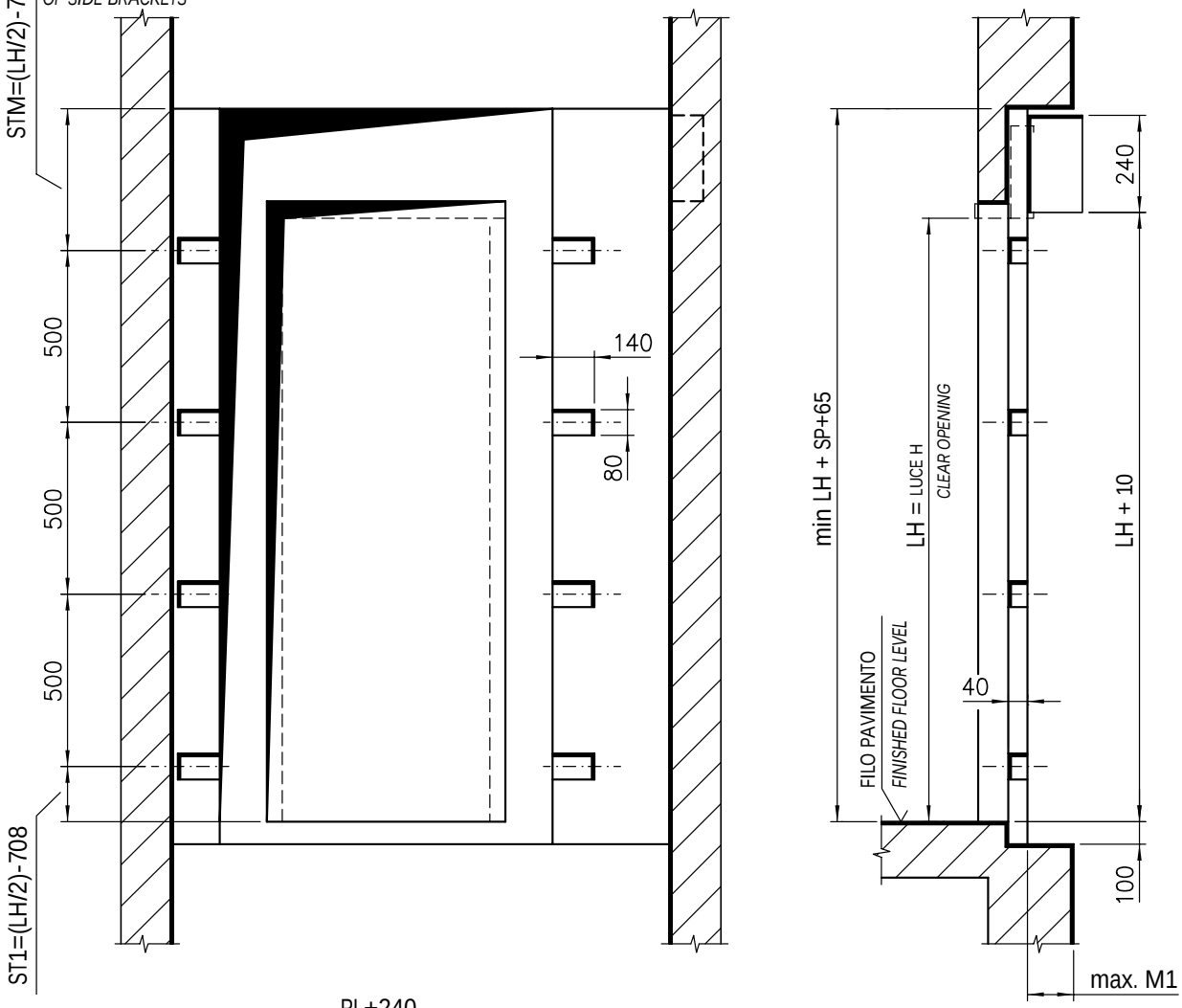

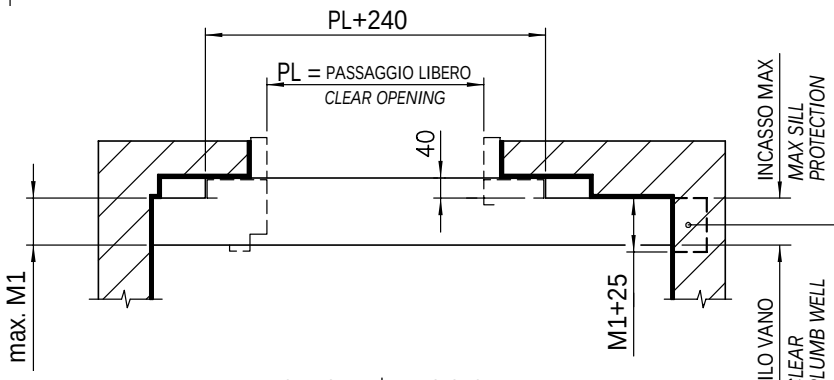

ATTENZIONE: EVENTUALE SCARICO DA FARSI PER ALLOGGIO MECCANISMO. VERIFICARE A PAG. 4.11.2 E 4.11.3

ATTENTION: PROPOSED HOLE IN THE WALL TO LOCATE THE HANGER. SEE PAGE 4.11.2 AND 4.11.3

PORTA SX *LEFT HAND*	A DISEGNO *AS DRAWN*
PORTA DX *RIGHT HAND*	SIMMETRICA *SYMMETRICALLY OPPOSITE*

M1	Nazione *Country*	Classe *Form*
136	Italia *Italia*	REI 60 (LH ≤ 2700) REI 120 (LH ≤ 2700)
180	Italia *Italia*	REI 60 (LH > 2700) REI 120 (LH > 2700)

ACCOPPIAMENTO PER PORTA TELESCOPICA 3 ANTE TAGLIAFUOCO, TYP 31-32/R-L 31-35/R-L

ARRANGEMENT FOR THREE PANELS FIRE-CUTTING TELESCOPIC DOOR

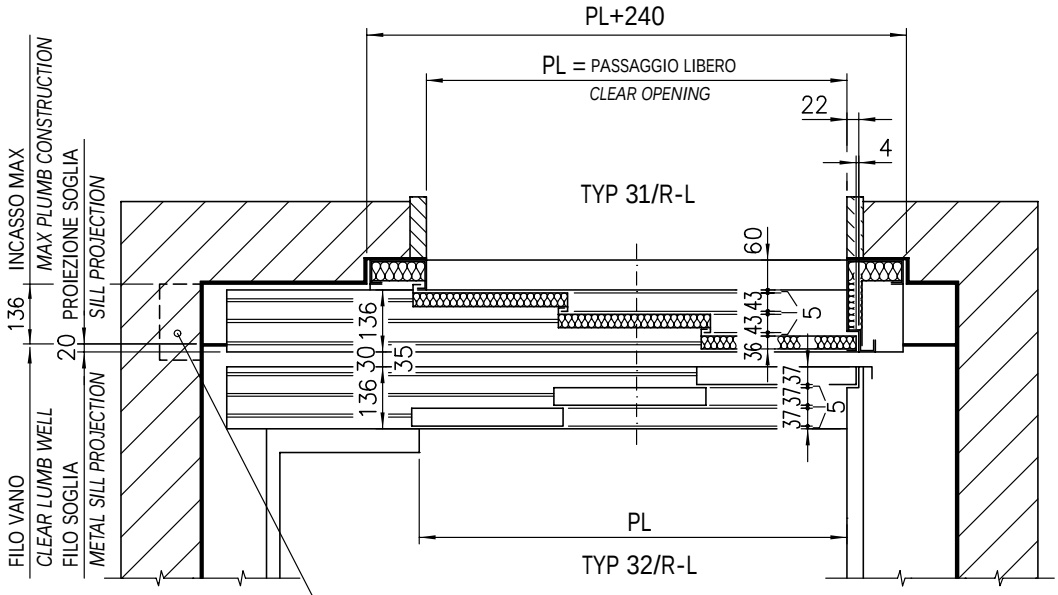

ATTENZIONE: EVENTUALE SCARICO
DA FARSI PER ALLOGGIO MECCANISMO
VERIFICARE A PAG. 4.11.2 E 4.11.3

ATTENTION: PROPOSED HOLE IN
THE WALL TO LOCATE THE
HANGER SEE PAGE 4.11.2 AND 4.11.3

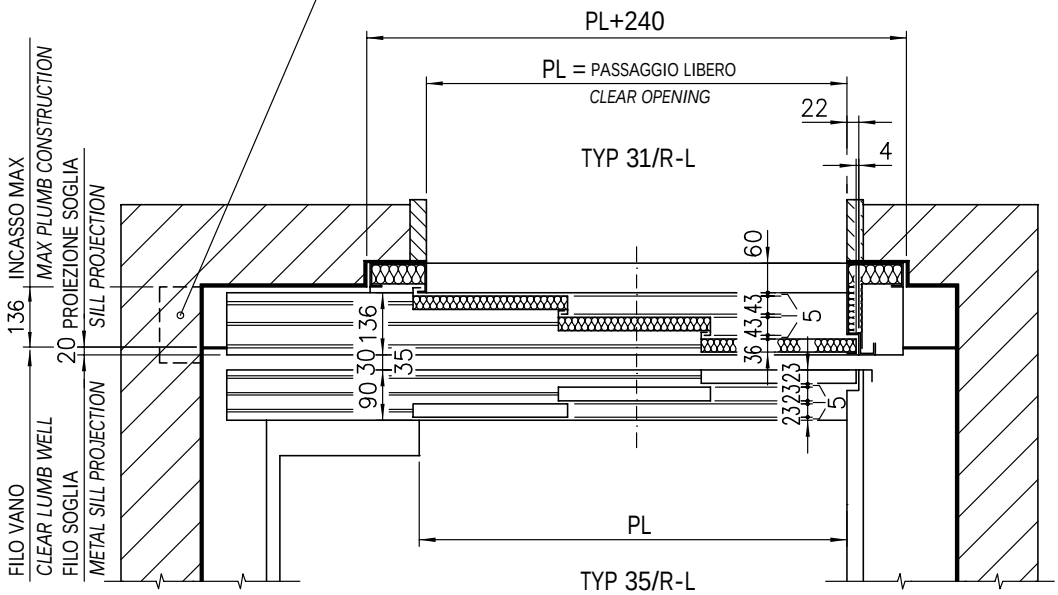

Nazione *Country*	Classe *Form*
Italia *Italia*	REI 60 (LH ≤ 2700) REI 120 (LH ≤ 2700)

PORTA DX *RIGHT HAND*	A DISEGNO *AS DRAWN*
PORTA SX *LEFT HAND*	SIMMETRICA *SYMMETRICALLY OPPOSITE*

ACCOPPIAMENTO PER PORTA TELESCOPICA 3 ANTE TAGLIAFUOCO, TYP 31-32/R-L 31-35/R-L

ARRANGEMENT FOR THREE PANELS FIRE-CUTTING TELESCOPIC DOOR

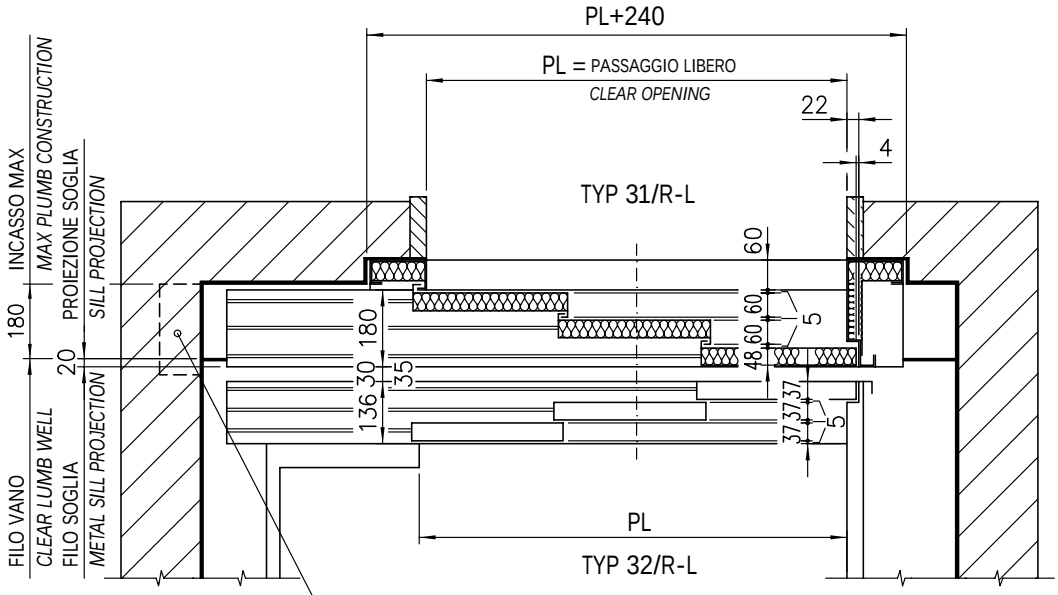

ATTENZIONE: EVENTUALE SCARICO
DA FARSI PER ALLOGGIO MECCANISMO
VERIFICARE A PAG. 4.11.2 E 4.11.3

ATTENTION: PROPOSED HOLE IN
THE WALL TO LOCATE THE
HANGER SEE PAGE 4.11.2 AND 4.11.3

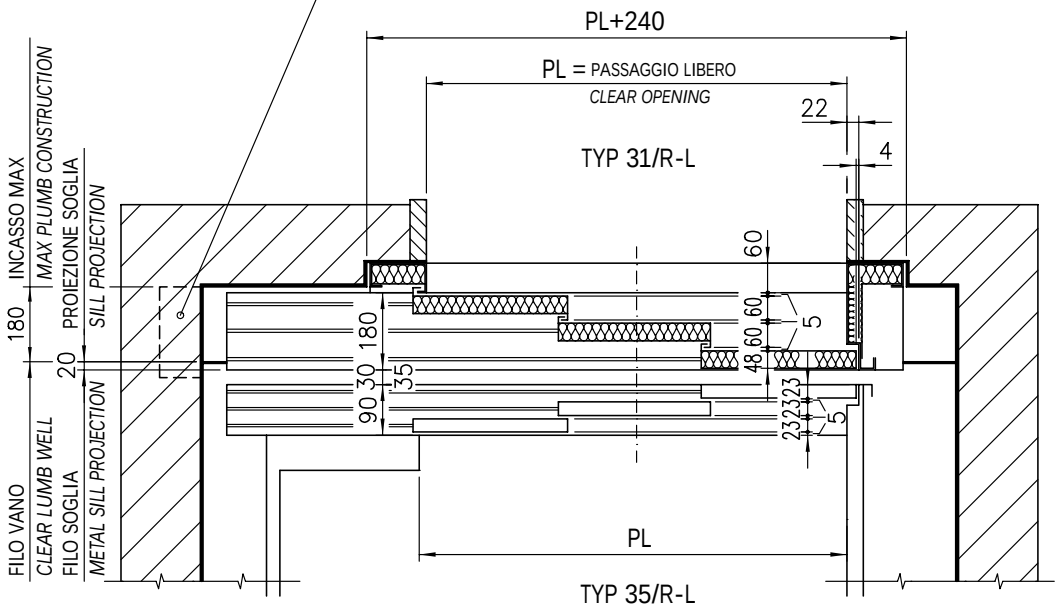

Nazione *Country*	Classe *Form*
Italia *Italia*	REI 60 (LH > 2700) REI 120 (LH > 2700)

PORTA DX *RIGHT HAND*	A DISEGNO *AS DRAWN*
PORTA SX *LEFT HAND*	SIMMETRICA *SYMMETRICALLY OPPOSITE*

MONTAGGIO PORTA CON MONTANTI FISSI - PORTA TELESCOPICA 3 ANTE, TYP 31/R-L

DOOR ASSEMBLY WITH JAMBS - THREE PANELS LANDING DOOR

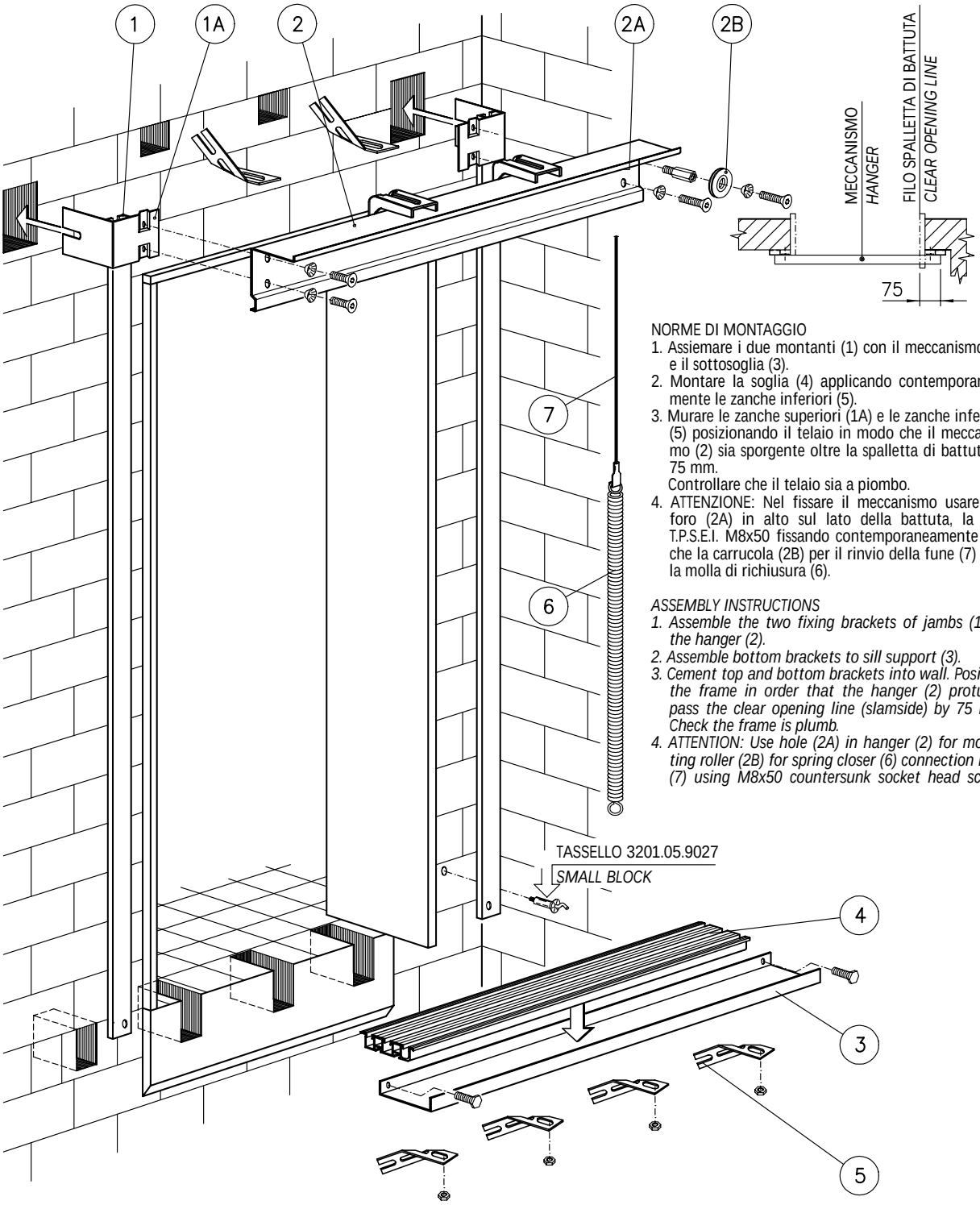

NORME DI MONTAGGIO

1. Assiemare i due montanti (1) con il meccanismo (2) e il sottosoglia (3).
2. Montare la soglia (4) applicando contemporaneamente le zanche inferiori (5).
3. Murare le zanche superiori (1A) e le zanche inferiori (5) posizionando il telaio in modo che il meccanismo (2) sia sporgente oltre la spalletta di battuta di 75 mm.
   Controllare che il telaio sia a piombo.
4. ATTENZIONE: Nel fissare il meccanismo usare nel foro (2A) in alto sul lato della battuta, la vite T.P.S.E.I. M8x50 fissando contemporaneamente anche la carrucola (2B) per il rinvio della fune (7) della molla di richiusura (6).

ASSEMBLY INSTRUCTIONS

1. *Assemble the two fixing brackets of jambs (1) to the hanger (2).*
2. *Assemble bottom brackets to sill support (3).*
3. *Cement top and bottom brackets into wall. Position the frame in order that the hanger (2) protudes pass the clear opening line (slamside) by 75 mm. Check the frame is plumb.*
4. *ATTENTION: Use hole (2A) in hanger (2) for mounting roller (2B) for spring closer (6) connection rope (7) using M8x50 countersunk socket head screw.*

PORTA DX *RIGHT HAND*	A DISEGNO *AS DRAWN*
PORTA SX *LEFT HAND*	SIMMETRICA *SYMMETRICALLY OPPOSITE*

MONTAGGIO PORTA CON DIME RECUPERABILI - PORTA TELESCOPICA 3 ANTE, TYP 31/R-L

DOOR ASSEMBLY WITH RECLAIMABLE TEMPLATE - THREE PANELS LANDING DOOR

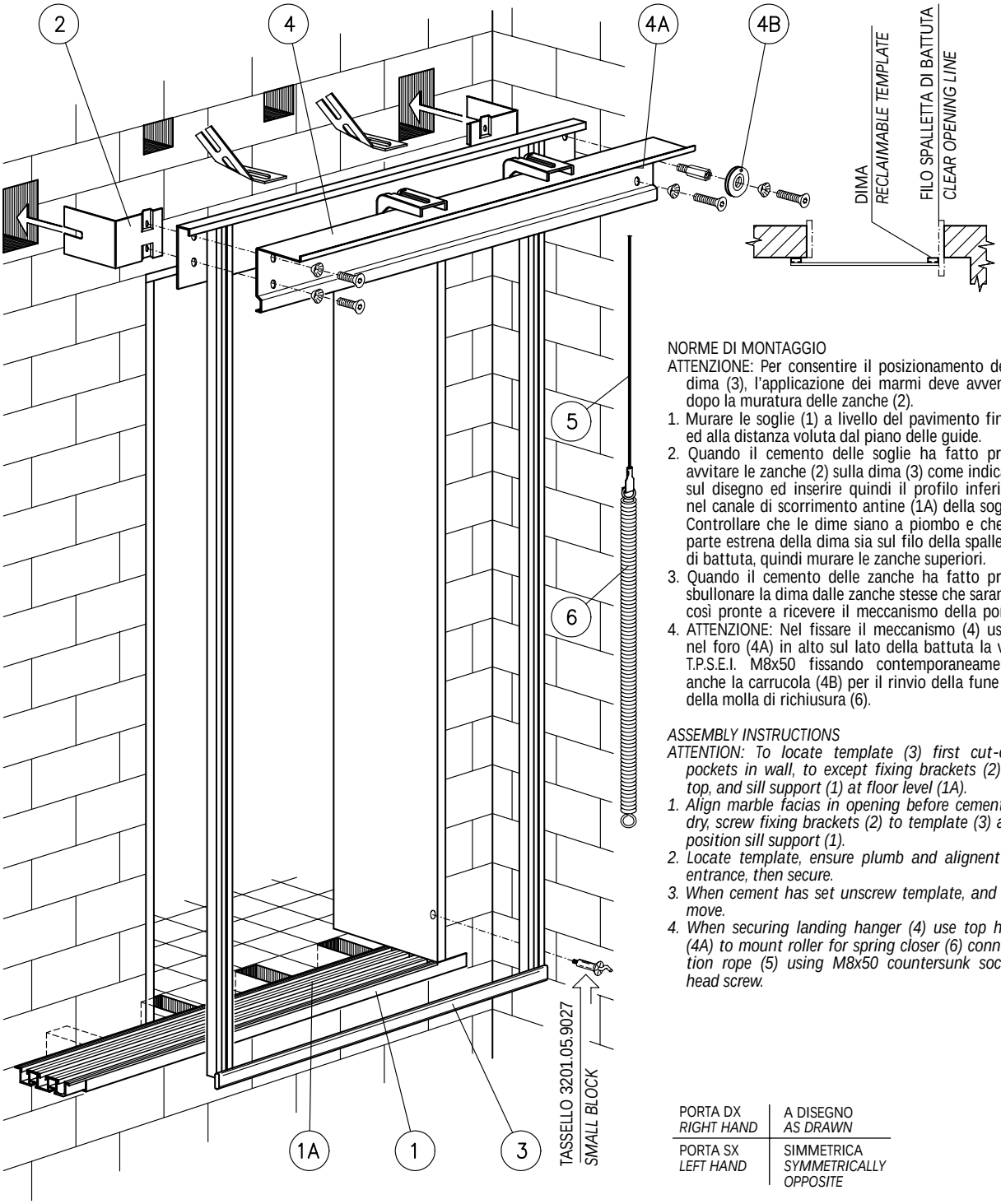

NORME DI MONTAGGIO

ATTENZIONE: Per consentire il posizionamento della dima (3), l'applicazione dei marmi deve avvenire dopo la muratura delle zanche (2).

1. Murare le soglie (1) a livello del pavimento finito ed alla distanza voluta dal piano delle guide.
2. Quando il cemento delle soglie ha fatto presa avvitare le zanche (2) sulla dima (3) come indicato sul disegno ed inserire quindi il profilo inferiore nel canale di scorrimento antine (1A) della soglia. Controllare che le dime siano a piombo e che la parte estrena della dima sia sul filo della spalletta di battuta, quindi murare le zanche superiori.
3. Quando il cemento delle zanche ha fatto presa sbullonare la dima dalle zanche stesse che saranno così pronte a ricevere il meccanismo della porta.
4. ATTENZIONE: Nel fissare il meccanismo (4) usare nel foro (4A) in alto sul lato della battuta la vite T.P.S.E.I. M8x50 fissando contemporaneamente anche la carrucola (4B) per il rinvio della fune (5) della molla di richiusura (6).

ASSEMBLY INSTRUCTIONS

ATTENTION: To locate template (3) first cut-out pockets in wall, to except fixing brackets (2) at top, and sill support (1) at floor level (1A).

1. *Align marble facias in opening before cement is dry, screw fixing brackets (2) to template (3) and position sill support (1).*
2. *Locate template, ensure plumb and alignent to entrance, then secure.*
3. *When cement has set unscrew template, and remove.*
4. *When securing landing hanger (4) use top hole (4A) to mount roller for spring closer (6) connection rope (5) using M8x50 countersunk socket head screw.*

PORTA DX *RIGHT HAND*	A DISEGNO *AS DRAWN*
PORTA SX *LEFT HAND*	SIMMETRICA *SYMMETRICALLY OPPOSITE*

PORTE AUTOMATICHE SERIE 3201-HYDRA
AUTOMATIC DOORS SERIES 3201-HYDRA

Cod. 3201.30.0300
Pag./*page* 4.15
Data/*date* 15.02.1999
Vers./*version* /

VANO MURATURA PORTA SENZA STIPITI - PORTA TELESCOPICA 3 ANTE, TYP 31/R-L

SHAFT WALL FOR DOOR WITHOUT FRAME - THREE PANELS LANDING DOOR

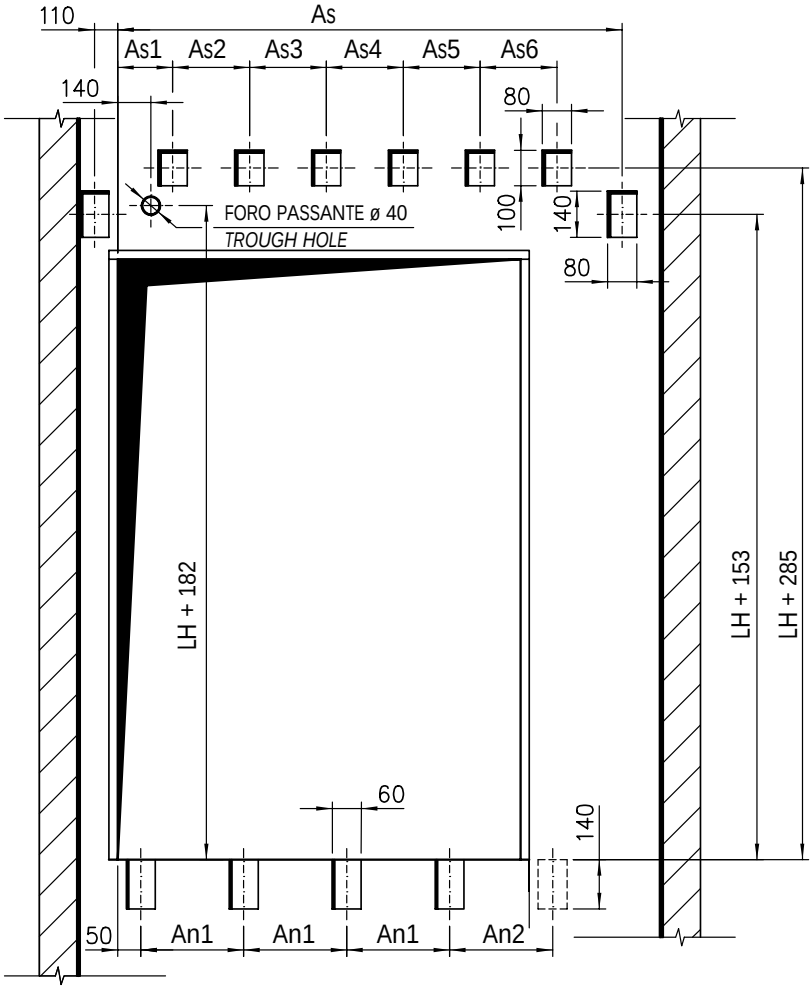

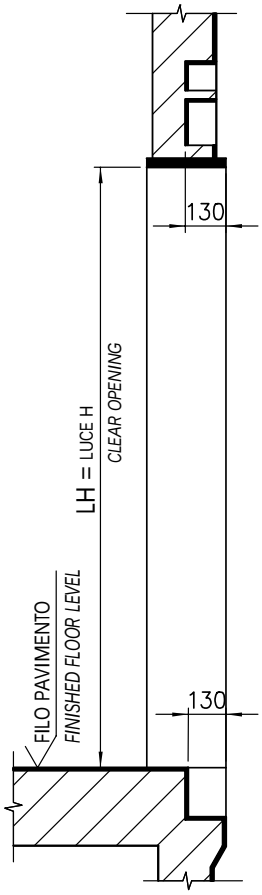

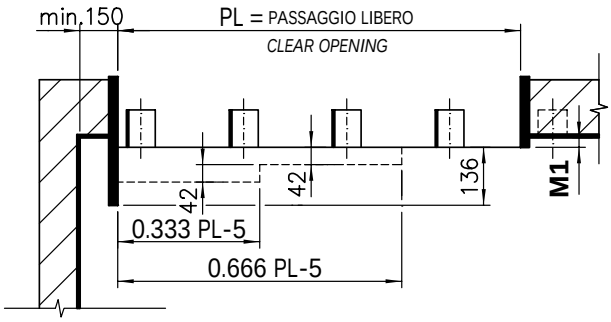

M1	20	Fissaggio con montanti *Assembly with jambs*
	15	Fissaggio con dime rec. *Assembly with rec. temp.*

PORTA SX *LEFT HAND*	A DISEGNO *AS DRAWN*
PORTA DX *RIGHT HAND*	SIMMETRICA *SYMMETRICALLY OPPOSITE*

PL	An1	An 2	As	As1	As 2	As 3	As 4	As 5	As 6
600	258		960		495	230			
650	275		1035			350	/		
700	292				580	265			
750	308		1110			340			
800	325		1185		375		270		
850	342								
900	367		1260			350	345		
950	383	/	1335	40	495		300	/	
1000	400		1410				375		
1050	428		1485		525	425	345		
1100	445								
1150	478		1635			545	375		/
1200	495					470			
1250	383		1710		600		450		
1300	412		1860			545	525		
1350	425		1910			390	385		
1400	437	437	1960			415	410	450	
1450	450	450							
1500	473	473	2105		450	465	460	495	
1550	486	486							
1600	404	404	2230			515	510	520	
1650	414	414							
1700	434	434	2380	80		540	535	570	
1750	444	444	2430		500				
1800	460	460	2510				585		
1850	470	470				590		600	
1900	480	480	2610		590		595		
1950	494	494							
2000	428	428	2780				430	425	
2050	436	436			500	520			600
2100	445	445	2880				480	475	

PORTE AUTOMATICHE SERIE 3201-HYDRA
AUTOMATIC DOORS SERIES 3201-HYDRA

Cod. 3201.30.0300
Pag./*page* 5.1
Data/*date* 30.08.2003
Vers./*version* A

PORTA DI CABINA 4 ANTE OPPOSTE, TYP 44/R PL=600÷1150

FOUR PANELS CENTRE PARTING CAR DOOR

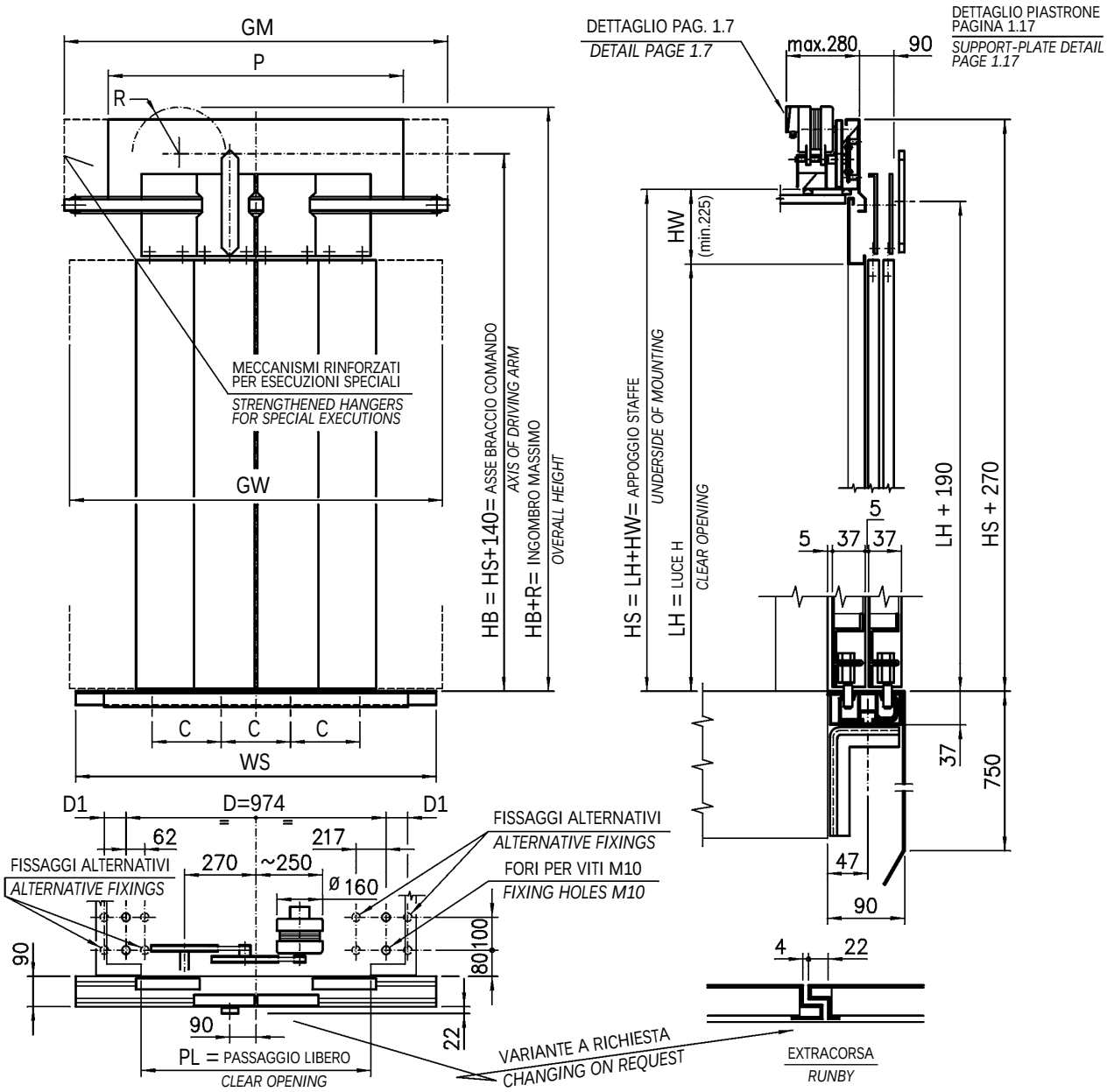

PL	Peso totale *Total weight* Kg LH=2000	Rapporto *Ratio*	Motore C.A. - *A.C. Motor* Assorbimento Amp. *Current Amp.* 125 V	220 V	380 V	Coppia *Torque* Kg.cm	R	WS	GW	C	D1	Meccanismi Standard *Standard Hangers* GM	P	Meccanismi Rinforzati *Strengthened Hangers* GM = P
600	105						140	1000	1000			1000		1050
650	107						147	1050	1050			1050		1100
700	109	1/45					153	1100	1100	250	/	1100	1000	1150
750	111						159	1125	1175			1150		1200
800	124						165	1200	1250			1250		1300
850	126		0,9	0,52	0,3	24	172	1275	1325			1300		1350
900	132						178	1350	1400		163	1400	1320	1450
950	136						184	1425	1475			1450		1500
1000	139	1/61					190	1500	1550			1550		1600
1050	141						197	1575	1625	400	225	1600	1450	1650
1100	144						203	1650	1700			1700		1750
1150	146						209	1725	1775			1750		1800

PORTA DI CABINA 4 ANTE OPPOSTE CON TRASMISSIONE A CINGHIA, TYP 44/R PL=600÷1150

FOUR PANELS CENTRE PARTING CAR DOOR WITH BELT TRANSMISSION

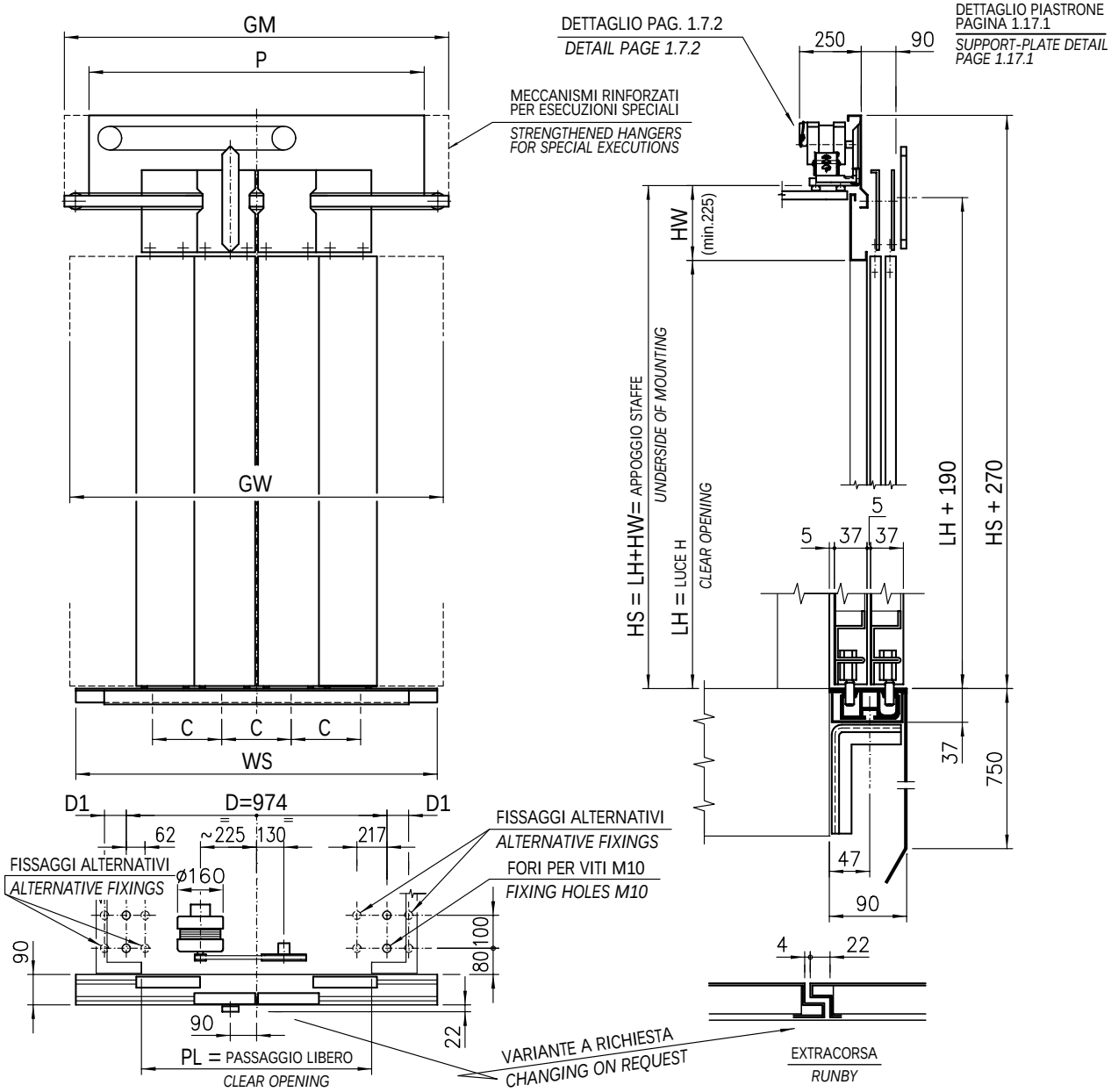

* ATTENZIONE: GM > GW
ATTENTION: GM > GW

	PL	Peso totale *Total weight* Kg LH = 2000	C	D1	WS	GW	Meccanismi Standard *Standard Hangers* GM	P	Ex.	Meccanismi Rinforzati *Strengthened Hangers* GM=P	Ex.
***	600	600			1000	1000	1050	1050		1050	
	650	650			1050	1050	1100	1100		1100	
	700	700			1100	1100	1120	1120		1150	
	750	750	250	/	1125	1175	1170	1170		1200	
	800	800			1200	1250	1250	1220		1300	
	850	850			1275	1325	1300	1270	A	1350	C
	900	900		163	1350	1400	1400	1370		1450	
	950	950			1425	1475	1450	1450		1500	
	1000	1000			1500	1550	1550	1450		1600	
	1050	1050	400	225	1575	1625	1600	1450		1650	
	1100	1100			1650	1700	1700	1600		1750	
	1150	1150			1725	1775	1750			1800	

Ex. = ESECUZIONE
EXECUTION

RIFERIMENTO PAGINA 1.17.1
REFERENCE PAGE 1.17.1

PORTA DI CABINA 4 ANTE OPPOSTE CON BLOCCAGGIO FUORI PIANO, TYP 44/R PL=600÷1150

FOUR PANELS CENTRE PARTING CAR DOOR WITH BETWEEN FLOOR BLOCKAGE

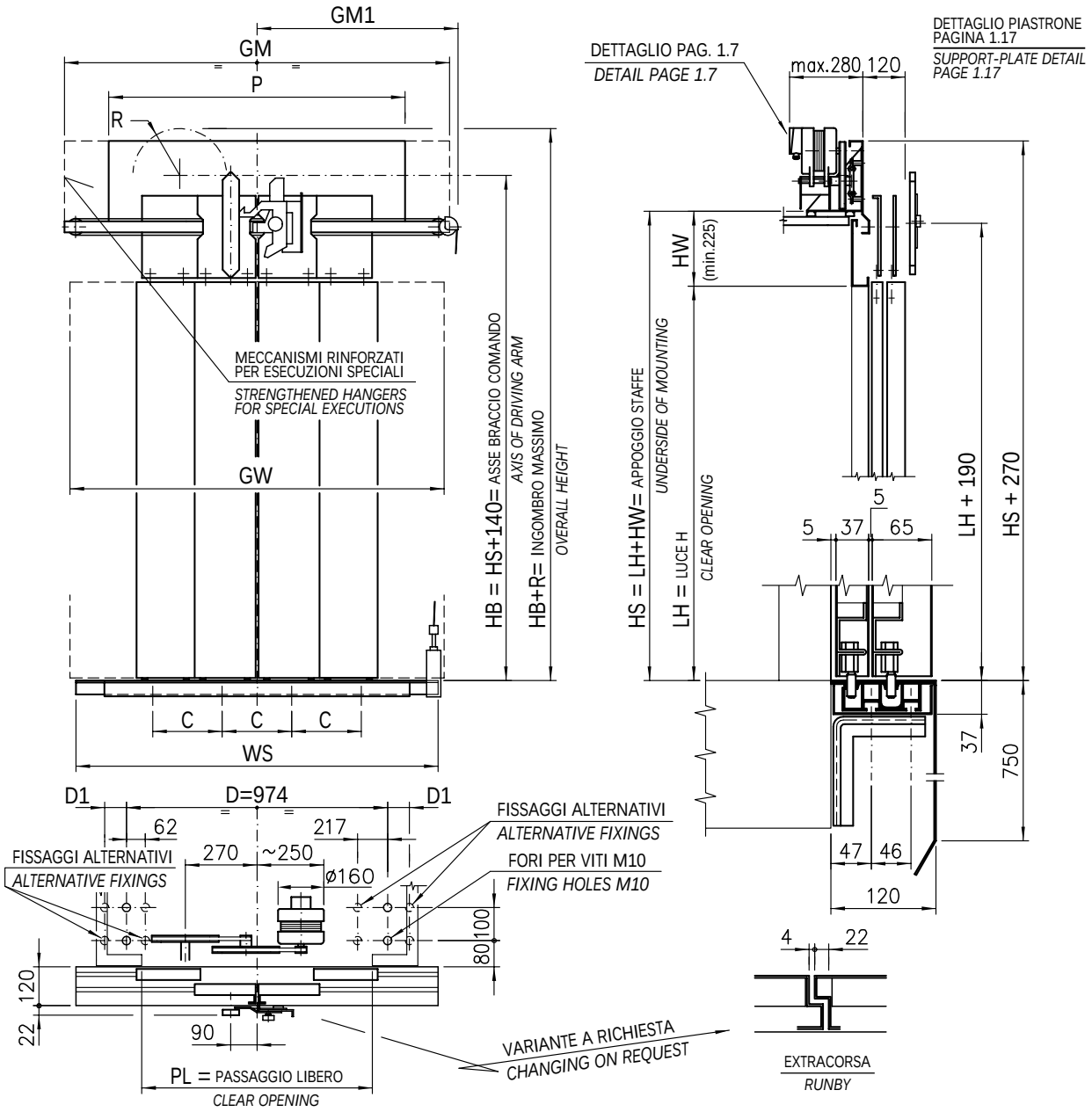

PL	Peso totale *Total weight* Kg LH=2000	Rapporto *Ratio*	Motore C.A. - *A.C. Motor* Assorbimento Amp. *Current Amp.* 125 V.	220 V.	380 V.	Coppia *Torque* Kg. cm.	R	WS	GW	C	D1	GM1	Meccanismi Standard *Standard Hangers* GM	P	Meccanismi Rinforzati *Strengthened Hangers* GM = P
600	116						140	1000	1000			530	1000		1050
650	118						147	1050	1050			555	1050		1100
700	120						153	1100	1100			580	1100		1150
750	122	1/45					159	1125	1175	250	/	605	1150	1000	1200
800	135						165	1200	1250			655	1250		1300
850	137						172	1275	1325			680	1300		1350
900	143		0,9	0,52	0,3	24	178	1350	1400		163	730	1400	1320	1450
950	147						184	1425	1475			755	1450		1500
1000	150						190	1500	1550			805	1550		1600
1050	152	1/61					197	1575	1625	400	225	830	1600	1450	1650
1100	155						203	1650	1700			880	1700		1750
1150	157						209	1725	1775			905	1750		1800

PORTE AUTOMATICHE SERIE 3201-HYDRA
AUTOMATIC DOORS SERIES 3201-HYDRA

Cod. 3201.30.0300
Pag./*page* 5.1.5
Data/*date* 30.08.2003
Vers./*version* A

PORTA DI CABINA 4 ANTE OPPOSTE CON TRASMISSIONE A CINGHIA E B.F.P., TYP 44/R PL=600÷1150

FOUR PANELS CENTRE PARTING CAR DOOR WITH BELT TRANSMISSION AND BETWEEN FLOOR BLOCKAGE

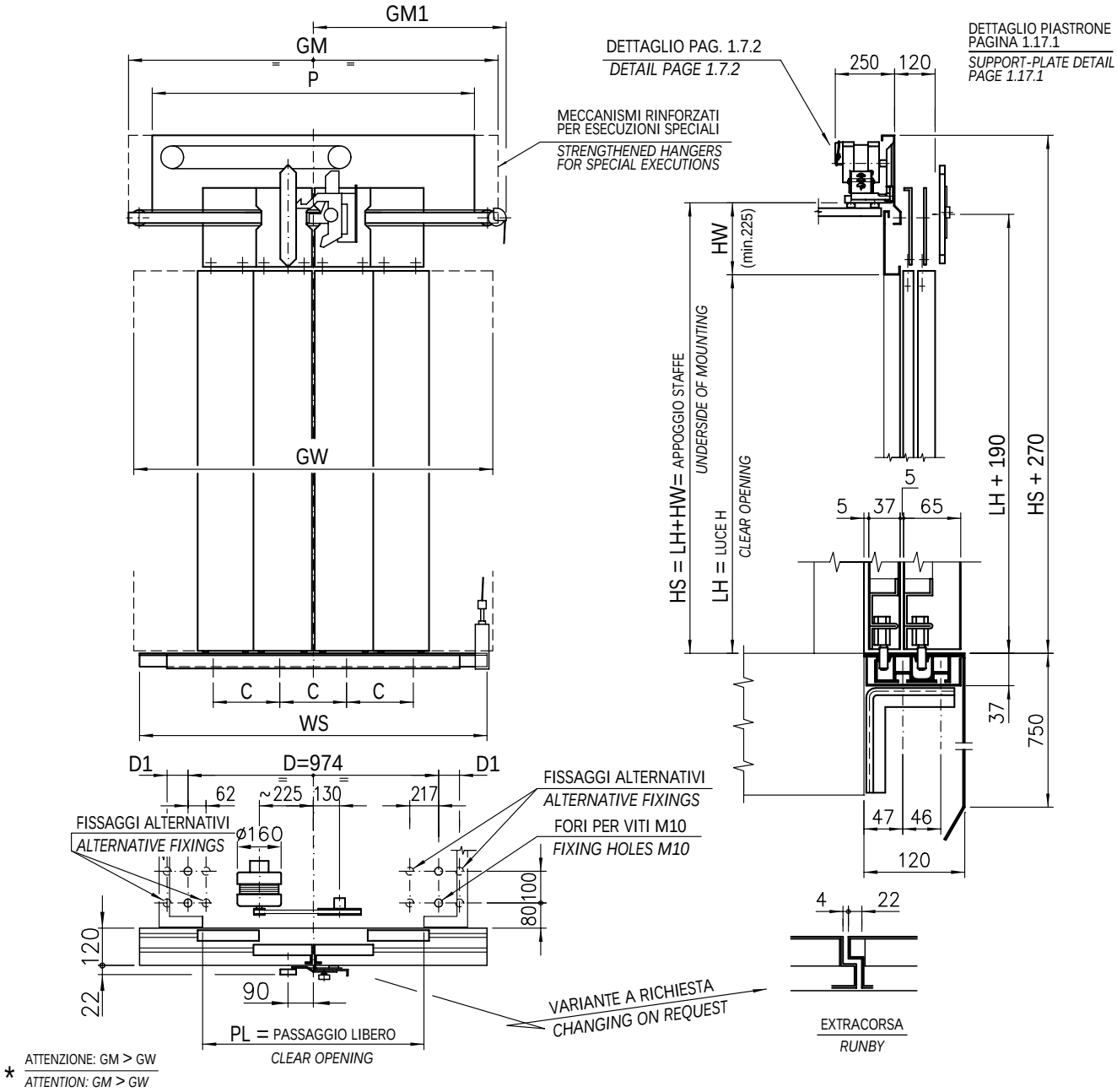

* ATTENZIONE: GM > GW
ATTENTION: GM > GW

	PL	Peso totale *Total weight* Kg LH=2000	C	D1	WS	GW	GM1	Meccanismi Standard *Standard Hangers* GM	P	Ex.	Meccanismi Rinforzati *Strengthened Hangers* GM=P	Ex.
***	600	93			1000	1000	530	1050	1050		1050	
	650	97			1050	1050	555	1100	1100		1100	
	700	101			1100	1100	580	1120	1120		1150	
	750	105	250	/	1125	1175	605	1170	1170		1200	
	800	109			1200	1250	655	1250	1220		1300	
	850	113			1275	1325	680	1300	1270	A	1350	C
	900	117		163	1350	1400	730	1400	1370		1450	
	950	121			1425	1475	755	1450	1450		1500	
	1000	126			1500	1550	805	1550	1450		1600	
	1050	130	400	225	1575	1625	830	1600	1450		1650	
	1100	134			1650	1700	880	1700	1600		1750	
	1150	138			1725	1775	905	1750			1800	

Ex. = ESECUZIONE
EXECUTION

RIFERIMENTO PAGINA 1.17.1
REFERENCE PAGE 1.17.1

PORTE AUTOMATICHE SERIE 3201-HYDRA
AUTOMATIC DOORS SERIES 3201-HYDRA

PORTA DI CABINA 4 ANTE OPPOSTE, TYP 42/C PL=1200÷1400

FOUR PANELS CENTRE PARTING CAR DOOR

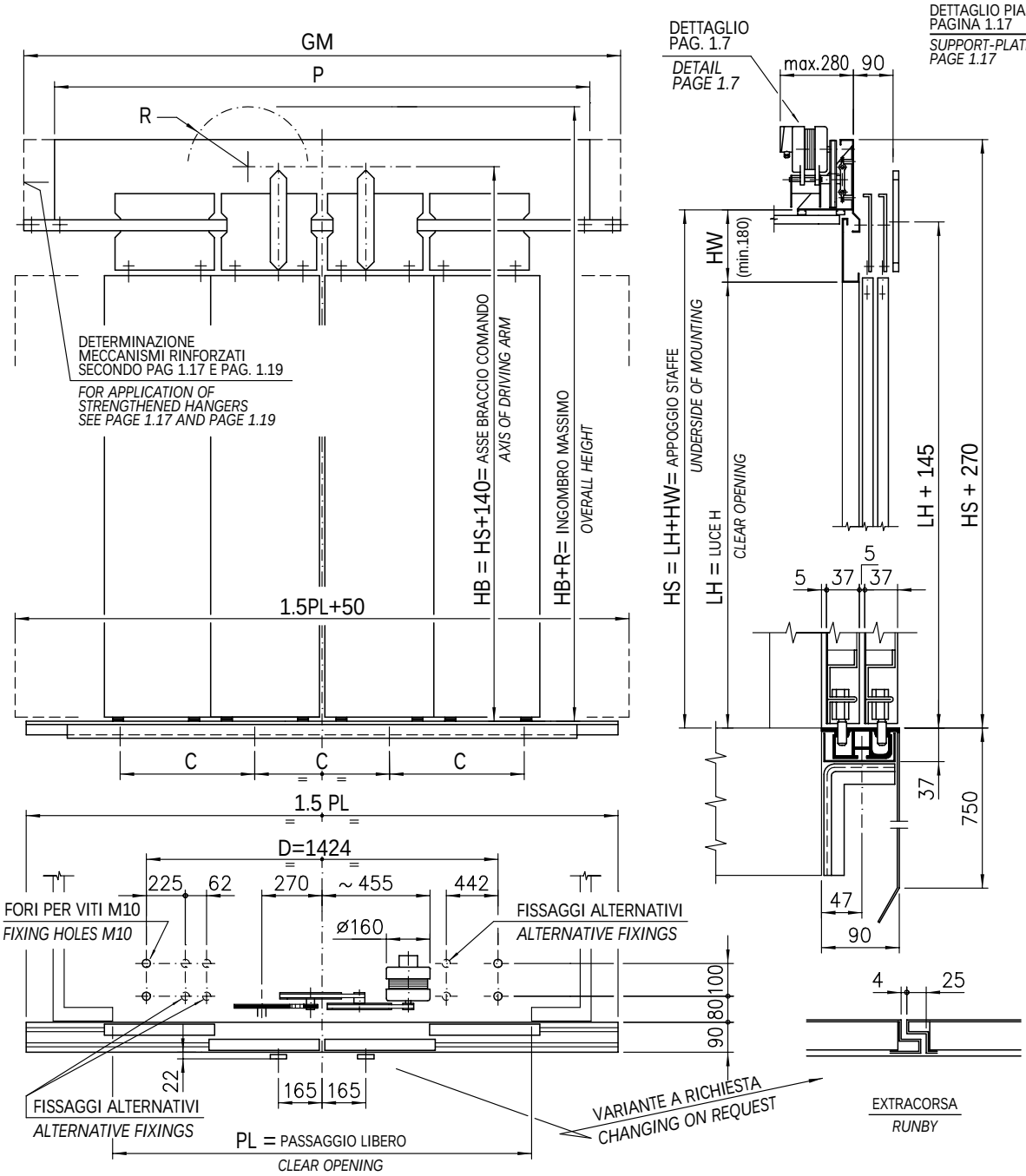

PL	Peso totale *Total weight* Kg LH=2000	Rapporto *Ratio*	Motore C.A. - *A.C. Motor* Assorbimento Amp. *Current Amp.* 125 V.	220 V.	380 V.	Coppia *Torque* Kg. cm.	R	C	Meccanismi Standard *Standard Hangers* GM	P	Meccanismi Rinforzati *Strengthened Hangers* GM = P
1200	143						215		1850		1900
1250	144						222		1900		1955
1300	146	1/89	0,9	0,52	0,3	24	228	550	1950	1900	2005
1350	148						234		2000		2055
1400	149						240		2050		2105

PORTE AUTOMATICHE SERIE 3201-HYDRA
AUTOMATIC DOORS SERIES 3201-HYDRA

PORTA DI CABINA 4 ANTE OPPOSTE, TYP 42/C PL=1450÷1850

FOUR PANELS CENTRE PARTING CAR DOOR

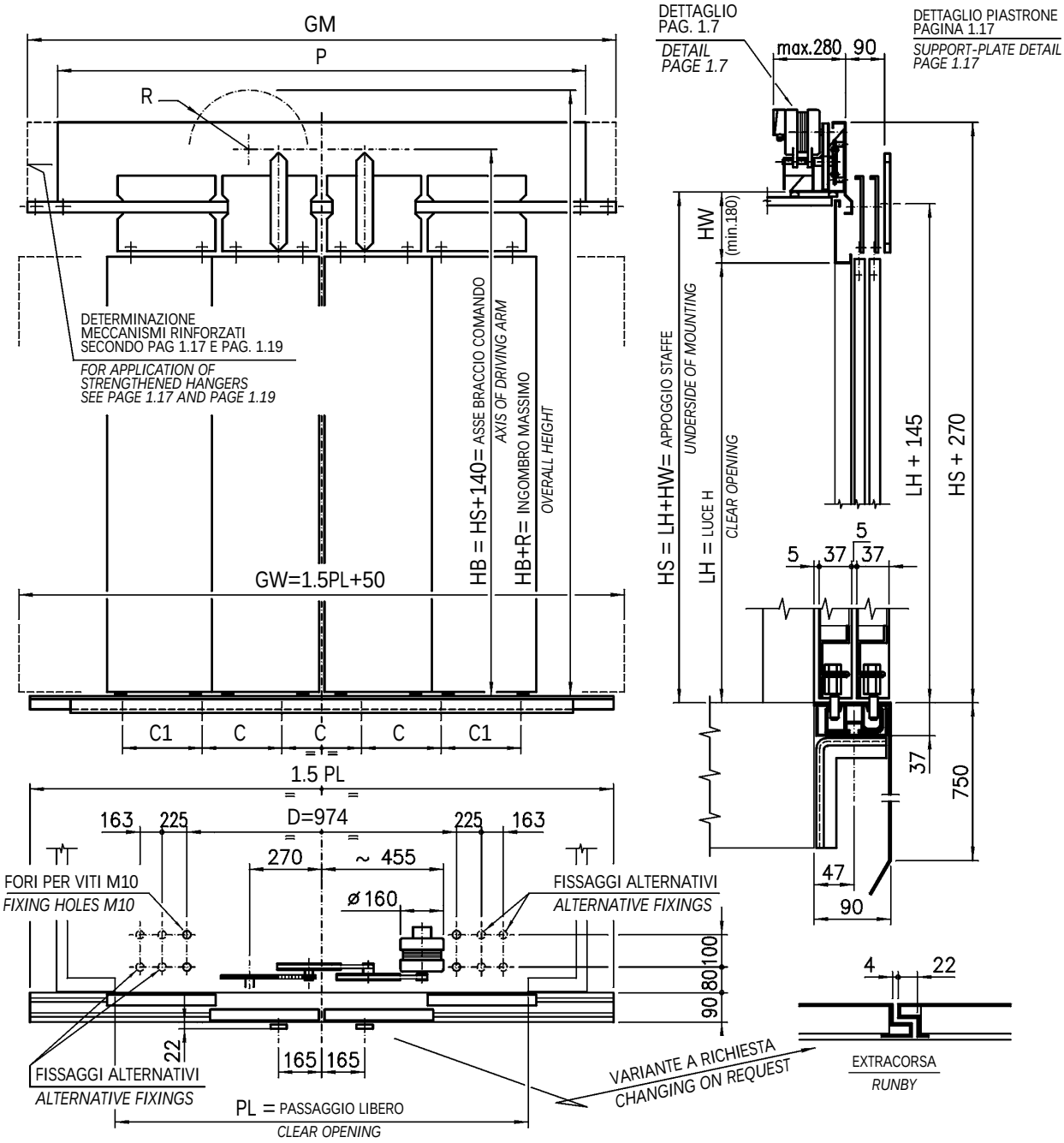

	PL	Peso totale *Total weight* Kg LH=2000	Rapporto *Ratio*	Motore C.A. - *A.C. Motor* Assorbimento Amp. *Current Amp.* 125 V.	220 V.	380 V.	Coppia *Torque* Kg. cm.	R	C	C1	Meccanismi Standard *Standard Hangers* GM	P	Meccanismi Rinforzati *Strengthened Hangers* GM = P
	1450	151	1/89					246			2100		2155
*	1500	161						253			2320		2375
	1550	163						259			2370		2425
	1600	164						265	550	/	2420	1900	2475
	1650	166	1/107	0,9	0,52	0,3	24	272			2470		2525
	1700	168						278			2520		2575
	1750	169						284			2570		2625
	1800	195						290	500	500	2750	2750	2805
	1850	197						296			2800		2855

* ATTENZIONE: GM > GW
ATTENTION: GM > GW

PORTE AUTOMATICHE SERIE 3201-HYDRA
AUTOMATIC DOORS SERIES 3201-HYDRA

Cod. 3201.30.0300
Pag./*page* 5.4
Data/*date* 15.02.1999
Vers./*version* /

PORTA DI CABINA 4 ANTE OPPOSTE, TYP 42/C PL=1900÷3200
FOUR PANELS CENTRE PARTING CAR DOOR

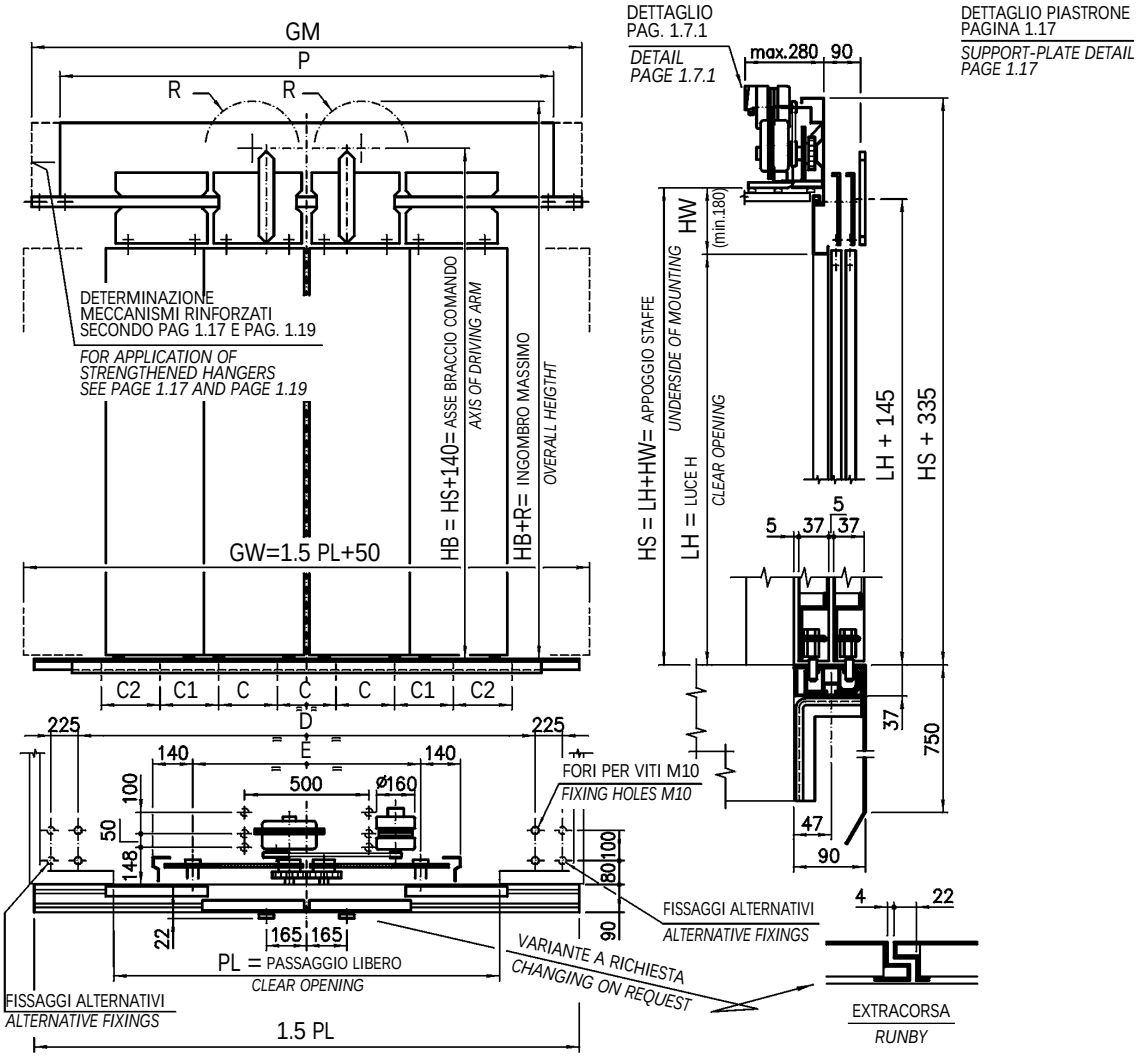

PL	Peso totale *Total weight* Kg LH=2000	Rapporto *Ratio*	Motore C.A. - *A.C. Motor* Assorbimento Amp. *Current Amp.* 220 V.	380 V.	Coppia *Torque* Kg. cm.	R	C	C1	C2	D	E	Meccanismi Standard *Standard Hangers* GM	P	Meccanismi Rinforzati *Strengthened Hangers* GM = P
1900	248					303						2850		2905
1950	249					309						2900		2955
2000	261					315						2950		3005
2050	263					322						3000		3055
2100	265	1/143				328						3050		3105
2150	266					334	500	500		1850	760	3100	2750	3155
2200	268					340						3150		3205
2250	270					346						3200		3255
2300	271					353						3250		3305
2350	273					359			/			3300		3355
2400	296					365						3600		3655
2450	297					372						3650		3705
2500	299					378						3700		3755
2550	324					384						3750		3805
2600	326	1/166	0,52	0,3	30	390	486	486				3800	3650	3855
2650	328					396						3850		3905
2700	330					403						3900		3955
2750	332					409						3950		4005
2800	334					415				2350	1210	4000		4055
2850	375					422	428	428	428					4105
* 2900	379					428	463	463	463					4425
2950	382					434	469	469	469					4475
3000	396	1/200				440	474	474	474			/	/	4525
3050	399					446	480	480	480					4575
3100	402					453	486	486	486					4625
3150	405					459	491	491	491					4675
3200	408					465	497	497	497					4725

* ATTENZIONE: GM > GW
ATTENTION: GM > GW

PORTA DI CABINA 4 ANTE OPPOSTE CON TRASMISSIONE A CINGHIA, TYP 42/C PL=1200÷3200

FOUR PANELS CENTRE PARTING CAR DOOR WITH BELT TRANSMISSION

NOTA: CON IL MODELLO SEMIAUTOMATICO LE MISURE NON CAMBIANO

NOTE: WITH SEMI-AUTOMATIC TYPE THE SIZES DON'T CHANGE

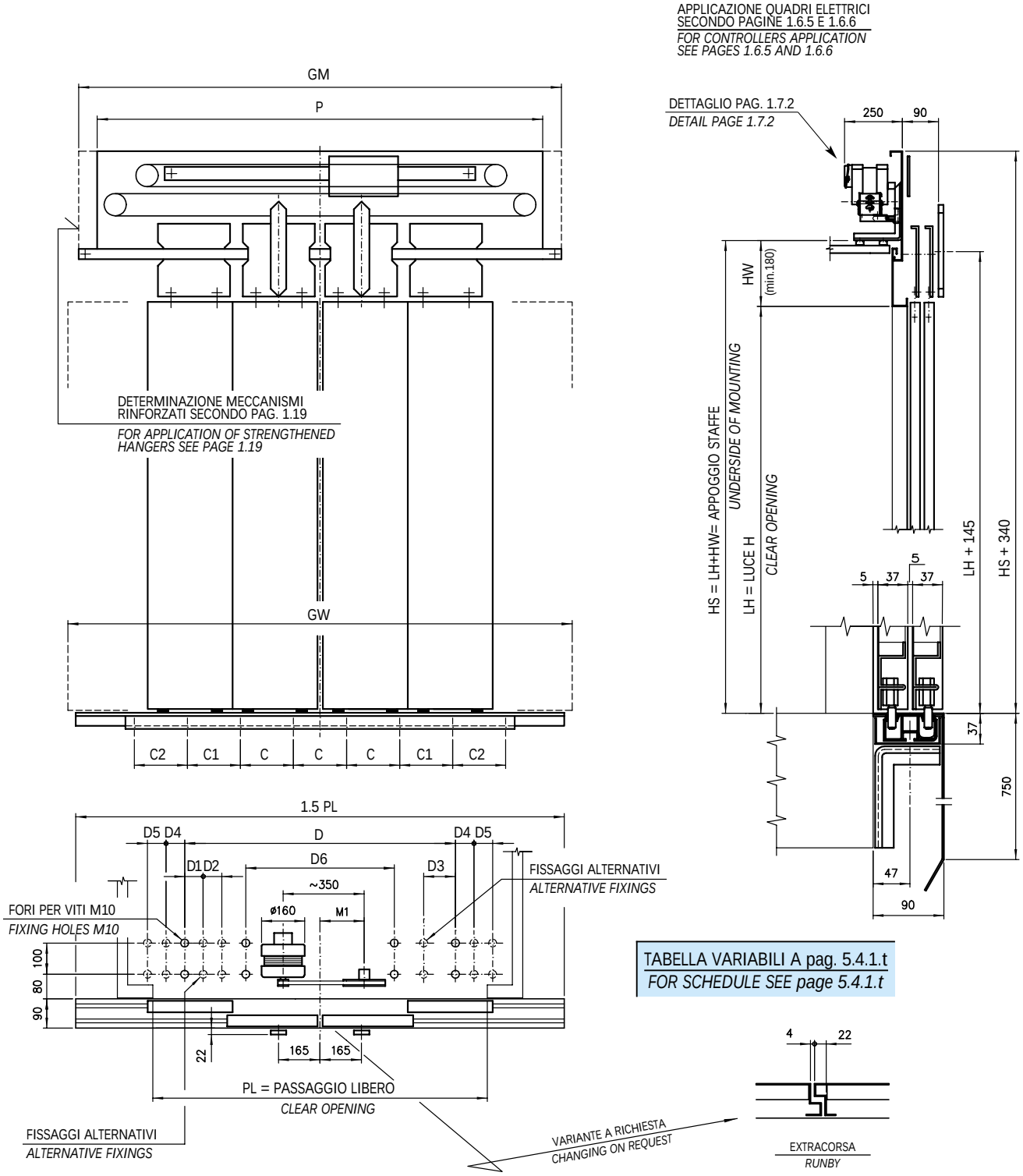

TABELLA VARIABILI A pag. 5.4.1.t
FOR SCHEDULE SEE page 5.4.1.t

PORTA DI CABINA 4 ANTE OPPOSTECON TRASMISSIONE A CINGHIA, TYP 42/C PL=1200÷3200

FOUR PANELS CENTRE PARTING CAR DOOR WITH BELT TRANSMISSION

	PL	PESO TOTALE *TOTAL WEIGHT* Kg LH = 2000	C	C1	C2	D	D1	D2	D3	D4	D5	D6	M1	GW	GM	MECCANISMI STANDARD *STANDARD HANGERS* P	Ex.	MECCANISMI RINFORZATI *STRENGTHENED HANGERS* GM=P	Ex.
*	1200	143												1850	1900	1900		1900	
	1250	144												1925				1950	
	1300	146				1424	225	62	442	/	/		820	2000	2000	2000		2000	
	1350	148												2075				2050	
	1400	149												2150	2100	2100		2100	
	1450	151	550	/										2225			B	2150	
*	1500	161										/		2300	2370			2370	D
	1550	163												2375				2420	
	1600	164												2450	2420	2370		2470	
	1650	166				974					163		610	2525	2470			2520	
	1700	168												2600	2520			2570	
	1750	169												2675	2570	2420		2620	
	1800	195												2750	2750		D	2800	
	1850	197												2825	2800			2850	
	1900	248												2900	2850			2900	
	1950	249												2975	2900	2750		2950	
	2000	261			/									3050	2950			3000	
	2050	263	500	500										3125	3000			3050	
	2100	265				1850								3200	3050			3100	
	2150	266												3275	3100			3150	
	2200	268												3350	3150			3200	
	2250	270												3425	3200			3250	
	2300	271												3500	3250	3100		3300	
	2350	273					/	/	/	225				3575	3300		E	3350	
	2400	296												3650	3600			3650	
	2450	297												3725	3650			3700	
	2500	299												3800	3700			3750	
	2550	324									/	500	800	3875	3750			3800	E
	2600	326	486	486										3950	3800			3850	
	2650	328												4025	3850	3650		3900	
	2700	330												4100	3900			3950	
	2750	332												4175	3950			4000	
	2800	334				2350								4250	4000			4050	
	2850	375	428	428	428									4325				4100	
*	2900	379	463	463	463									4400				4420	
	2950	382	469	469	469									4475				4470	
	3000	396	474	474	474									4550	/	/		4520	
	3050	399	480	480	480									4625				4570	
	3100	402	486	486	486									4700				4620	
	3150	405	491	491	491									4775				4670	
	3200	408	497	497	497									4850				4720	

Ex. = ESECUZIONE / *EXECUTION* — RIFERIMENTO PAGINA 1.17.1 / *REFERENCE PAGE 1.17.1*

* ATTENZIONE. GM > GW / *ATTENTION: GM > GW*

PORTE AUTOMATICHE SERIE 3201-HYDRA
AUTOMATIC DOORS SERIES 3201-HYDRA

Cod. 3201.30.0300
Pag./*page* 5.4.3
Data/*date* 10.02.2003
Vers./*version* A

PORTA DI CABINA 4 ANTE OPPOSTE CON BLOCCAGGIO FUORI PIANO, TYP 42/C PL=1200÷1400

FOUR PANELS CENTRE PARTING CAR DOOR WITH BETWEEN FLOOR BLOCKAGE

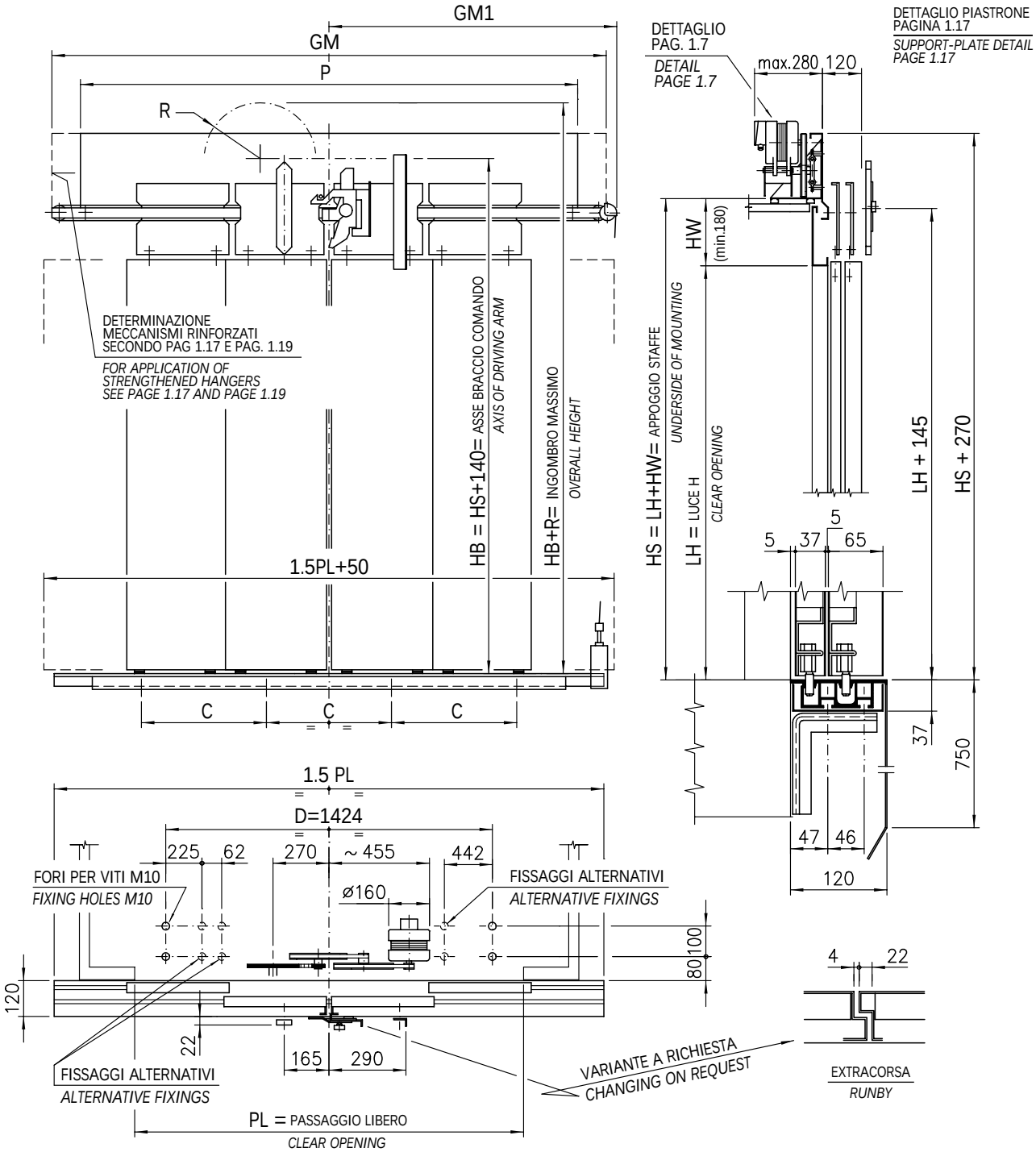

PL	Peso totale *Total weight* Kg LH=2000	Rapporto *Ratio*	Motore C.A. - *A.C. Motor* Assorbimento Amp. *Current Amp.* 125 V	220 V	380 V	Coppia *Torque* Kg.cm	R	C	GM1	Meccanismi Standard *Standard Hangers* GM	P	Meccanismi Rinforzati *Strengthened Hangers* GM = P
1200	154						215		960	1850		1900
1250	155						222		985	1900		1955
1300	157	1/89	0,9	0,52	0,3	24	228	550	1010	1950	1900	2005
1350	159						234		1035	2000		2055
1400	160						240		1060	2050		2105

PORTE AUTOMATICHE SERIE 3201-HYDRA
AUTOMATIC DOORS SERIES 3201-HYDRA

PORTA DI CABINA 4 ANTE OPPOSTE CON BLOCCAGGIO FUORI PIANO, TYP 42/C PL=1450÷1750

FOUR PANELS CENTRE PARTING CAR DOOR WITH BETWEEN FLOOR BLOCKAGE

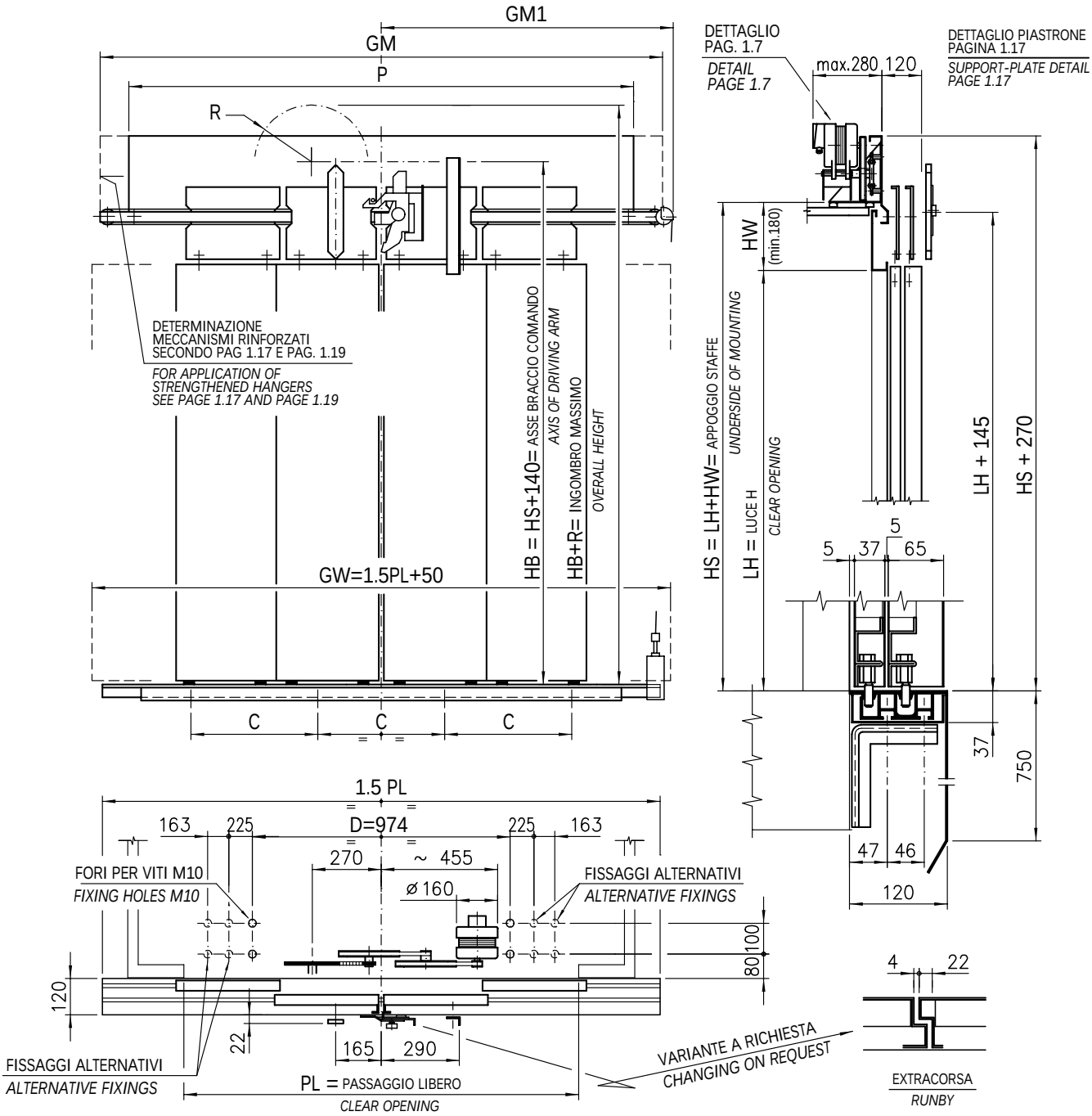

PL	Peso totale *Total weight* Kg LH=2000	Rapporto *Ratio*	Motore C.A. - *A.C. Motor* Assorbimento Amp. *Current Amp.* 125 V	220 V	380 V	Coppia *Torque* Kg.cm	R	C	GM1	Meccanismi Standard *Standard Hangers* GM	P	Meccanismi Rinforzati *Strengthened Hangers* GM = P
1450	162	1/89					246		1085	2100		2155
* 1500	172						253		1195	2320		2375
1550	174						259		1220	2370		2425
1600	175	1/107	0,9	0,52	0,3	24	265	550	1245	2420	1900	2475
1650	177						272		1270	2470		2525
1700	179						278		1295	2520		2575
1750	180						284		1320	2570		2625

* ATTENZIONE: GM > GW
ATTENTION: GM > GW

PORTA DI CABINA 4 ANTE OPPOSTE CON BLOCCAGGIO FUORI PIANO, TYP 42/C PL=1800÷1850

FOUR PANELS CENTRE PARTING CAR DOOR WITH BETWEEN FLOOR BLOCKAGE

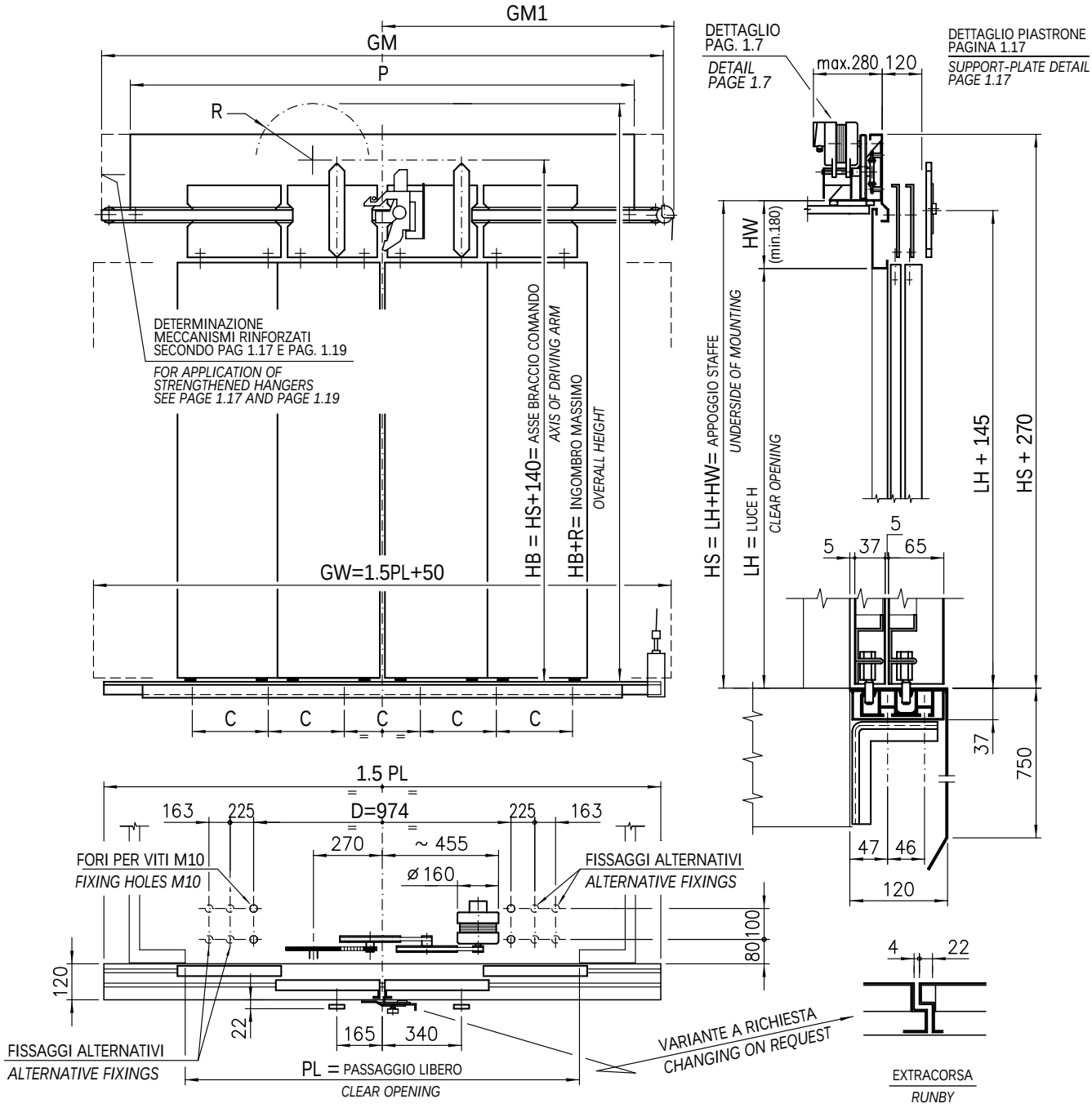

PL	Peso totale *Total weight* Kg LH=2000	Rapporto *Ratio*	Motore C.A. - *A.C. Motor* Assorbimento Amp. *Current Amp.* 125 V	220 V	380 V	Coppia *Torque* Kg.cm	R	C	GM1	Meccanismi Standard *Standard Hangers* GM	P	Meccanismi Rinforzati *Strengthened Hangers* GM = P
1800	206	1/107	0,9	0,52	0,3	24	290	500	1410	2750	2750	2805
1850	208						296		1435	2800		2855

PORTE AUTOMATICHE SERIE 3201-HYDRA
AUTOMATIC DOORS SERIES 3201-HYDRA

Cod. 3201.30.0300
Pag./*page* 5.4.6
Data/*date* 14.12.2001
Vers./*version* /

PORTA DI CABINA 4 ANTE OPPOSTE CON BLOCCAGGIO FUORI PIANO, TYP 42/C PL=1900÷3200

FOUR PANELS CENTRE PARTING CAR DOOR WITH BETWEEN FLOOR BLOCKAGE

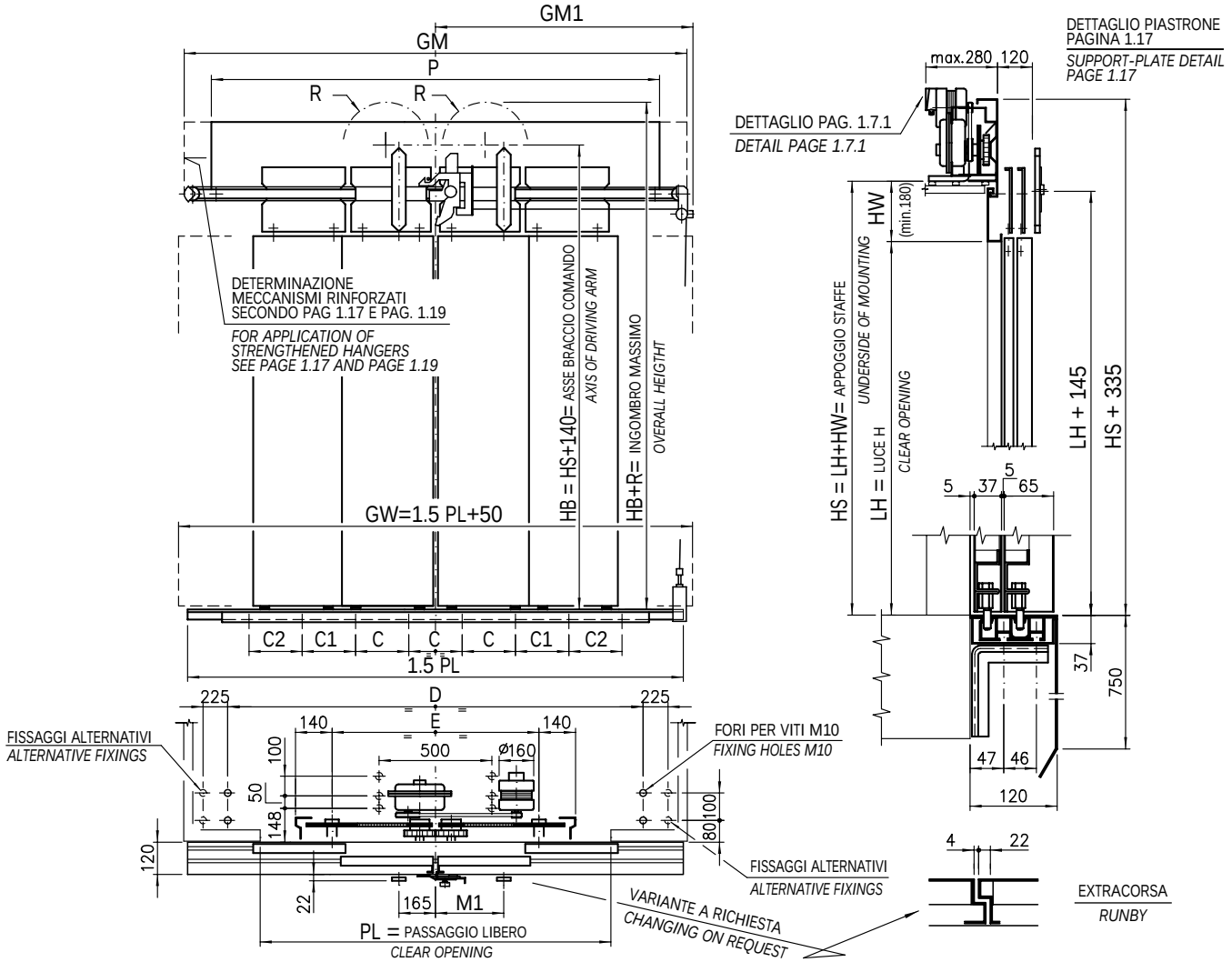

PL	Peso totale *Total weight* Kg LH=2000	Rapporto *Ratio*	Motore C.A. - *A.C. Motor* Assorbimento Amp. *Current Amp.* 220 V	380 V	Coppia *Torque* Kg.cm	R	C	C1	C2	D	E	M1	Meccanismi Standard *Standard Hangers* GM	P	Meccanismi Rinforzati *Strengthened Hangers* GM = P	GM1
1900	259					303						340	2900		2905	1560
1950	260					309							2950		2955	1585
2000	272					315							3000		3005	1610
2050	274					322							3050		3055	1635
2100	276	1/143				328	500	500		1850	760	325	3100	2750	3105	1660
2150	266					334							3150		3155	1685
2200	279					340							3200		3205	1710
2250	281					346							3250		3255	1735
2300	282					353							3300		3305	1760
2350	284					359			/				3350		3355	1785
2400	307					365							3650		3655	1935
2450	308					372						490	3700		3705	1960
2500	310					378							3750		3755	1985
2550	335					384							3800		3805	2010
2600	337	1/166	0,52	0,3	30	390	486	486				485	3850	3650	3855	2035
2650	339					396							3900		3905	2060
2700	341					403						475	3950		3955	2085
2750	343					409							4000		4005	2110
2800	345					415				2350	1210		4050		4055	2135
2850	386					422	428	428	428						4105	2160
* 2900	390					428	463	463	463			585			4425	2310
2950	393					434	469	469	469						4475	2345
3000	397	1/200				440	474	474	474				/	/	4525	2370
3050	410					446	480	480	480						4575	2395
3100	413					453	486	486	486			575			4625	2420
3150	416					459	491	491	491						4675	2445
3200	419					465	497	497	497						4725	2470

* ATTENZIONE: GM > GW
ATTENTION: GM > GW

PORTA DI CABINA 4 ANTE OPPOSTE CON TRASMISSIONE A CINGHIA E B.F.P., TYP 42/C PL=1200÷1750

FOUR PANELS CENTRE PARTING CAR DOOR WITH BELT TRANSMISSION AND BETWEEN FLOOR BLOCKAGE

NOTA: CON IL MODELLO SEMIAUTOMATICO LE MISURE NON CAMBIANO

NOTE: WITH SEMI-AUTOMATIC TYPE THE SIZES DON'T CHANGE

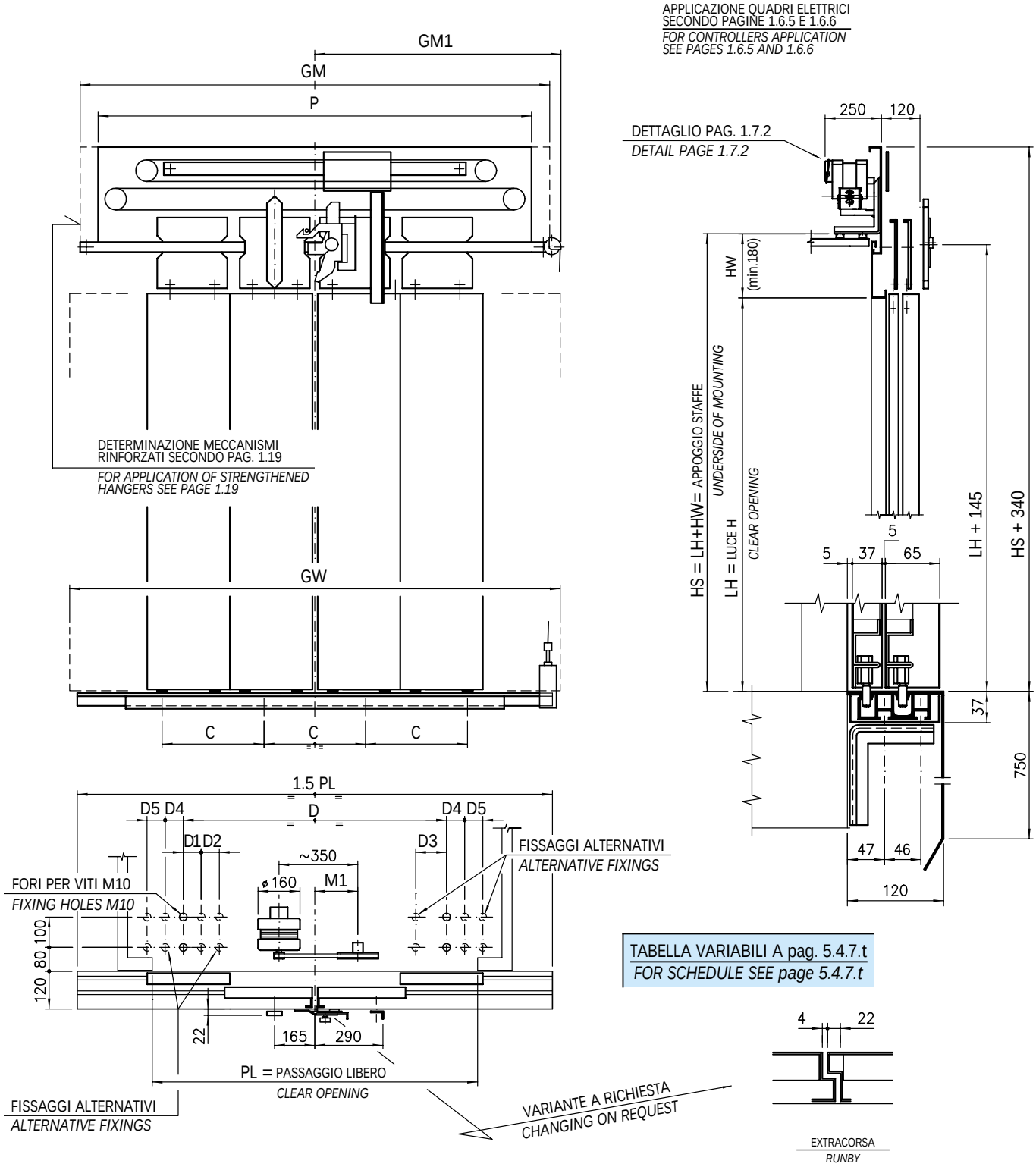

TABELLA VARIABILI A pag. 5.4.7.t
FOR SCHEDULE SEE page 5.4.7.t

PORTA DI CABINA 4 ANTE OPPOSTE CON TRASMISSIONE A CINGHIA E B.F.P., TYP 42/C PL=1200÷1750

FOUR PANELS CENTRE PARTING CAR DOOR WITH BELT TRANSMISSION AND BETWEEN FLOOR BLOCKAGE

	PL	PESO TOTALE *TOTAL WEIGHT* Kg LH = 2000	C	D	D1	D2	D3	D4	D5	M1	GW	GM	GM1	MECCANISMI STANDARD *STANDARD HANGERS* P	Ex.	MECCANISMI RINFORZATI *STRENGTHENED HANGERS* GM=P	Ex.
*	1200	143	550	1424	225	62	442	/	/	820	1850	1900	960	1900	B	1900	D
	1250	144									1925		985			1950	
	1300	146									2000	2000	1010	2000		2000	
	1350	148									2075		1035			2050	
	1400	149									2150	2100	1060	2100		2100	
	1450	151									2225		1085			2150	
*	1500	161		974	/	/	/	225	163	610	2300	2370	1195			2370	
	1550	163									2375		1220			2420	
	1600	164									2450	2420	1245	2370		2470	
	1650	166									2525	2470	1270			2520	
	1700	168									2600	2520	1295			2570	
	1750	169									2675	2570	1320	2420		2620	

Ex. = ESECUZIONE / *EXECUTION* — RIFERIMENTO PAGINA 1.17.1 / *REFERENCE PAGE 1.17.1*

* ATTENZIONE. GM > GW / *ATTENTION: GM > GW*

PORTA DI CABINA 4 ANTE OPPOSTE CON TRASMISSIONE A CINGHIA E B.F.P., TYP 42/C PL=1800÷3200

FOUR PANELS CENTRE PARTING CAR DOOR WITH BELT TRANSMISSION AND BETWEEN FLOOR BLOCKAGE

NOTA: CON IL MODELLO SEMIAUTOMATICO LE MISURE NON CAMBIANO

NOTE: WITH SEMI-AUTOMATIC TYPE THE SIZES DON'T CHANGE

APPLICAZIONE QUADRI ELETTRICI SECONDO PAGINE 1.6.5 E 1.6.6

FOR CONTROLLERS APPLICATION SEE PAGES 1.6.5 AND 1.6.6

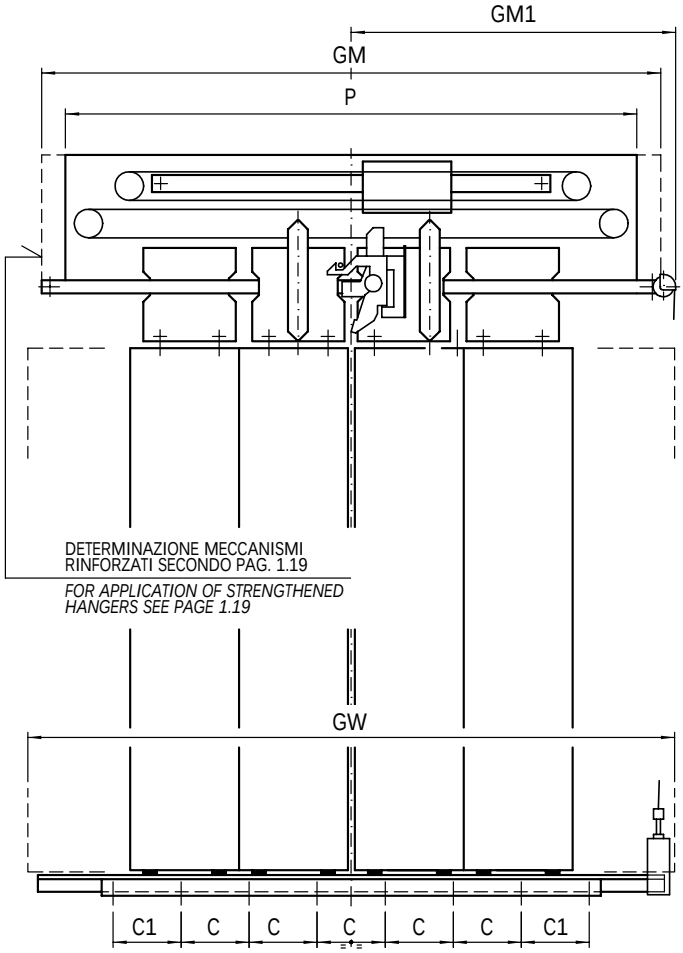

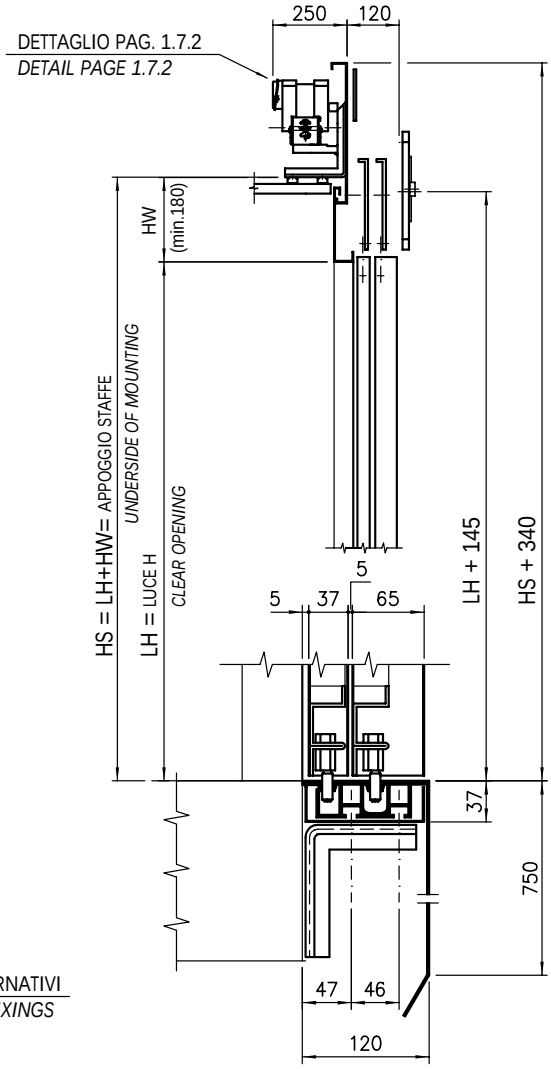

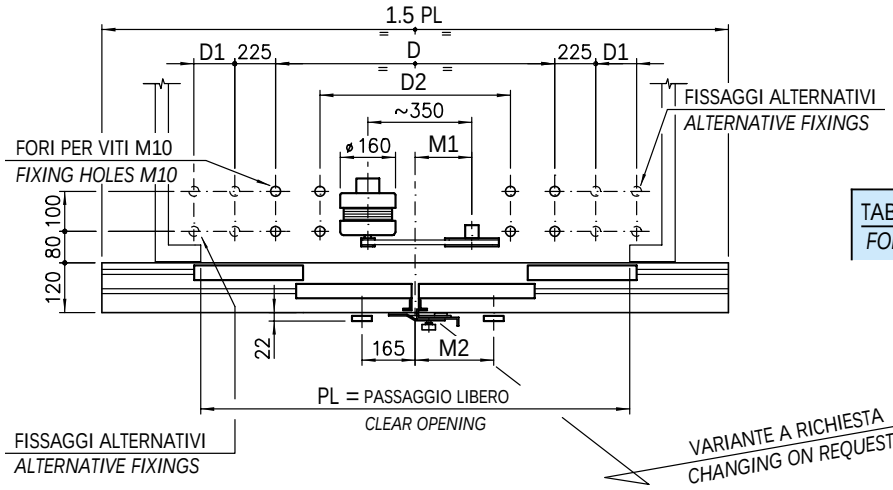

TABELLA VARIABILI A pag. 5.4.8.t

FOR SCHEDULE SEE page 5.4.8.t

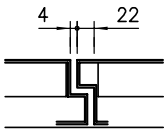

EXTRACORSA
RUNBY

PORTA DI CABINA 4 ANTE OPPOSTE CON TRASMISSIONE A CINGHIA E B.F.P., TYP 42/C PL=1800÷3200

FOUR PANELS CENTRE PARTING CAR DOOR WITH BELT TRANSMISSION AND BETWEEN FLOOR BLOCKAGE

PL	PESO TOTALE *TOTAL WEIGHT* Kg LH = 2000	C	C1	D	D1	D2	M1	M2	GW	GM	MECCANISMI STANDARD *STANDARD HANGERS* P	GM1	Ex.	MECCANISMI RINFORZATI *STRENGTHENED HANGERS* GM=P	GM1	Ex.
1800	195			974	163	/	610		2750	2750		1410	D	2800	1410	D
1850	197							340	2825	2800		1435		2850	1435	
1900	248								2900	2850		1460		2900	1560	
1950	249								2975	2900	2750	1485		2950	1585	
2000	261		/						3050	2950		1510		3000	1610	
2050	263	500							3125	3000		1535		3050	1635	
2100	265			1850					3200	3050		1560		3100	1660	
2150	266							325	3275	3100		1585		3150	1685	
2200	268								3350	3150		1610		3200	1710	
2250	270								3425	3200		1635		3250	1735	
2300	271								3500	3250	3100	1660		3300	1760	
2350	273								3575	3300		1685	E	3350	1785	
2400	296								3650	3600		1835		3650	1935	
2450	297							490	3725	3650		1860		3700	1960	
2500	299								3800	3700		1885		3750	1985	
2550	324				/	500	800		3875	3750		1910		3800	2010	E
2600	326	486						485	3950	3800		1935		3850	2035	
2650	328								4025	3850	3650	1960		3900	2060	
2700	330							475	4100	3900		1985		3950	2085	
2750	332								4175	3950		2010		4000	2110	
2800	334			2350					4250	4000		2035		4050	2135	
2850	375	428	428						4325					4100	2160	
* 2900	379	463	463					585	4400					4420	2310	
2950	382	469	469						4475					4470	2345	
3000	396	474	474						4550	/		/		4520	2370	
3050	399	480	480						4625					4570	2395	
3100	402	486	486					575	4700					4620	2420	
3150	405	491	491						4775					4670	2445	
3200	408	497	497						4850					4720	2470	

Ex. = ESECUZIONE / *EXECUTION*

RIFERIMENTO PAGINA 1.17.1
REFERENCE PAGE 1.17.1

* ATTENZIONE. GM > GW
ATTENTION: GM > GW

PORTA DI PIANO STANDARD 4 ANTE OPPOSTE, TYP 43/R PL=600÷1150

FOUR PANELS CENTRE PARTING LANDING DOOR

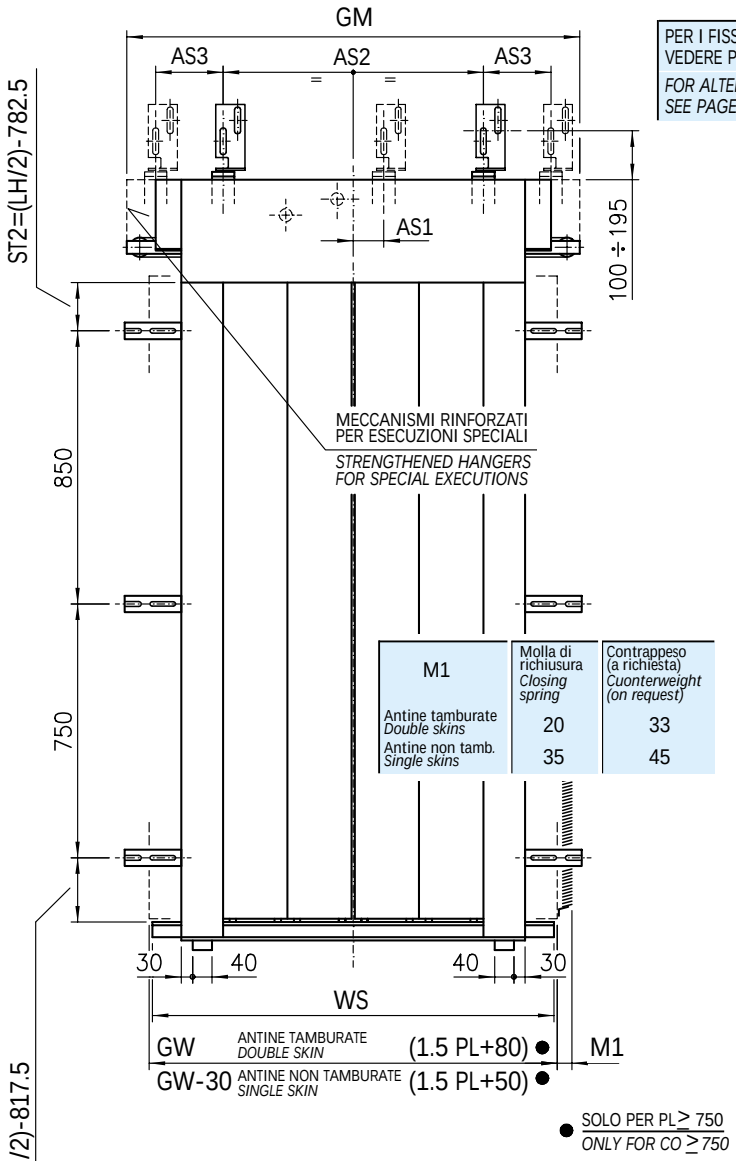

M1	Molla di richiusura *Closing spring*	Contrappeso (a richiesta) *Cuonterweight (on request)*
Antine tamburate *Double skins*	20	33
Antine non tamb. *Single skins*	35	45

PER I FISSAGGI ALTERNATIVI VEDERE PAG. 8.1.1
FOR ALTERNATIVE FIXINGS SEE PAGE 8.1.1

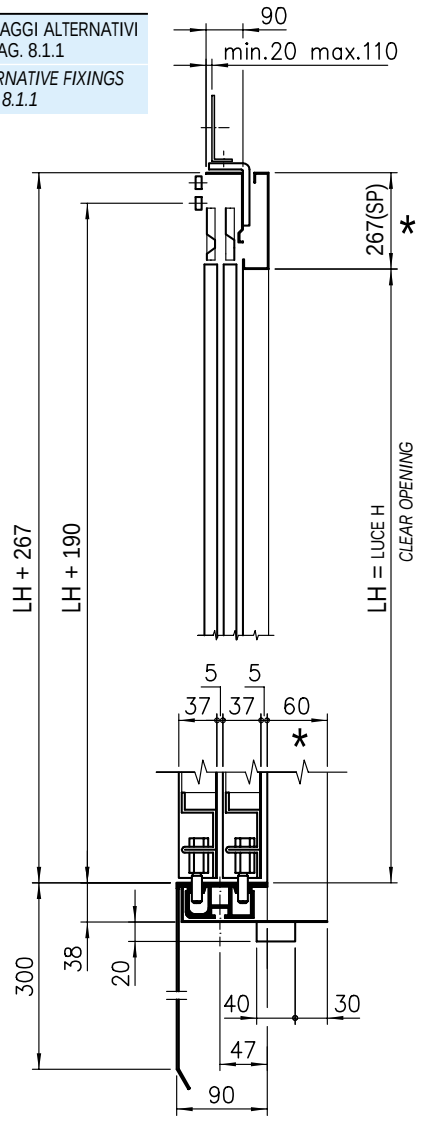

ATTENZIONE: PER LH > 2100 CONSULTARE LA PAGINA 1.4 PER LE MISURE DEGLI STAFFAGGI LATERALI
NOTE: HEIGHT > 2100 SEE PAGE 1.4 FOR DIMENSIONS OF SIDE BRACKETS

* LE QUOTE CON ASTERISCO SONO VARIABILI A RICHIESTA
DIMENSIONS ARE CHANGEABLE ON REQUEST

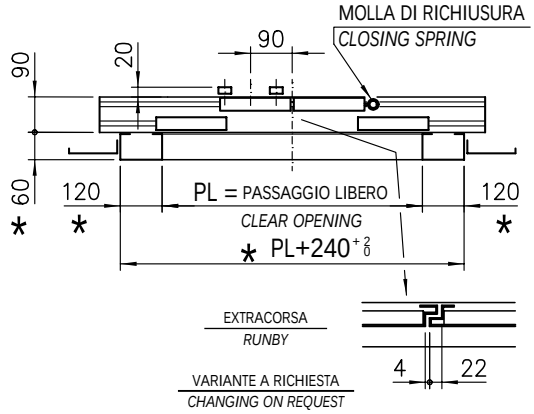

PL	GW	WS	As1	As2	Meccanismi Standard *Standard Hangers* GM	Meccanismi Standard *Standard Hangers* As3	Meccanismi Rinforzati *Strengthened Hangers* GM	Meccanismi Rinforzati *Strengthened Hangers* As3
600	1030	1000			1050		1105	
650	1080	1050			1105		1155	
700	1130	1100	/	470	1155		1205	/
750	1205	1125			1205		1255	
800	1280	1200			1305		1355	
850	1355	1275		770	1355	/	1405	225
900	1430	1350			1455		1505	190
950	1505	1425			1500		1555	265
1000	1580	1500	30	840	1605		1655	
1050	1655	1575			1655		1705	340
1100	1730	1650			1755		1805	
1150	1805	1725		920	1805		1855	375

PORTE AUTOMATICHE SERIE 3201-HYDRA
AUTOMATIC DOORS SERIES 3201-HYDRA

PORTA DI PIANO STANDARD 4 ANTE OPPOSTE, TYP 41/C PL=1200÷3200
FOUR PANELS CENTRE PARTING LANDING DOOR

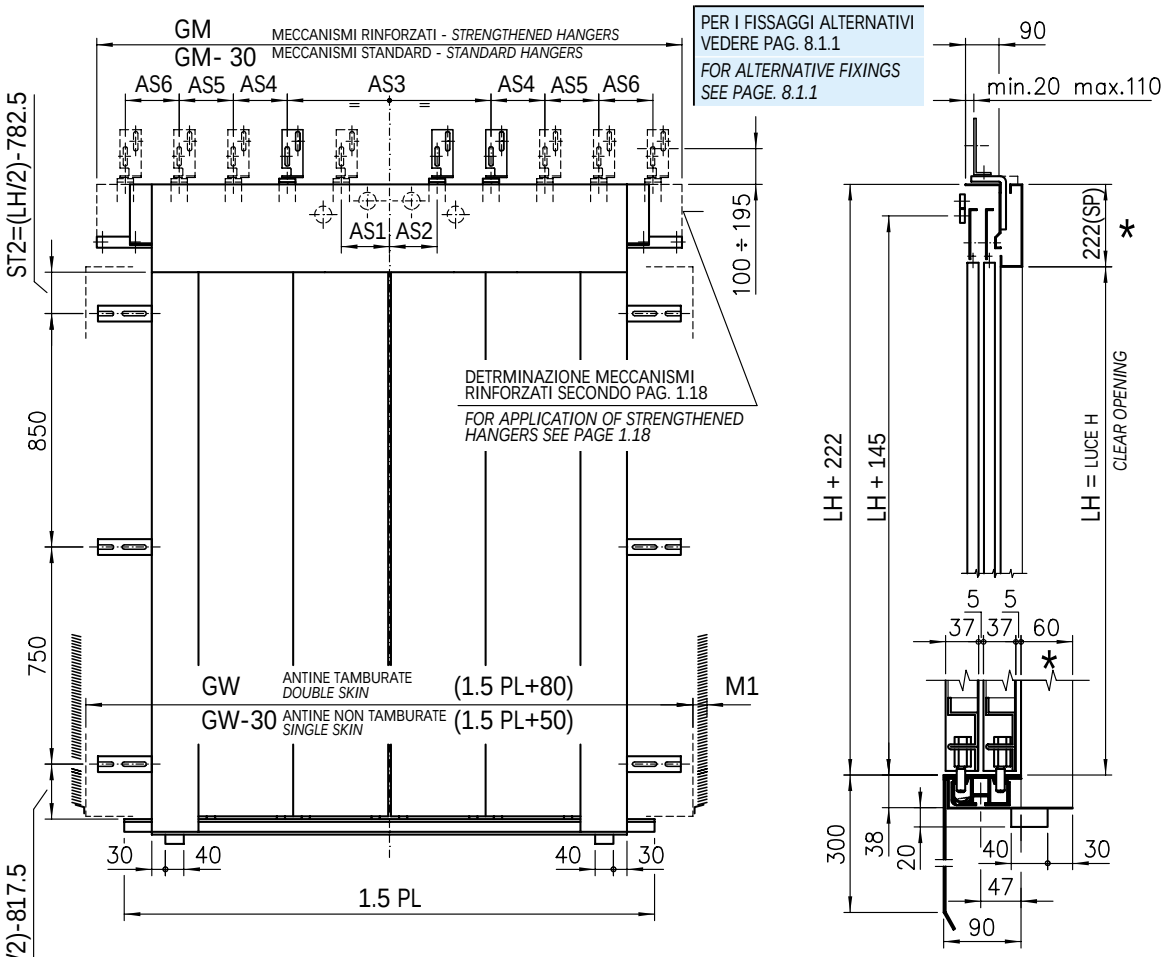

ATTENZIONE: PER LH > 2100 CONSULTARE LA PAGINA 1.4 PER LE MISURE DEGLI STAFFAGGI LATERALI
NOTE: HEIGHT > 2100 SEE PAGE 1.4 FOR DIMENSIONS OF SIDE BRACKETS

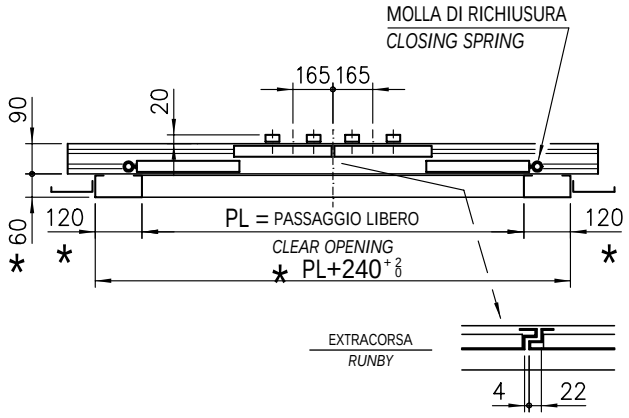

M1	Molla di richiusura *Closing spring*	Contrappeso (a richiesta) *Cuonterweight (on request)*
Antine tamburate *Double skins*	20	33
Antine non tamb. *Single skins*	35	45

		Meccanismi Standard *Standard Hangers*					Meccanismi Rinforzati *Strengthened Hangers*						
PL	GW	As1	As2	As3	As4	As5	GM	As1	As2	As3	As4	As5	As6
1200	1880						1950						
1250	1955			1070	300		2000			1090	290		
1300	2030						2050						
1350	2105	/	30				2100	235	330				
1400	2180				225		2220						
1450	2255			770			2270			1310	400		
1500	2330						2420						
1550	2405					/	2470					/	
1600	2480				300		2520				300		
1650	2555			1510			2570			1510			
1700	2630						2620				500		
1750	2705						2740						
1800	2780						2850						
1850	2855			1670	420		2900			1670	420		/
1900	2930						2950						
1950	3005						3000						
2000	3080						3140						
2050	3155			1210	350	300	3190			1210	350	500	
2100	3230						3240						
2150	3305						3340						
2200	3380	255	255				3390			1310	400	425	
2250	3455			1310	400	425	3540						
2300	3530						3590	255	255	1360	425	575	
2350	3605						3640						
2400	3680						3750						
2450	3755			1410	450	550	3800			1410	450	550	
2500	3830						3850						
2550	3905						3900						
2600	3980						3990			1450	470		
2650	4055						4140						
2700	4130			1510	500	450	4190					370	
2750	4205						4240			1510	500		
2800	4280						4290						370
2850	4355						4440						
2900	4430						4490			1610	550		
2950	4505						4540					375	
3000	4580	/	/	/	/	/	4590						
3050	4655						4740			1690	585		
3100	4730						4790						
3150	4805						4840					425	420
3200	4880						4890			1710	600	435	435

VANO MURATURA PER PORTA 4 ANTE OPPOSTE, TYP 41/C-43/R

SHAFT WALL FOR FOUR PANELS CENTRE PARTING LANDING DOOR

ATTENZIONE: PER LH > 2100 CONSULTARE LA PAGINA 1.4 PER LE MISURE DEGLI STAFFAGGI LATERALI

NOTE: HEIGHT > 2100 SEE PAGE 1.4 FOR DIMENSIONS OF SIDE BRACKETS

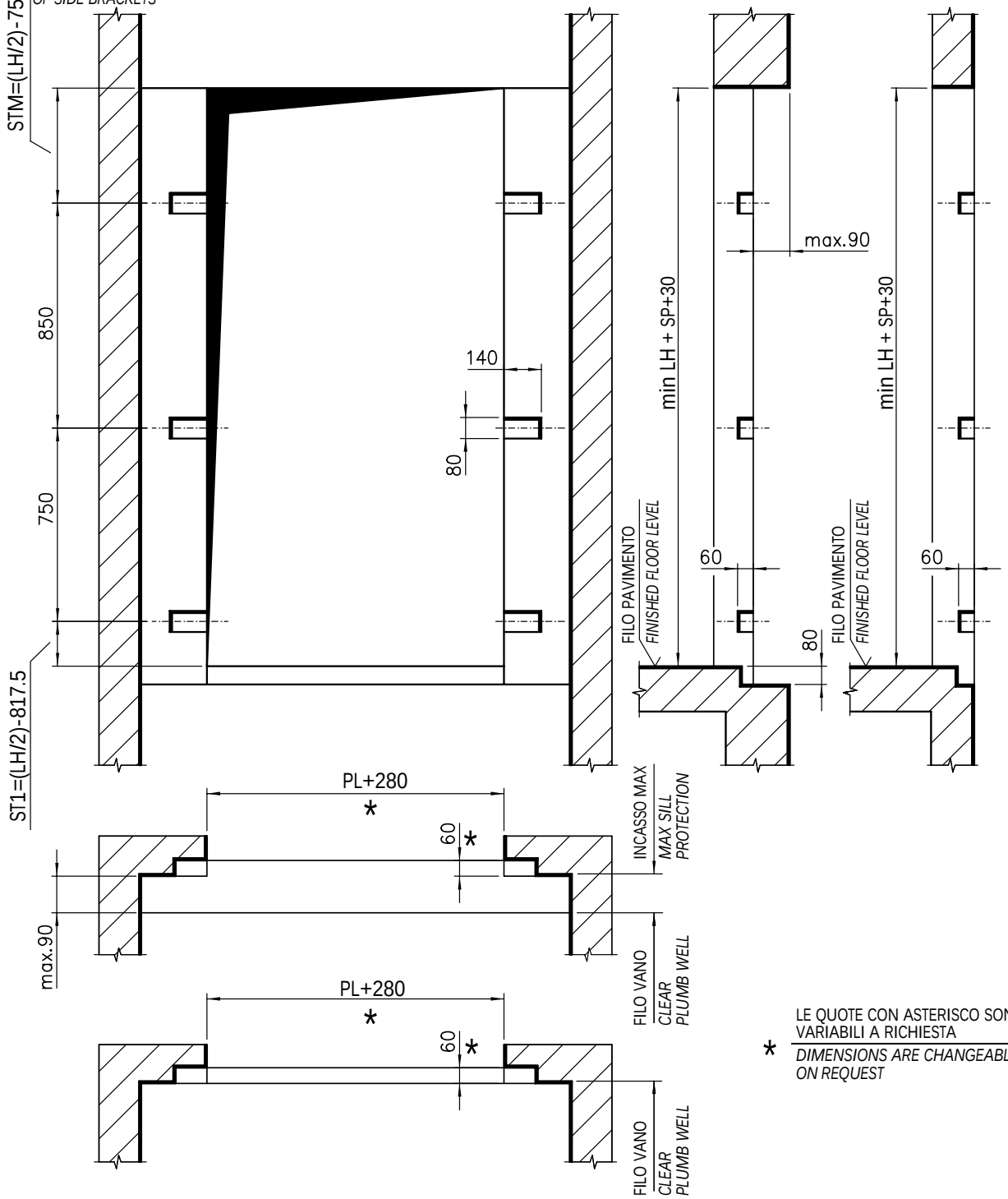

* LE QUOTE CON ASTERISCO SONO VARIABILI A RICHIESTA

DIMENSIONS ARE CHANGEABLE ON REQUEST

PORTE AUTOMATICHE SERIE 3201-HYDRA
AUTOMATIC DOORS SERIES 3201-HYDRA

Cod. 3201.30.0300
Pag./*page* 5.7.1
Data/*date* 15.02.1999
Vers./*version* /

PORTE DI PIANO A NORME DIN 1809 4 ANTE OPPOSTE, TYP 43/R PL=600÷1150

FOUR PANELS ACCORDING TO DIN 18091 CENTRE PARTING LANDING DOOR

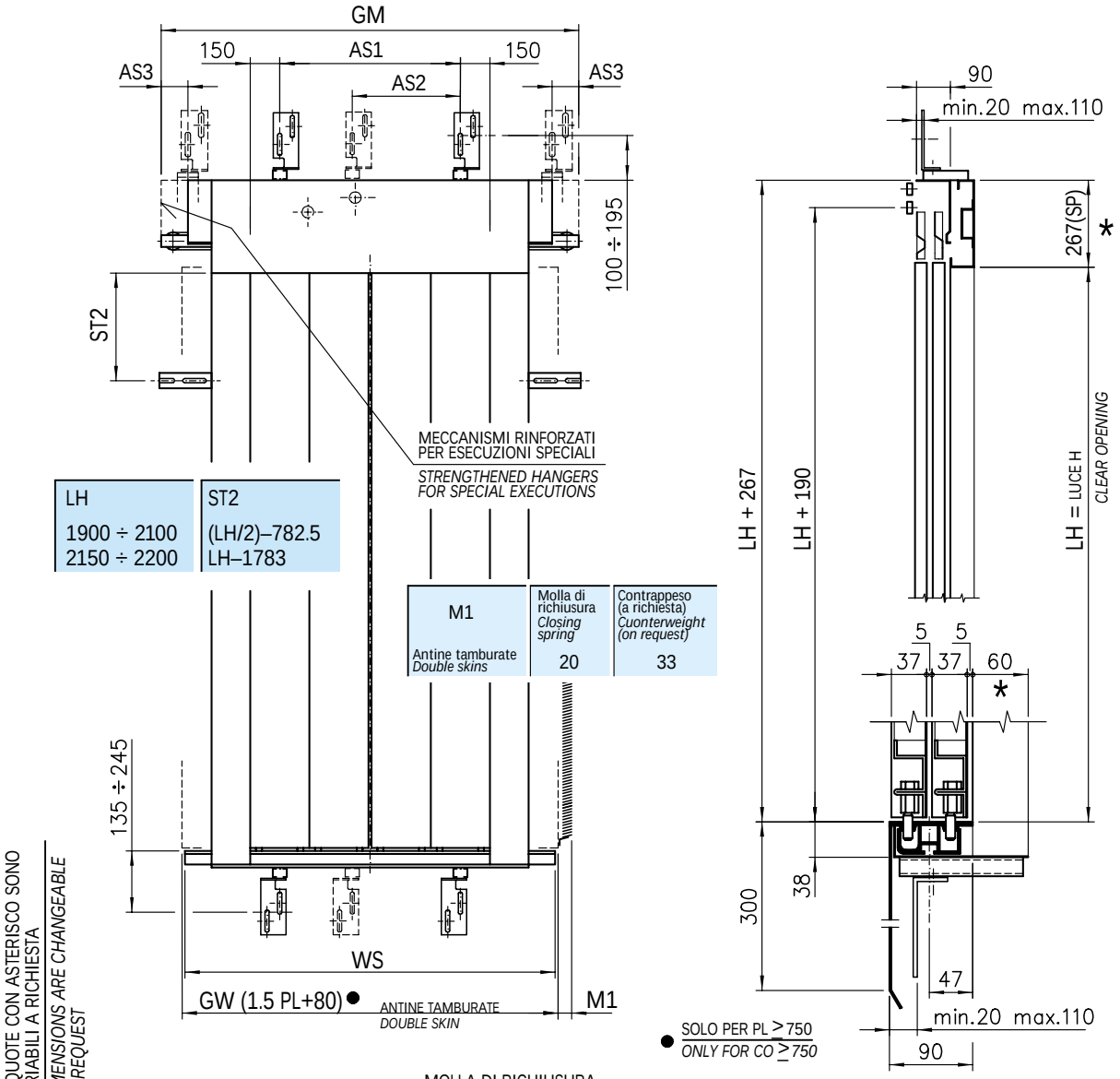

LE QUOTE CON ASTERISCO SONO VARIABILI A RICHIESTA
DIMENSIONS ARE CHANGEABLE ON REQUEST

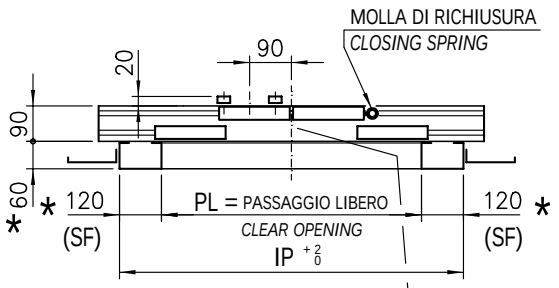

DIMENSIONI CERTIFICATE
CERTIFIED DIMENSIONS

DIN 18091	IP	max. 2800
	LH+SP	max. 2650
	SF>150	con tamburatura *with double plate*

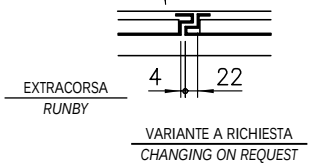

PL	GW	WS	As1	As2	Meccanismi Standard *Standard Hangers* GM	As3	Meccanismi Rinforzati *Strengthened Hangers* GM	As3
600	1030	1000	300		1050		1105	
650	1080	1050	350		1105		1155	
700	1130	1100	400		1155		1205	/
750	1205	1125	450	/	1205		1255	
800	1280	1200	500		1305		1355	
850	1355	1275	550		1355		1405	92
900	1430	1350	600		1455	/	1505	142
950	1505	1425	650	400	1500		1555	92
1000	1580	1500	700	425	1605		1655	142
1050	1655	1575	750	450	1655		1705	92
1100	1730	1650	800	475	1755		1805	142
1150	1805	1725	850	500	1805		1855	92

PORTE AUTOMATICHE SERIE 3201-HYDRA
AUTOMATIC DOORS SERIES 3201-HYDRA

Cod. 3201.30.0300
Pag./*page* 5.7.2
Data/*date* 15.02.1999
Vers./*version* /

PORTA DI PIANO A NORME DIN 18091 4 ANTE OPPOSTE, TYP 41/C PL=1200÷3200

FOUR PANELS ACCORDING TO DIN 18091 CENTRE PARTING LANDING DOOR

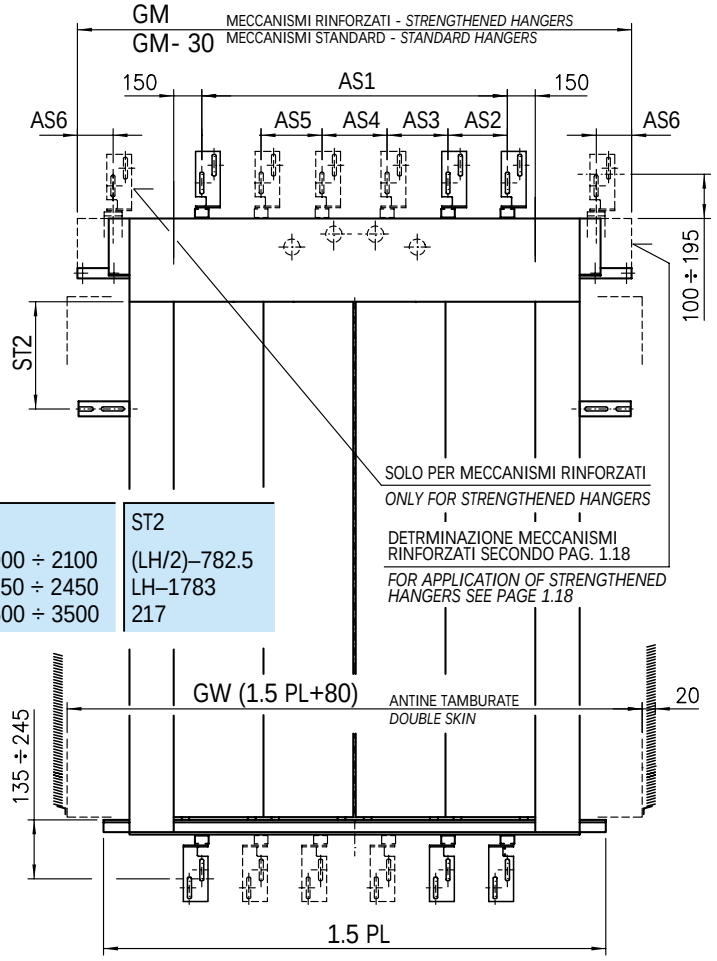

LH	ST2
1900 ÷ 2100	(LH/2)–782.5
2150 ÷ 2450	LH–1783
2500 ÷ 3500	217

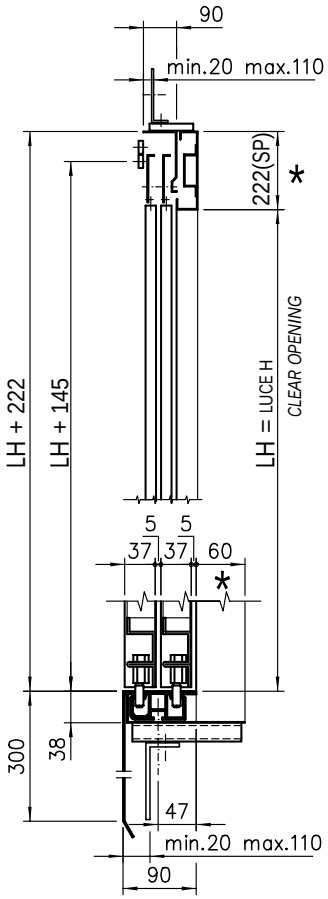

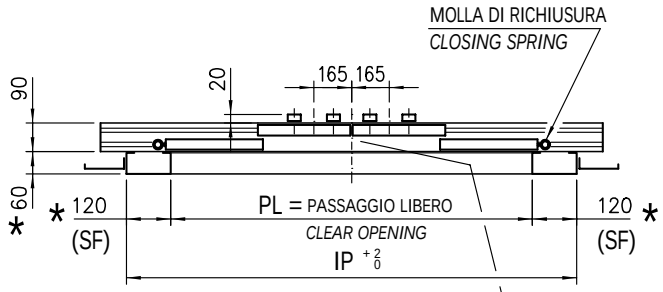

LE QUOTE CON ASTERISCO SONO VARIABILI A RICHIESTA

* *DIMENSIONS ARE CHANGEABLE ON REQUEST*

EXTRACORSA
RUNBY

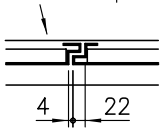

VARIANTE A RICHIESTA
CHANGING ON REQUEST

DIMENSIONI CERTIFICATE
CERTIFIED DIMENSIONS

DIN 18091	PL	max. 2500
	IP	max. 2800
	LH	max. 2500
	LH+SP	max. 2650
	SF>150	con tamburatura *with double plate*

M1	Molla di richiusura *Closing spring*	Contrappeso (a richiesta) *Cuonterweight (on request)*
Antine tamburate *Double skins*	20	33

PL	GW	GM	As1	As2	As3	As4	As5	As6
1200	1880	1950	900	525				140
1250	1955	2000	950	550	/			165
1300	2030	2050	1000	575				190
1350	2105	2100	1050	600				215
1400	2180	2220	1100	367	367			55
1450	2255	2270	1150	383	383			80
1500	2330	2420	1200	400	400			155
1550	2405	2470	1250	417	417			180
1600	2480	2520	1300	433	433			205
1650	2555	2570	1350	450	450	/		230
1700	2630	2620	1400	467	467			55
1750	2705	2740	1450	483	483			115
1800	2780	2850	1500	500	500			170
1850	2855	2900	1550	517	517		/	195
1900	2930	2950	1600	533	533			220
1950	3005	3000	1650	550	550			245
2000	3080	3140	1700	567	567			115
2050	3155	3190	1750	583	583			140
2100	3230	3240	1800	600	600			165
2150	3305	3340	1850	500	500	425		215
2200	3380	3390	1900	513	513	438		
2250	3455	3540	1950	525	525	450		290
2300	3530	3590	2000	538	538	463		115
2350	3605	3640	2050	550	550	475		140
2400	3680	3750	2100	563	563	488		170
2450	3755	3800	2150	575	575	500		195
2500	3830	3850	2200	588	588	513		220
2550	3905	3900	2250	600	600	525		245
2600	3980	3990	2300	460	460	460	460	60
2650	4055	4140	2350	470	470	470	470	135
2700	4130	4190	2400	480	480	480	480	100
2750	4205	4240	2450	490	490	490	490	125
2800	4280	4290	2500	500	500	500	500	150
2850	4355	4440	2550	510	510	510	510	120
2900	4430	4490	2600	520	520	520	520	145
2950	4505	4540	2650	530	530	530	530	170
3000	4580	4590	2700	540	540	540	540	120
3050	4655	4740	2750	550	550	550	550	195
3100	4730	4790	2800	560	560	560	560	120
3150	4805	4840	2850	570	570	570	570	145
3200	4880	4890	2900	580	580	580	580	120

VANO MURATURA PER PORTA DI PIANO A NORME DIN 18091 4 ANTE OPPOSTE, TYP 41/C-43/R

SHAFT WALL FOR FOUR PANELS ACCORDING TO DIN 18091 CENTRE PARTING LANDING DOOR

LH	STM
1900 ÷ 2100	(LH/2)–717.5+SP
2150 ÷ 2450	LH–1718+SP
2500 ÷ 3500	282+SP

NOTA: TYP 43/R FATTIBILE SOLO PER LH MAX. 2200

NOTE: TYP 43/R MANUFACTURED ONLY FOR LH MAX. 2200

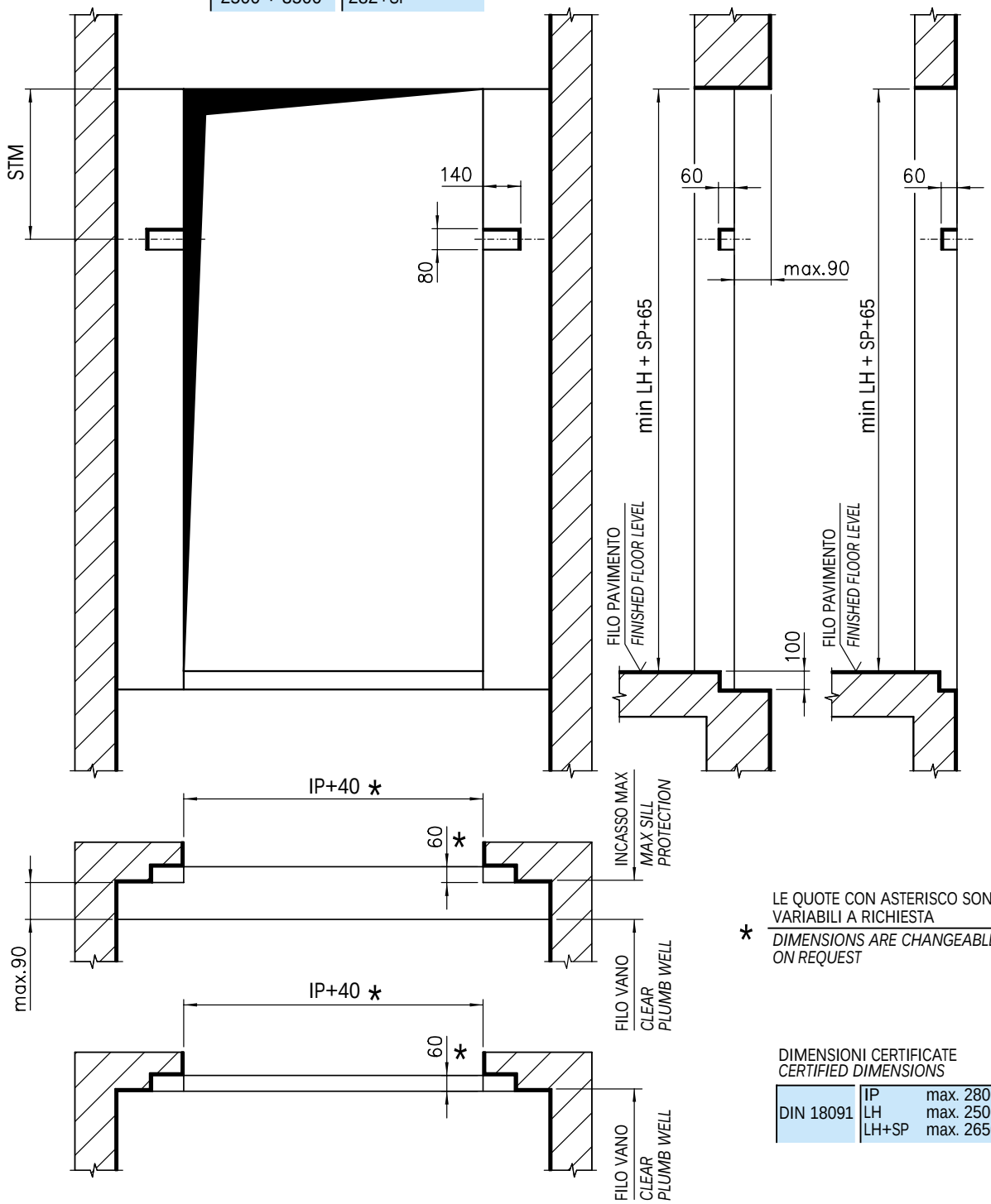

* LE QUOTE CON ASTERISCO SONO VARIABILI A RICHIESTA

DIMENSIONS ARE CHANGEABLE ON REQUEST

DIMENSIONI CERTIFICATE
CERTIFIED DIMENSIONS

DIN 18091	IP	max. 2800
	LH	max. 2500
	LH+SP	max. 2650

ACCOPPIAMENTO PER PORTA STANDARD E A NORME DIN 18091 4 ANTE OPPOSTE, TYP 41-42/C 43-44/R

ARRANGEMENT FOR STANDARD AND IN ACCORDANCE WITH DIN 18091 FOUR PANELS CENTRE PARTING DOOR

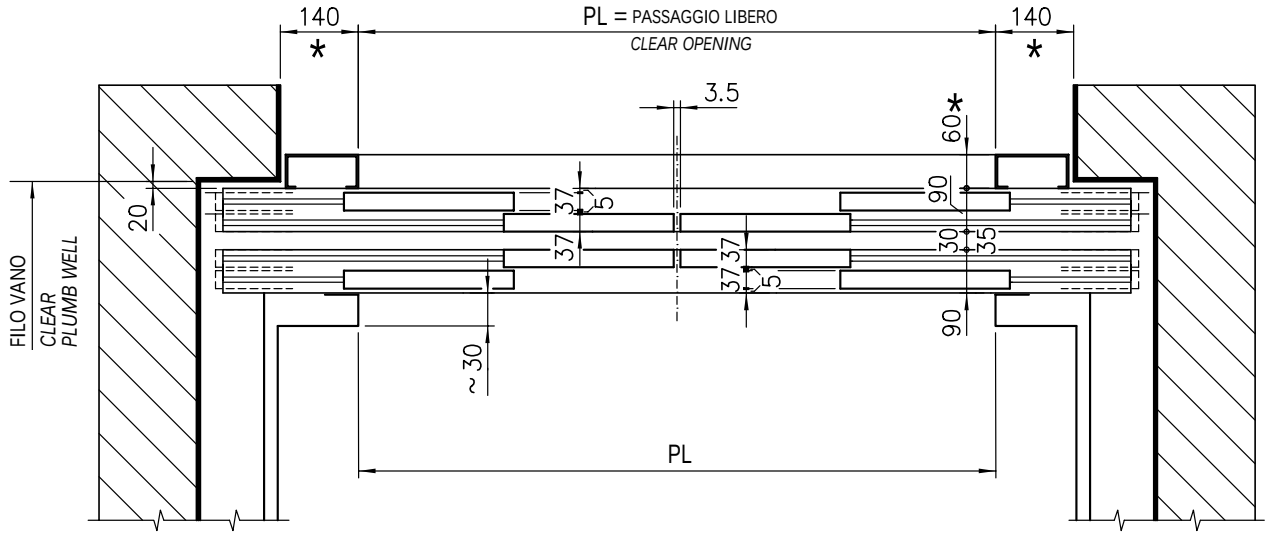

MONTAGGIO A SBALZO

WALL INSTALLATION

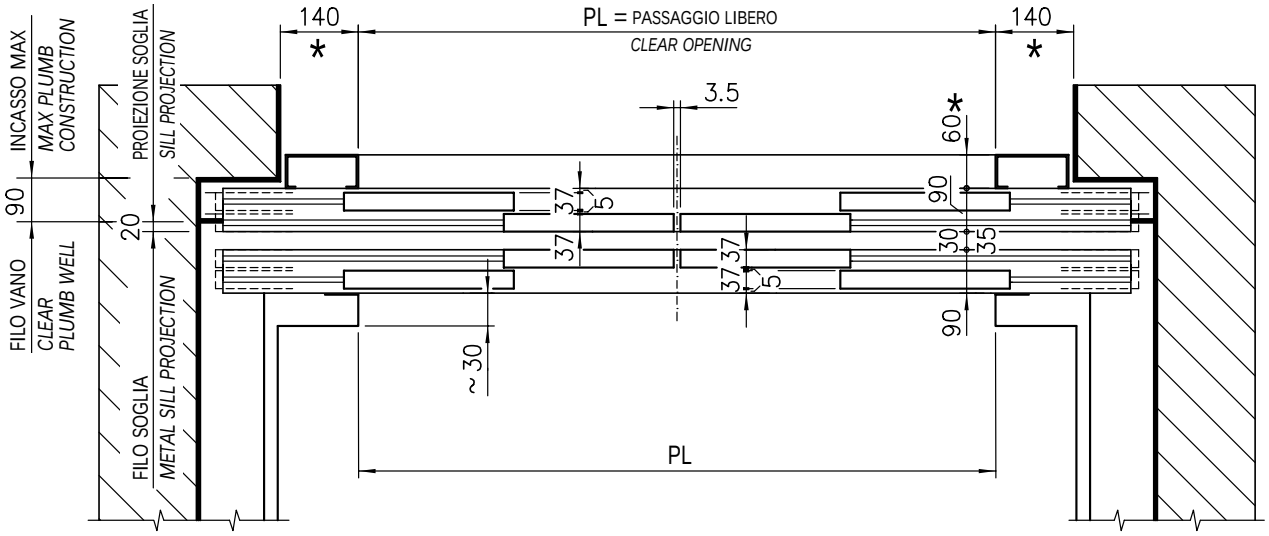

MONTAGGIO IN NICCHIA

NICHE INSTALLATION

* LE QUOTE CON ASTERISCO SONO VARIABILI A RICHIESTA

DIMENSIONS ARE CHANGEABLE ON REQUEST

ACCOPPIAMENTO PER PORTA STANDARD E A NORME DIN 18091 4 ANTE OPPOSTE, HYDRA TYP 43/R PIUMA TYP 44/C

ARRANGEMENT FOR STANDARD AND IN ACCORDANCE WITH DIN 18091 FOUR PANELS CENTRE PARTING DOOR

3201 - HYDRA, TYP 43/R

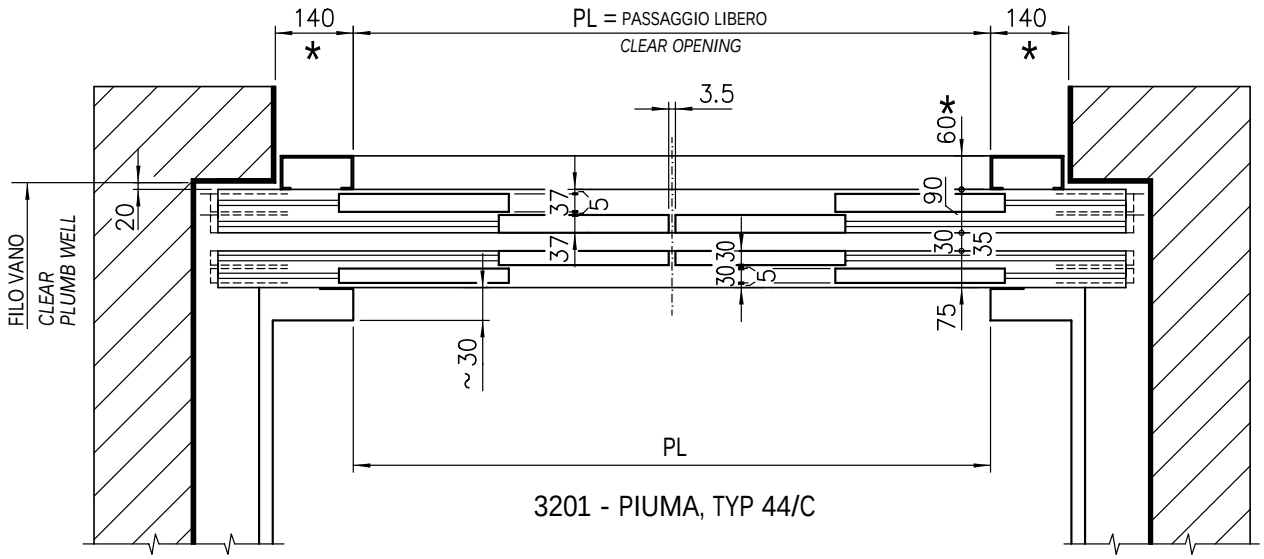

3201 - PIUMA, TYP 44/C

MONTAGGIO A SBALZO
WALL INSTALLATION

3201 - HYDRA, TYP 43/R

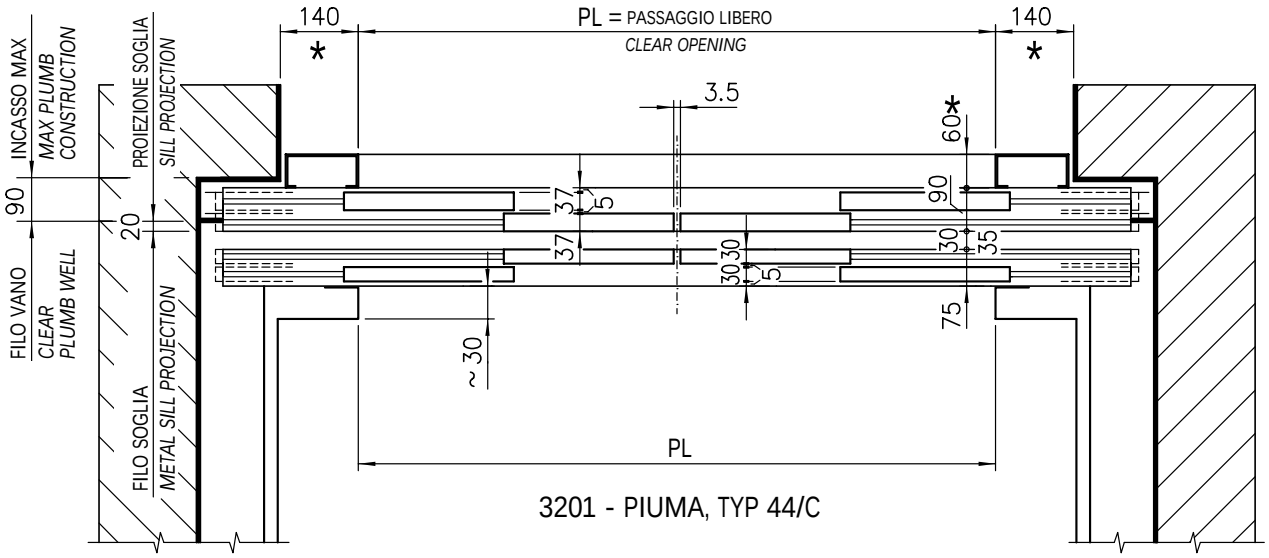

3201 - PIUMA, TYP 44/C

MONTAGGIO IN NICCHIA
NICHE INSTALLATION

* LE QUOTE CON ASTERISCO SONO VARIABILI A RICHIESTA
DIMENSIONS ARE CHANGEABLE ON REQUEST

PORTE AUTOMATICHE SERIE 3201-HYDRA
AUTOMATIC DOORS SERIES 3201-HYDRA

Cod. 3201.30.0300
Pag./*page* 5.8.7
Data/*date* 25.03.2002
Vers./*version* A

PORTA DI PIANO 4 ANTE OPPOSTE PARAFIAMMA, TYP 43/R PL=600÷1150

FOUR PANELS FIRE-RESISTANT CENTRE PARTING LANDING DOOR

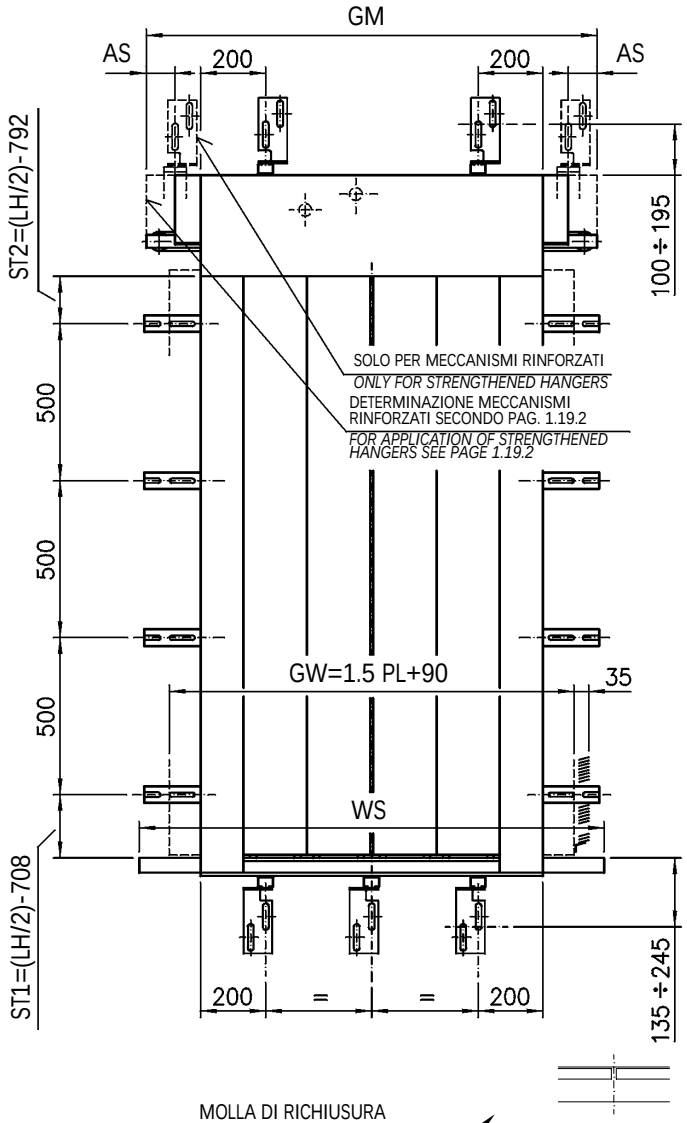

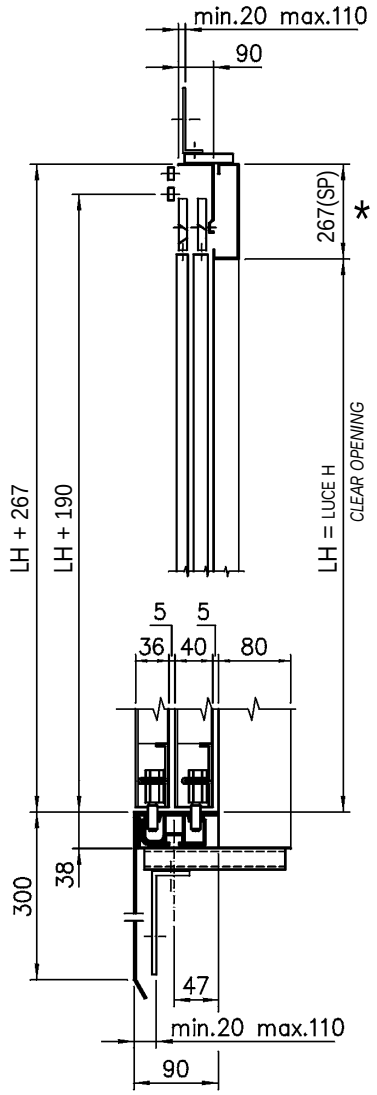

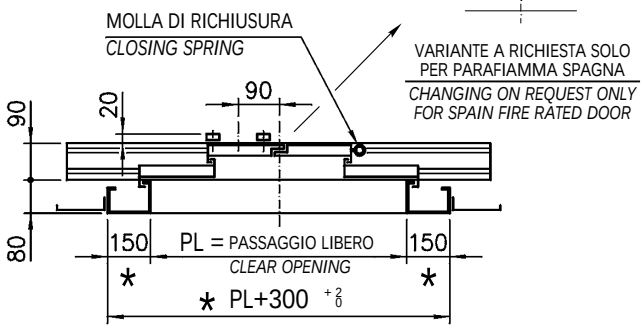

PL	GW	WS	Meccanismi Standard *Standard Hangers* GM	AS	Meccanismi Rinforzati *Strengthened Hangers* GM	AS
600	990	1000	1050		1105	
650	1065	1050	1105		1155	
700	1140	1100	1155		1205	/
750	1215	1125	1205		1255	
800	1290	1200	1305		1355	
850	1365	1275	1355	/	1405	92
900	1440	1350	1455		1505	142
950	1515	1425	1500		1555	92
1000	1590	1500	1605		1655	142
1050	1665	1575	1655		1705	92
1100	1740	1650	1755		1805	142
1150	1815	1725	1805		1855	92

* LE QUOTE CON ASTERISCO SONO VARIABILI A RICHIESTA ENTRO I LIMITI CONSENTITI DAI COLLAUDI

DIMENSIONS ARE CHANGEABLE ON REQUEST WITHIN THE LIMITS CONSENTED BY THE TESTINGS

PER LE DIMENSIONI CERTIFICATE VEDERE PAG. 1.20.3

FOR THE CERTIFIED DIMENSIONS SEE PAGE 1.20.3

PORTA DI PIANO 4 ANTE OPPOSTE PARAFIAMMA, TYP 43/R PL=600÷1150

FOUR PANELS FIRE-RESISTANT CENTRE PARTING LANDING DOOR

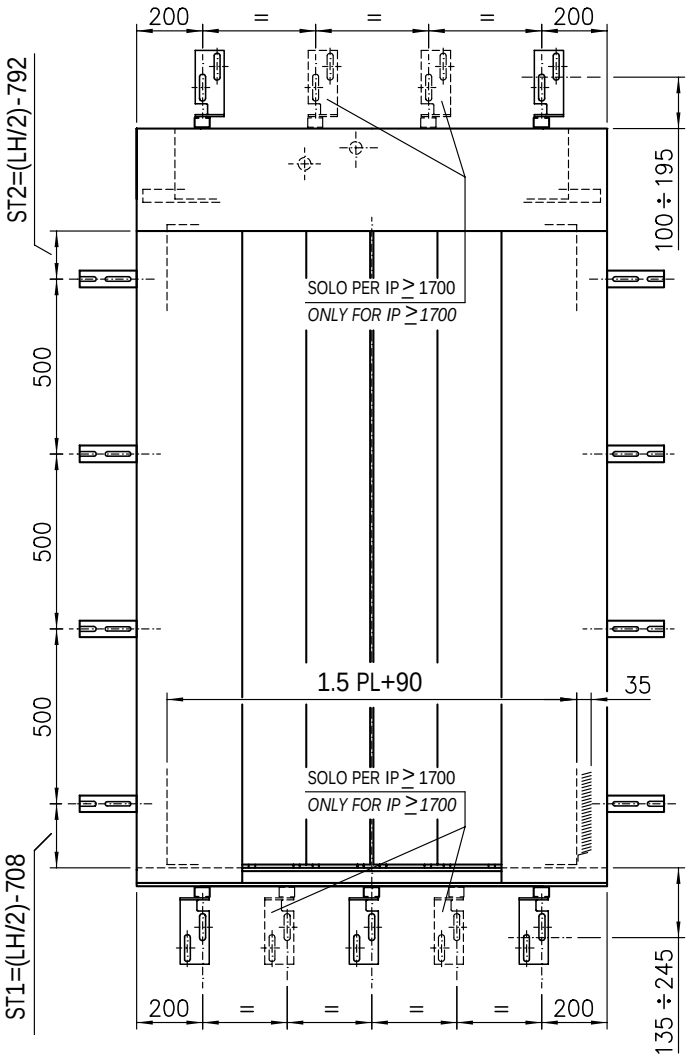

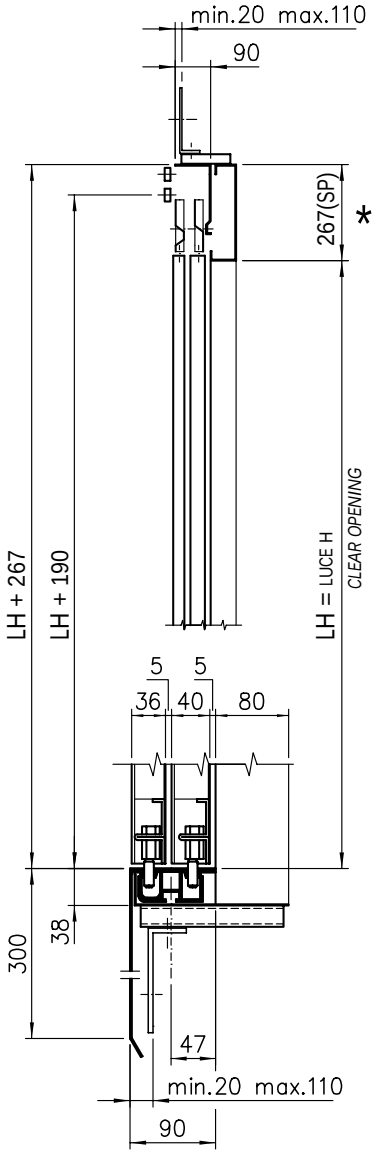

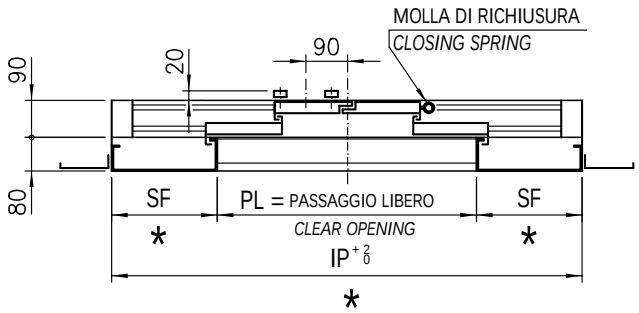

PL	IP	SF
600	1080	240
650	1155	252.5
700	1230	265
750	1305	277.5
800	1380	290
850	1455	302.5
900	1530	315
950	1605	327.5
1000	1680	340
1050	1755	352.5
1100	1830	365
1150	1905	377.5

* LE QUOTE CON ASTERISCO SONO VARIABILI A RICHIESTA ENTRO I LIMITI CONSENTITI DAI COLLAUDI

** DIMENSIONS ARE CHANGEABLE ON REQUEST WITHIN THE LIMITS CONSENTED BY THE TESTINGS*

PER LE DIMENSIONI CERTIFICATE VEDERE PAG. 1.20.3
FOR THE CERTIFIED DIMENSIONS SEE PAGE 1.20.3

PORTE AUTOMATICHE SERIE 3201-HYDRA
AUTOMATIC DOORS SERIES 3201-HYDRA

Cod.	3201.30.0300
Pag./*page*	5.9.7
Data/*date*	25.03.2002
Vers./*version*	A

PORTA DI PIANO 4 ANTE OPPOSTE PARAFIAMMA, TYP 41/C PL=1200÷3200

FOUR PANELS FIRE-RESISTANT CENTRE PARTING LANDING DOOR

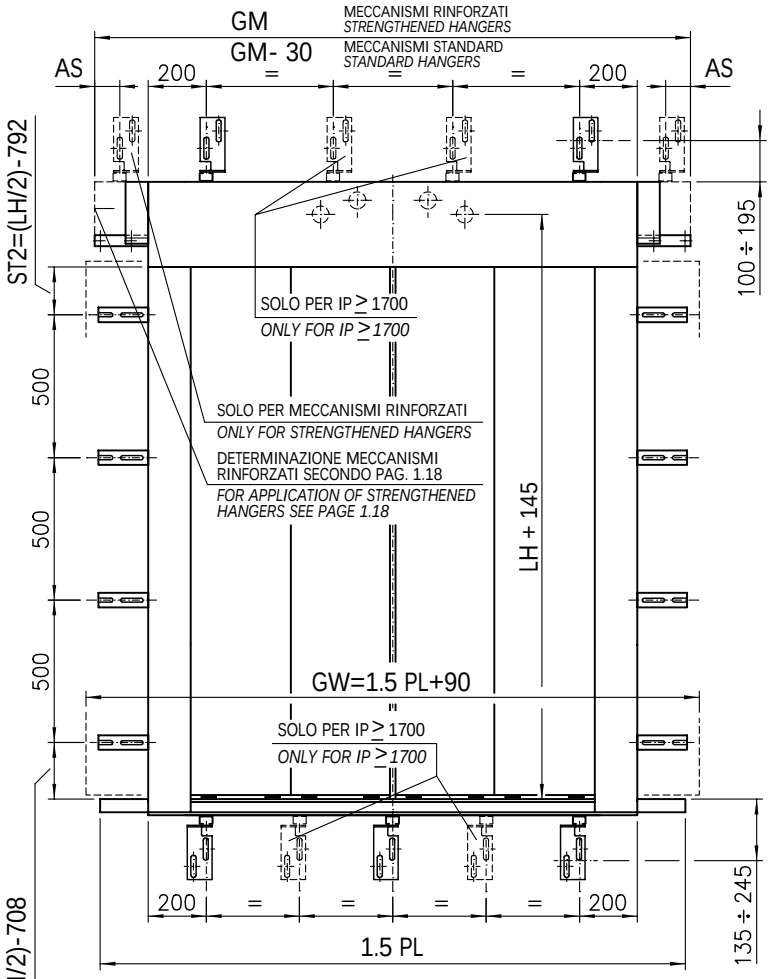

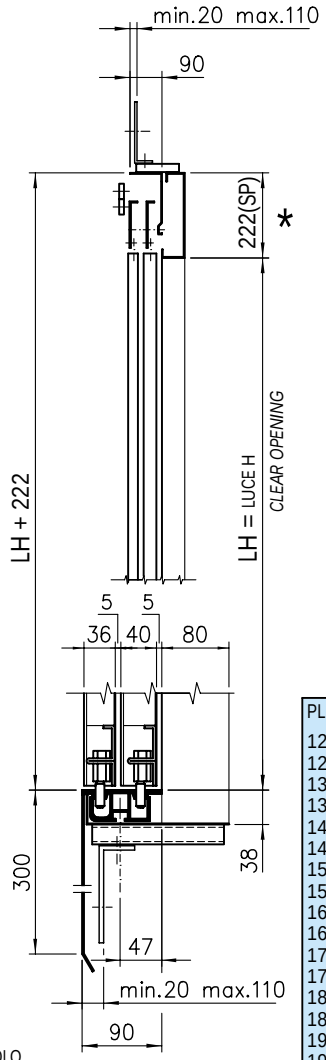

ATTENZIONE: PER LH > 2200 CONSULTARE LA PAGINA 1.5 PER LE MISURE DEGLI STAFFAGGI LATERALI

NOTE: HEIGHT > 2200 SEE PAGE 1.5 FOR DIMENSIONS OF SIDE BRACKETS

VARIANTE A RICHIESTA SOLO PER PARAFIAMMA SPAGNA

CHANGING ON REQUEST ONLY FOR SPAIN FIRE RATED DOOR

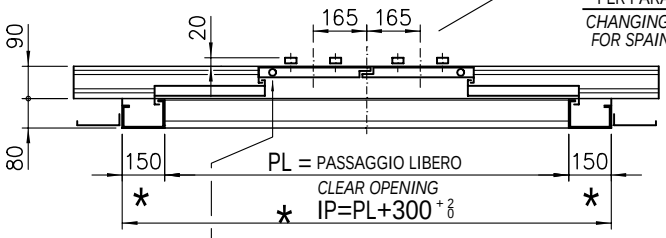

PL	GM	GW	As
1200	1950	1890	140
1250	2000	1965	165
1300	2050	2040	190
1350	2100	2115	215
1400	2220	2190	55
1450	2270	2265	80
1500	2420	2340	155
1550	2470	2415	180
1600	2520	2490	205
1650	2570	2565	230
1700	2620	2640	55
1750	2740	2715	115
1800	2850	2790	170
1850	2900	2865	195
1900	2950	2940	220
1950	3000	3015	245
2000	3140	3090	115
2050	3190	3165	140
2100	3240	3240	165
2150	3340	3315	215
2200	3390	3390	
2250	3540	3465	290
2300	3590	3540	115
2350	3640	3615	140
2400	3750	3690	170
2450	3800	3765	195
2500	3850	3840	220
2550	3900	3915	245
2600	3990	3990	60
2650	4140	4065	135
2700	4190	4140	100
2750	4240	4215	125
2800	4290	4290	150
2850	4440	4365	120
2900	4490	4440	145
2950	4540	4515	170
3000	4590	4590	120
3050	4740	4665	195
3100	4790	4740	120
3150	4840	4815	145
3200	4890	4890	120

* LE QUOTE CON ASTERISCO SONO VARIABILI A RICHIESTA ENTRO I LIMITI CONSENTITI DAI COLLAUDI

DIMENSIONS ARE CHANGEABLE ON REQUEST WITHIN THE LIMITS CONSENTED BY THE TESTINGS

PER LE DIMENSIONI CERTIFICATE VEDERE PAG. 1.20.3

FOR THE CERTIFIED DIMENSIONS SEE PAGE 1.20.3

PORTE AUTOMATICHE SERIE 3201-HYDRA
AUTOMATIC DOORS SERIES 3201-HYDRA

Cod. 3201.30.0300
Pag./*page* 5.10
Data/*date* 25.03.2002
Vers./*version* A

PORTA DI PIANO 4 ANTE OPPOSTE PARAFIAMMA, TYP 41/C PL=1200÷3200

FOUR PANELS FIRE-RESISTANT CENTRE PARTING LANDING DOOR

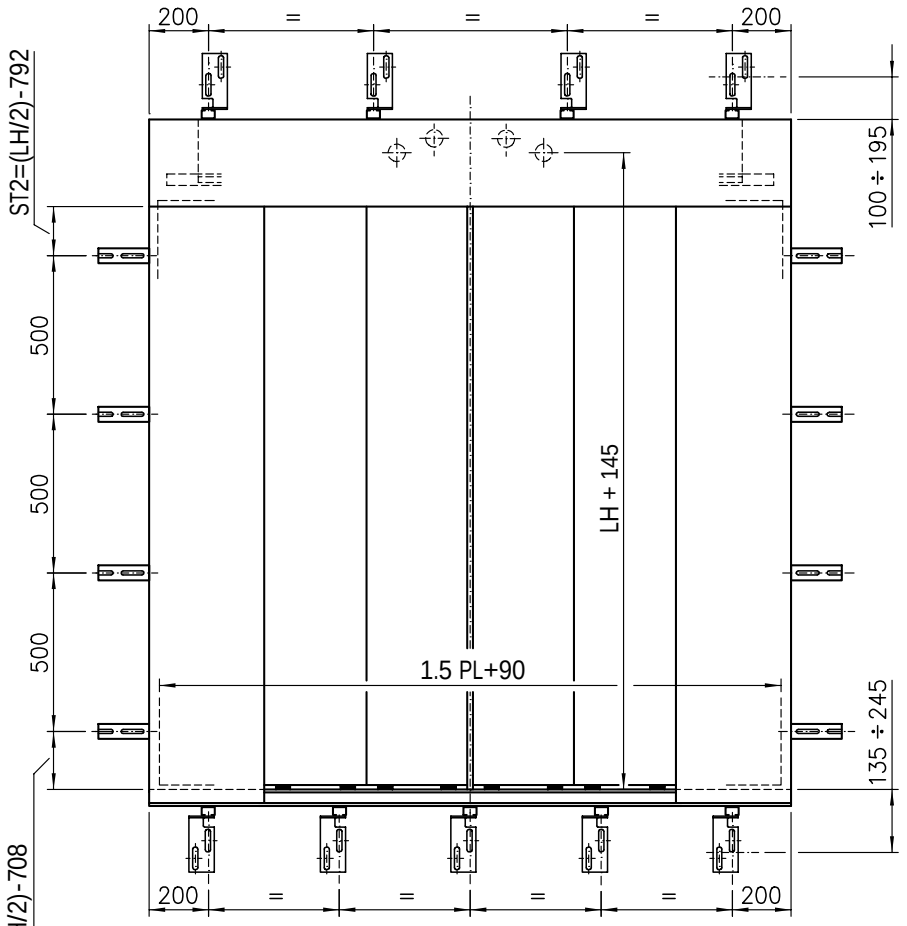

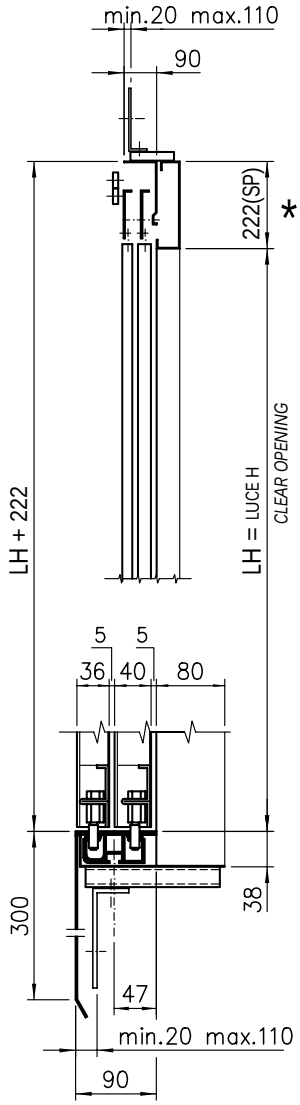

ATTENZIONE: PER LH > 2200 CONSULTARE LA PAGINA 1.5 PER LE MISURE DEGLI STAFFAGGI LATERALI

NOTE: HEIGHT > 2200 SEE PAGE 1.5 FOR DIMENSIONS OF SIDE BRACKETS

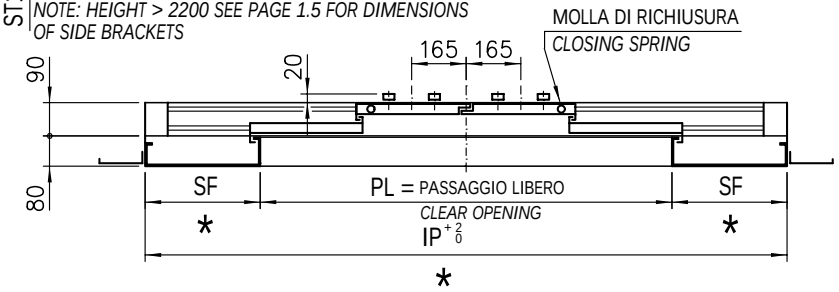

PL	IP	SF	PL	IP	SF
1200	1950		2250	3540	
1250	2000	375	2300	3590	645
1300	2050		2350	3640	
1350	2125	387.5	2400	3750	
1400	2220	410	2450	3800	675
1450	2275	412.5	2500	3850	
1500	2420		2550	3925	687.5
1550	2470	460	2600	4000	700
1600	2520		2650	4140	745
1650	2575	462.5	2700	4200	
1700	2650	475	2750	4250	750
1750	2740	495	2800	4300	
1800	2850		2850	4450	
1850	2900	525	2900	4500	800
1900	2950		2950	4550	
1950	3025	537.5	3000	4600	
2000	3140	570	3050	4750	
2050	3190		3100	4800	850
2100	3250	575	3150	4850	
2150	3340	595	3200	4900	
2200	3400	600			

* LE QUOTE CON ASTERISCO SONO VARIABILI A RICHIESTA ENTRO I LIMITI CONSENTITI DAI COLLAUDI

DIMENSIONS ARE CHANGEABLE ON REQUEST WITHIN THE LIMITS CONSENTED BY THE TESTINGS

PER LE DIMENSIONI CERTIFICATE VEDERE PAG. 1.20.3

FOR THE CERTIFIED DIMENSIONS SEE PAGE 1.20.3

VANO MURATURA PER PORTA 4 ANTE OPPOSTE PARAFIAMMA, TYP 41/C - 43/R

SHAFT WALL FOR FOUR PANELS FIRE-RESISTANT CENTRE PARTING LANDING DOOR

ATTENZIONE: PER LH > 2200 CONSULTARE LA PAGINA 1.5 PER LE MISURE DEGLI STAFFAGGI LATERALI

NOTE: HEIGHT > 2200 SEE PAGE 1.5 FOR DIMENSIONS OF SIDE BRACKETS

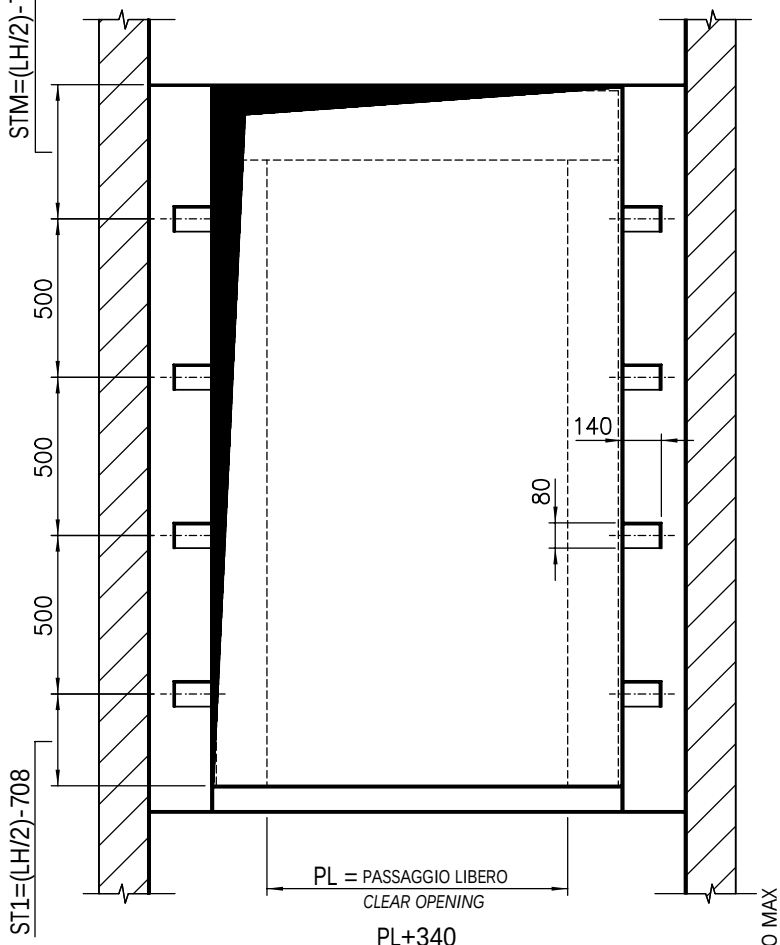

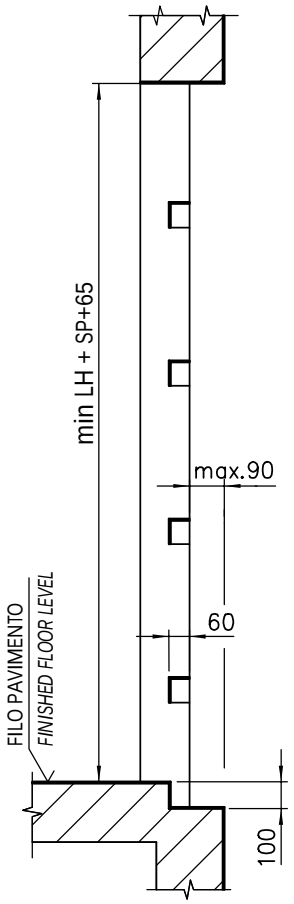

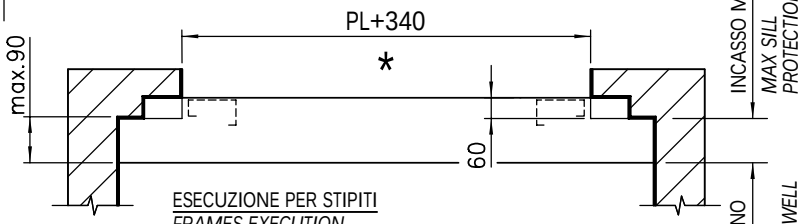

ESECUZIONE PER STIPITI
FRAMES EXECUTION

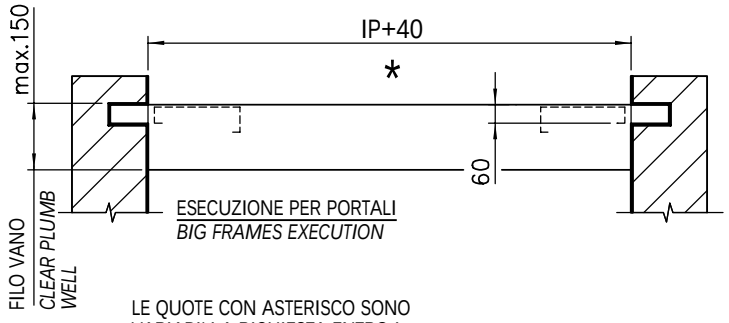

ESECUZIONE PER PORTALI
BIG FRAMES EXECUTION

PL	IP	PL	IP
600	1080	1950	3025
650	1155	2000	3140
700	1230	2050	3190
750	1305	2100	3250
800	1380	2150	3340
850	1455	2200	3400
900	1530	2250	3540
950	1605	2300	3590
1000	1680	2350	3640
1050	1755	2400	3750
1100	1830	2450	3800
1150	1905	2500	3850
1200	1950	2550	3925
1250	2000	2600	4000
1300	2050	2650	4140
1350	2125	2700	4200
1400	2220	2750	4250
1450	2275	2800	4300
1500	2420	2850	4450
1550	2470	2900	4500
1600	2520	2950	4550
1650	2575	3000	4600
1700	2650	3050	4750
1750	2740	3100	4800
1800	2850	3150	4850
1850	2900	3200	4900
1900	2950		

* LE QUOTE CON ASTERISCO SONO VARIABILI A RICHIESTA ENTRO I LIMITI CONSENTITI DAI COLLAUDI

** DIMENSIONS ARE CHANGEABLE ON REQUEST WITHIN THE LIMITS CONSENTED BY THE TESTINGS*

PER LE DIMENSIONI CERTIFICATE VEDERE PAG. 1.20.3
FOR THE CERTIFIED DIMENSIONS SEE PAGE 1.20.3

ACCOPPIAMENTO PER PORTA 4 ANTE OPPOSTE PARAFIAMMA, TYP 41-42/C 43-44/R

ARRANGEMENT FOR FOUR PANELS FIRE-RESISTANT CENTRE PARTING DOOR

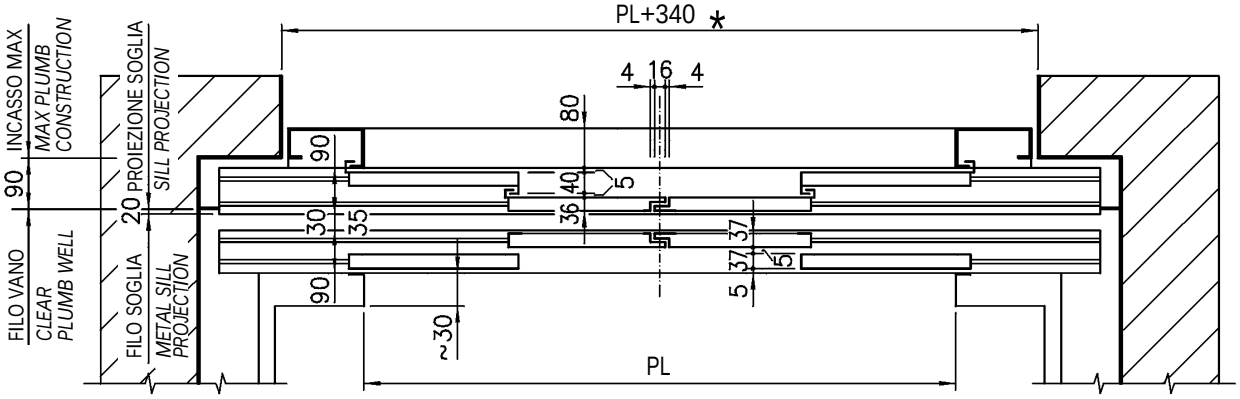

ESECUZIONE PER STIPITI
FRAMES EXECUTION

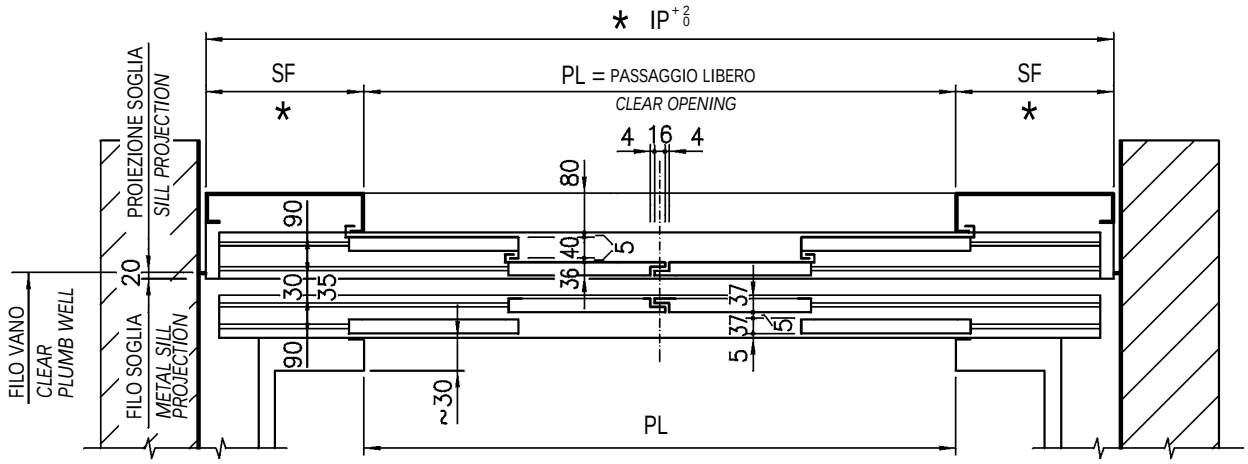

ESECUZIONE PER PORTALI
BIG FRAMES EXECUTION

PL	IP	SF	PL	IP	SF
600	1080	240	1950	3025	537.5
650	1155	252.5	2000	3140	570
700	1230	265	2050	3190	
750	1305	277.5	2100	3250	575
800	1380	290	2150	3340	595
850	1455	302.5	2200	3400	600
900	1530	315	2250	3540	
950	1605	327.5	2300	3590	645
1000	1680	340	2350	3640	
1050	1755	352.5	2400	3750	
1100	1830	365	2450	3800	675
1150	1905	377.5	2500	3850	
1200	1950		2550	3925	687.5
1250	2000	375	2600	4000	700
1300	2050		2650	4140	745
1350	2125	387.5	2700	4200	
1400	2220	410	2750	4250	750
1450	2275	412.5	2800	4300	
1500	2420		2850	4450	
1550	2470	460	2900	4500	800
1600	2520		2950	4550	
1650	2575	462.5	3000	4600	
1700	2650	475	3050	4750	
1750	2740	495	3100	4800	850
1800	2850		3150	4850	
1850	2900	525	3200	4900	
1900	2950				

* LE QUOTE CON ASTERISCO SONO VARIABILI A RICHIESTA ENTRO I LIMITI CONSENTITI DAI COLLAUDI

DIMENSIONS ARE CHANGEABLE ON REQUEST WITHIN THE LIMITS CONSENTED BY THE TESTINGS

PER LE DIMENSIONI CERTIFICATE VEDERE PAG. 1.20.3
FOR THE CERTIFIED DIMENSIONS SEE PAGE 1.20.3

PORTE AUTOMATICHE SERIE 3201-HYDRA
AUTOMATIC DOORS SERIES 3201-HYDRA

Cod. 3201.30.0300
Pag./*page* 5.12.5.8
Data/*date* 25.08.2003
Vers./*version* /

PORTA DI PIANO TAGLIAFUOCO SVEZIA 4 ANTE OPPOSTE, TYP 43/R PL=600÷1150
FOUR PANELS SWEDEN FIRE-CUTTING CENTRE PARTING LANDING DOOR

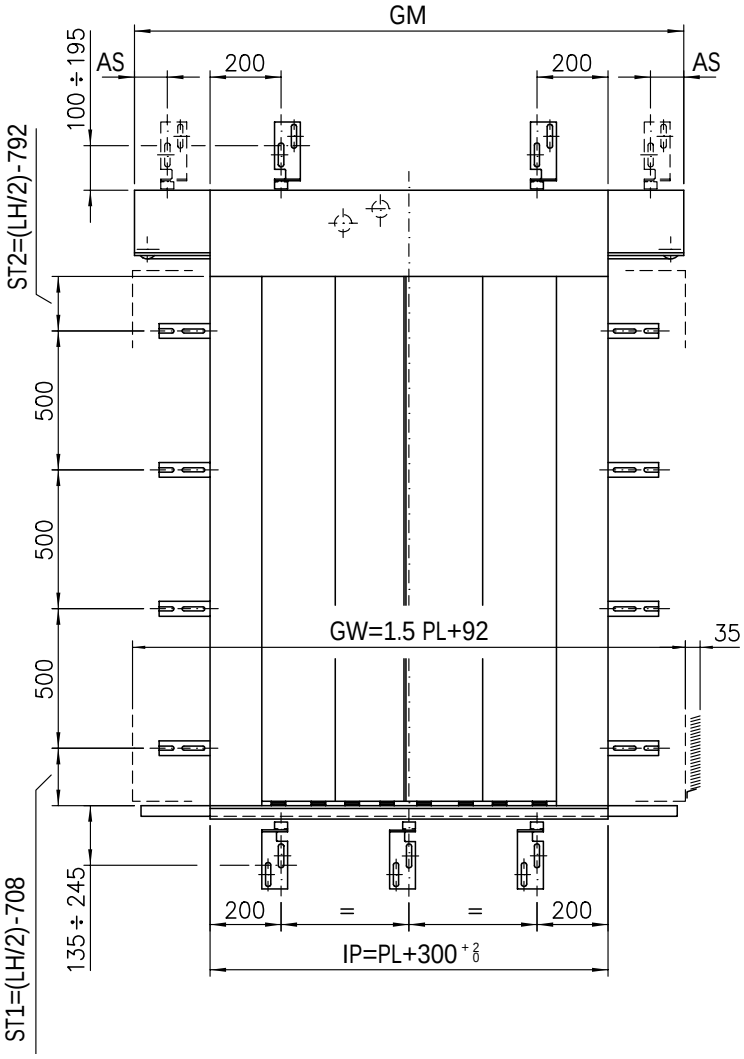

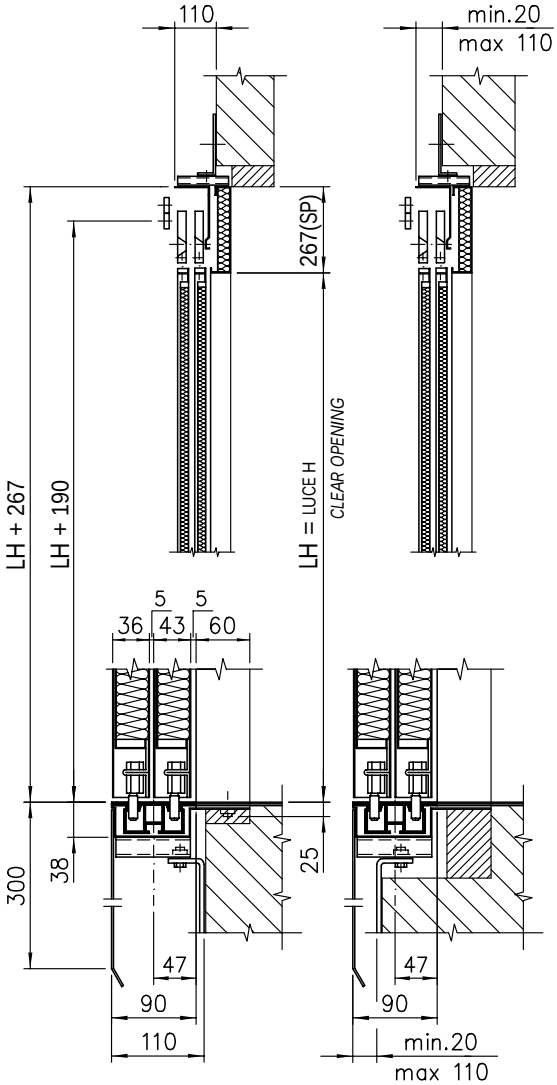

MONTAGGIO A SBALZO
WALL INSTALLATION

MONTAGGIO IN NICCHIA
NICHE INSTALLATION

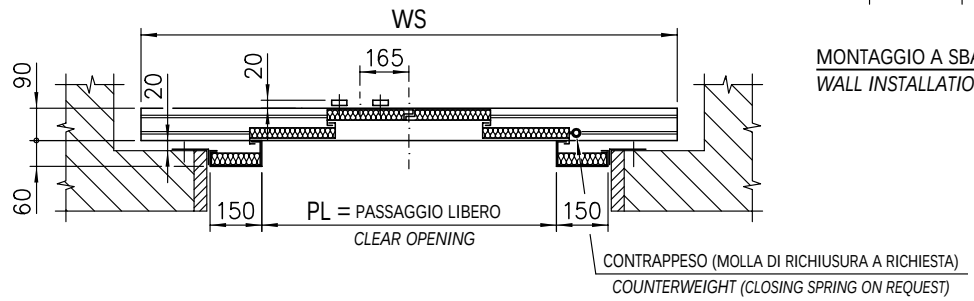

PL	GW	WS	GM	AS
600	992	1000	1105	
650	1067	1050	1155	
700	1142	1100	1205	/
750	1217	1125	1255	
800	1292	1200	1355	
850	1367	1275	1405	92
900	1442	1350	1505	142
950	1517	1425	1555	92
1000	1592	1500	1655	142
1050	1667	1575	1705	92
1100	1742	1650	1805	142
1150	1817	1725	1855	92

PER LE DIMENSIONI CERTIFICATE VEDERE PAG. 1.21.3
FOR THE CERTIFIED DIMENSIONS SEE PAGE 1.21.3

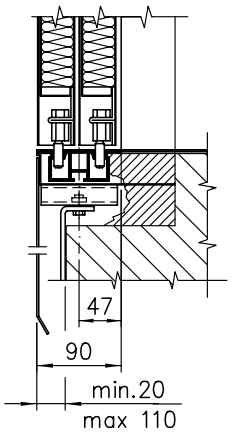

SOTTOSOGLIA STANDARD
STANDARD SUPPORT SILL

PORTA DI PIANO TAGLIAFUOCO SVEZIA 4 ANTE OPPOSTE, TYP 43/R PL=600÷1150

FOUR PANELS SWEDEN FIRE-CUTTING CENTRE PARTING LANDING DOOR

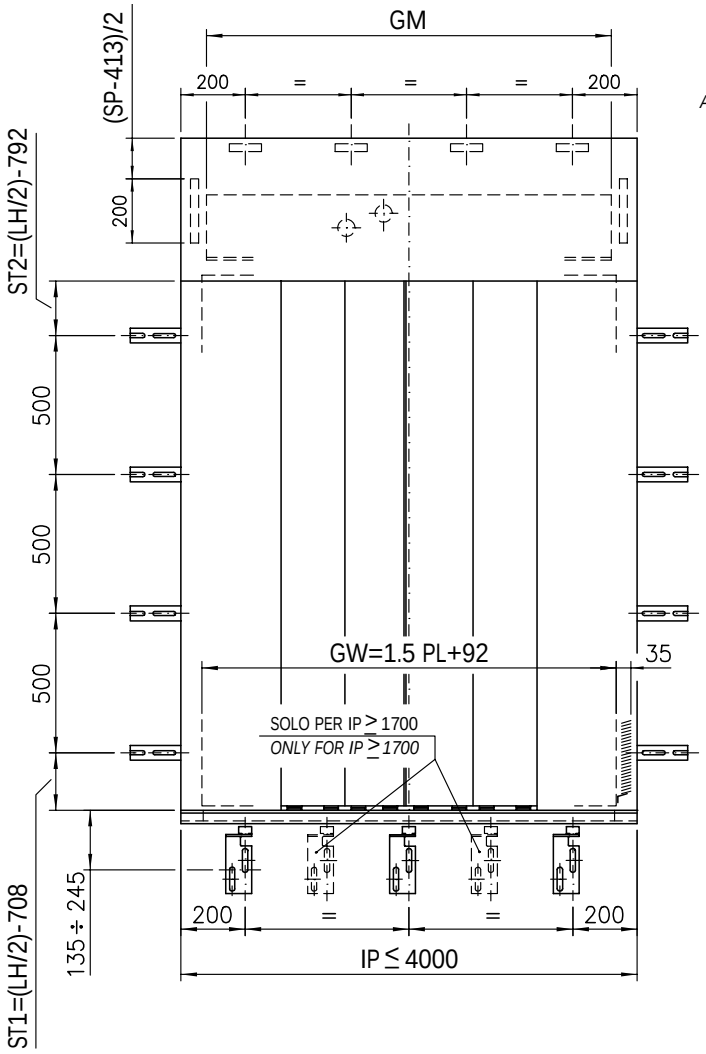

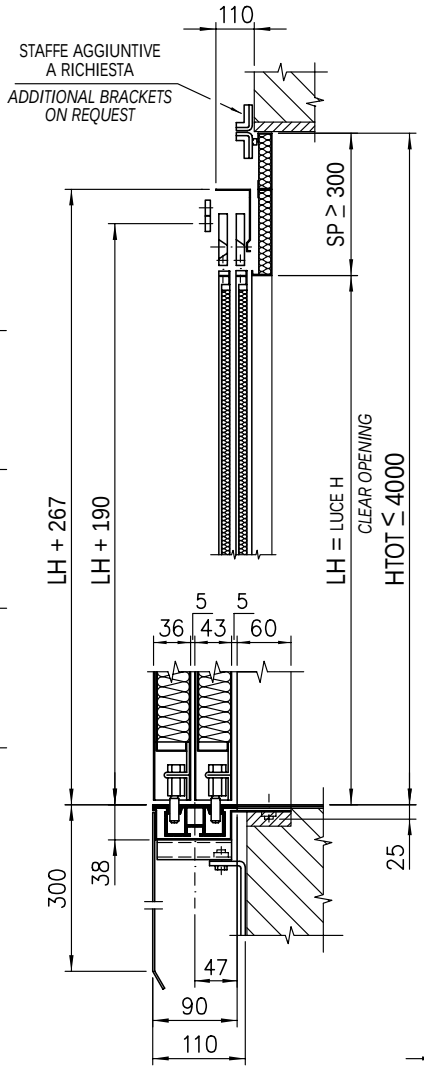

MONTAGGIO A SBALZO
WALL INSTALLATION

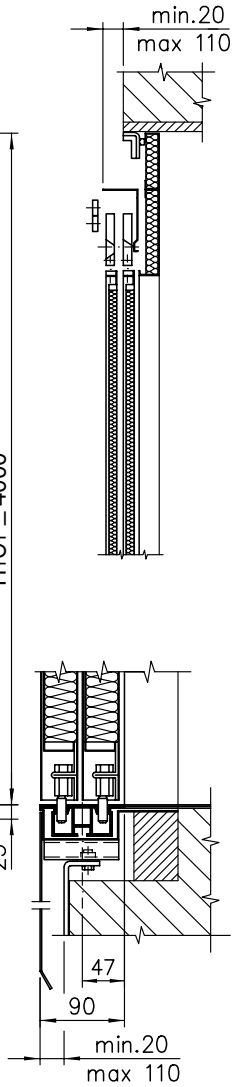

MONTAGGIO IN NICCHIA
NICHE INSTALLATION

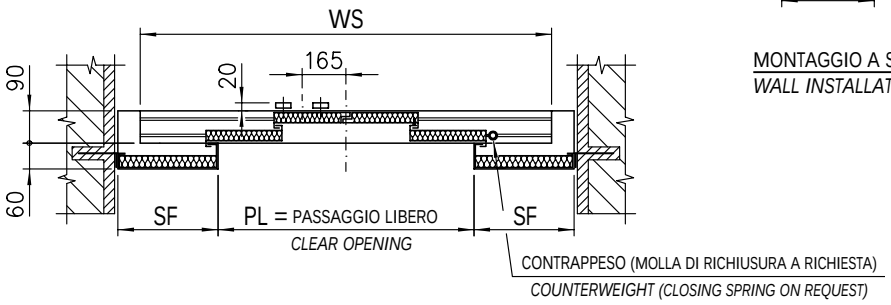

PL	GW	WS	GM
600	992	1000	1105
650	1067	1050	1155
700	1142	1100	1205
750	1217	1125	1255
800	1292	1200	1355
850	1367	1275	1405
900	1442	1350	1505
950	1517	1425	1555
1000	1592	1500	1655
1050	1667	1575	1705
1100	1742	1650	1805
1150	1817	1725	1855

PER LE DIMENSIONI CERTIFICATE VEDERE PAG. 1.21.3
FOR THE CERTIFIED DIMENSIONS SEE PAGE 1.21.3

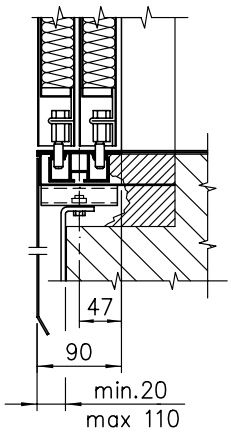

SOTTOSOGLIA STANDARD
STANDARD SUPPORT SILL

PORTE AUTOMATICHE SERIE 3201-HYDRA
AUTOMATIC DOORS SERIES 3201-HYDRA

Cod. 3201.30.0300
Pag./*page* 5.12.6
Data/*date* 18.09.2002
Vers./*version* /

PORTA DI PIANO TAGLIAFUOCO SVEZIA 4 ANTE OPPOSTE, TYP 41/C PL=1200÷3200
FOUR PANELS SWEDEN FIRE-CUTTING CENTRE PARTING LANDING DOOR

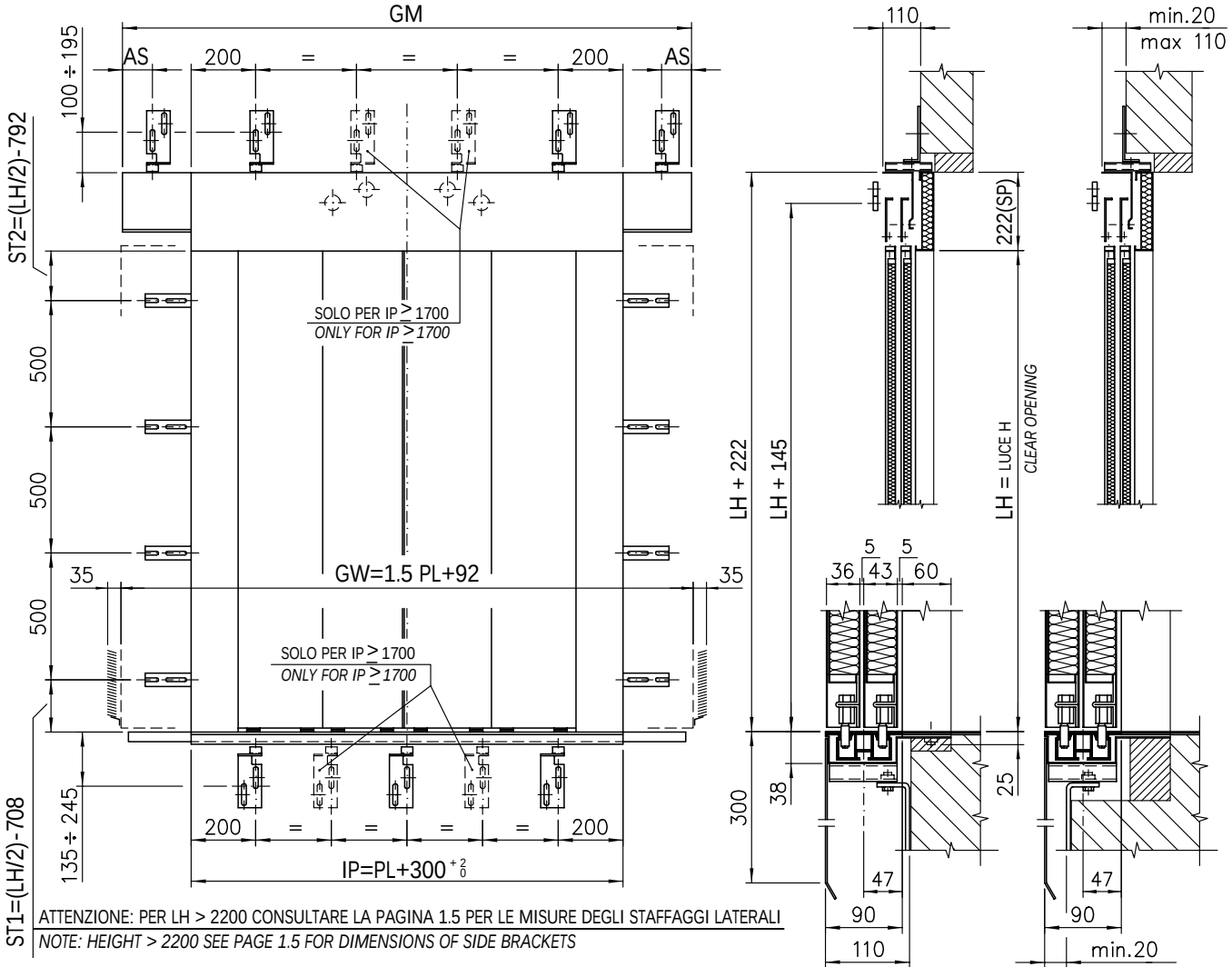

ATTENZIONE: PER LH > 2200 CONSULTARE LA PAGINA 1.5 PER LE MISURE DEGLI STAFFAGGI LATERALI
NOTE: HEIGHT > 2200 SEE PAGE 1.5 FOR DIMENSIONS OF SIDE BRACKETS

MONTAGGIO A SBALZO
WALL INSTALLATION

MONTAGGIO IN NICCHIA
NICHE INSTALLATION

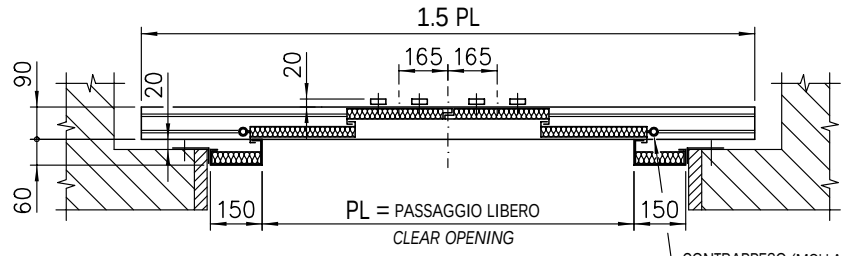

CONTRAPPESO (MOLLA DI RICHIUSURA A RICHIESTA)
COUNTERWEIGHT (CLOSING SPRING ON REQUEST)

PL	GM	GW	As	PL	GM	GW	As
1200	1950	1892	140	2250	3540	3467	290
1250	2000	1967	165	2300	3590	3542	115
1300	2050	2042	190	2350	3640	3617	140
1350	2100	2117	215	2400	3750	3692	170
1400	2220	2192	55	2450	3800	3767	195
1450	2270	2267	80	2500	3850	3842	220
1500	2420	2342	155	2550	3900	3917	245
1550	2470	2417	180	2600	3990	3992	60
1600	2520	2492	205	2650	4140	4067	135
1650	2570	2567	230	2700	4190	4142	100
1700	2620	2642	55	2750	4240	4217	125
1750	2740	2717	115	2800	4290	4292	150
1800	2850	2792	170	2850	4440	4367	120
1850	2900	2867	195	2900	4490	4442	145
1900	2950	2942	220	2950	4540	4517	170
1950	3000	3017	245	3000	4590	4592	120
2000	3140	3092	115	3050	4740	4667	195
2050	3190	3167	140	3100	4790	4742	120
2100	3240	3242	165	3150	4840	4817	145
2150	3340	3317	215	3200	4890	4892	120
2200	3390	3392					

PER LE DIMENSIONI CERTIFICATE VEDERE PAG. 1.21.3
FOR THE CERTIFIED DIMENSIONS SEE PAGE 1.21.3

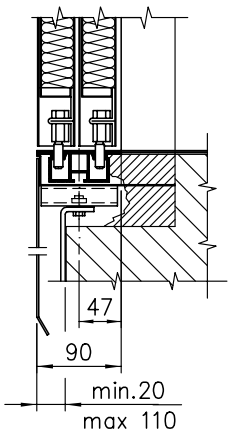

SOTTOSOGLIA STANDARD
STANDARD SUPPORT SILL

PORTA DI PIANO TAGLIAFUOCO SVEZIA 4 ANTE OPPOSTE, TYP 41/C PL=1200÷3200

FOUR PANELS SWEDEN FIRE-CUTTING CENTRE PARTING LANDING DOOR

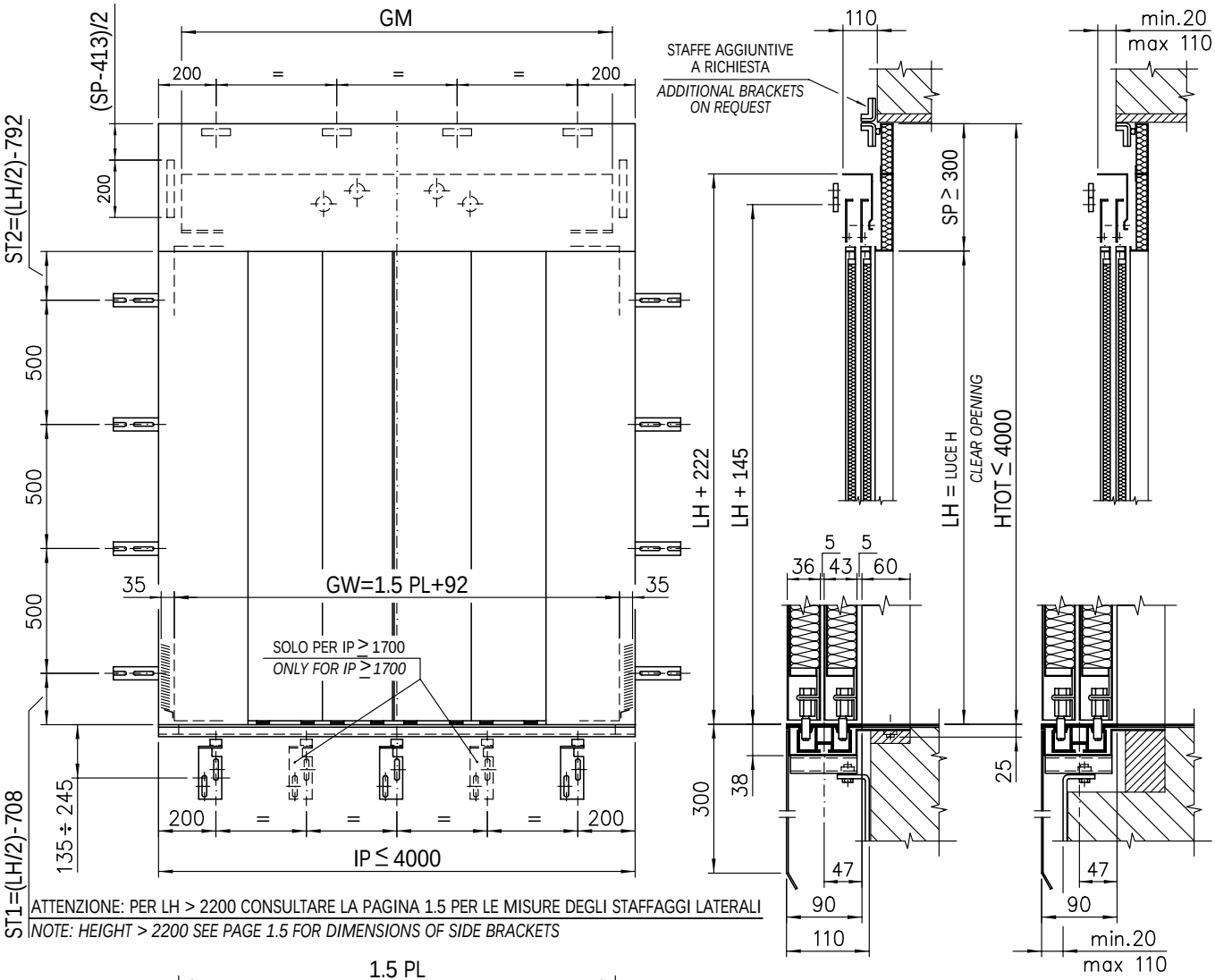

ATTENZIONE: PER LH > 2200 CONSULTARE LA PAGINA 1.5 PER LE MISURE DEGLI STAFFAGGI LATERALI

NOTE: HEIGHT > 2200 SEE PAGE 1.5 FOR DIMENSIONS OF SIDE BRACKETS

MONTAGGIO A SBALZO
WALL INSTALLATION

MONTAGGIO IN NICCHIA
NICHE INSTALLATION

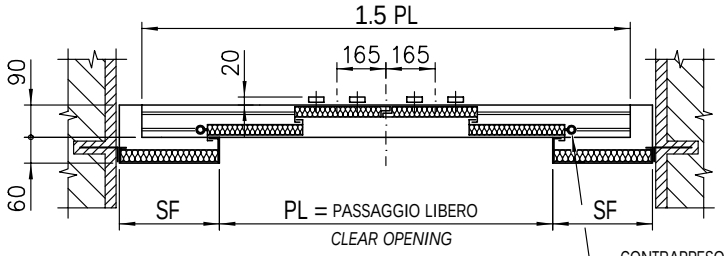

CONTRAPPESO (MOLLA DI RICHIUSURA A RICHIESTA)
COUNTERWEIGHT (CLOSING SPRING ON REQUEST)

PL	GM	GW	PL	GM	GW
1200	1950	1892	2250	3540	3467
1250	2000	1967	2300	3590	3542
1300	2050	2042	2350	3640	3617
1350	2100	2117	2400	3750	3692
1400	2220	2192	2450	3800	3767
1450	2270	2267	2500	3850	3842
1500	2420	2342	2550	3900	3917
1550	2470	2417	2600	3990	3992
1600	2520	2492	2650	4140	4067
1650	2570	2567	2700	4190	4142
1700	2620	2642	2750	4240	4217
1750	2740	2717	2800	4290	4292
1800	2850	2792	2850	4440	4367
1850	2900	2867	2900	4490	4442
1900	2950	2942	2950	4540	4517
1950	3000	3017	3000	4590	4592
2000	3140	3092	3050	4740	4667
2050	3190	3167	3100	4790	4742
2100	3240	3242	3150	4840	4817
2150	3340	3317	3200	4890	4892
2200	3390	3392			

PER LE DIMENSIONI CERTIFICATE VEDERE PAG. 1.21.3
FOR THE CERTIFIED DIMENSIONS SEE PAGE 1.21.3

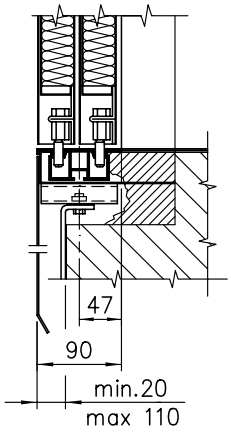

SOTTOSOGLIA STANDARD
STANDARD SUPPORT SILL

VANO MURATURA PER PORTA TAGLIAFUOCO SVEZIA 4 ANTE OPPOSTE, TYP 41/C - 43/R

SHAFT WALL FOR FOUR PANELS SWEDEN FIRE-CUTTING CENTRE PARTING LANDING DOOR

ESECUZIONE PER STIPITI
FRAMES EXECUTION

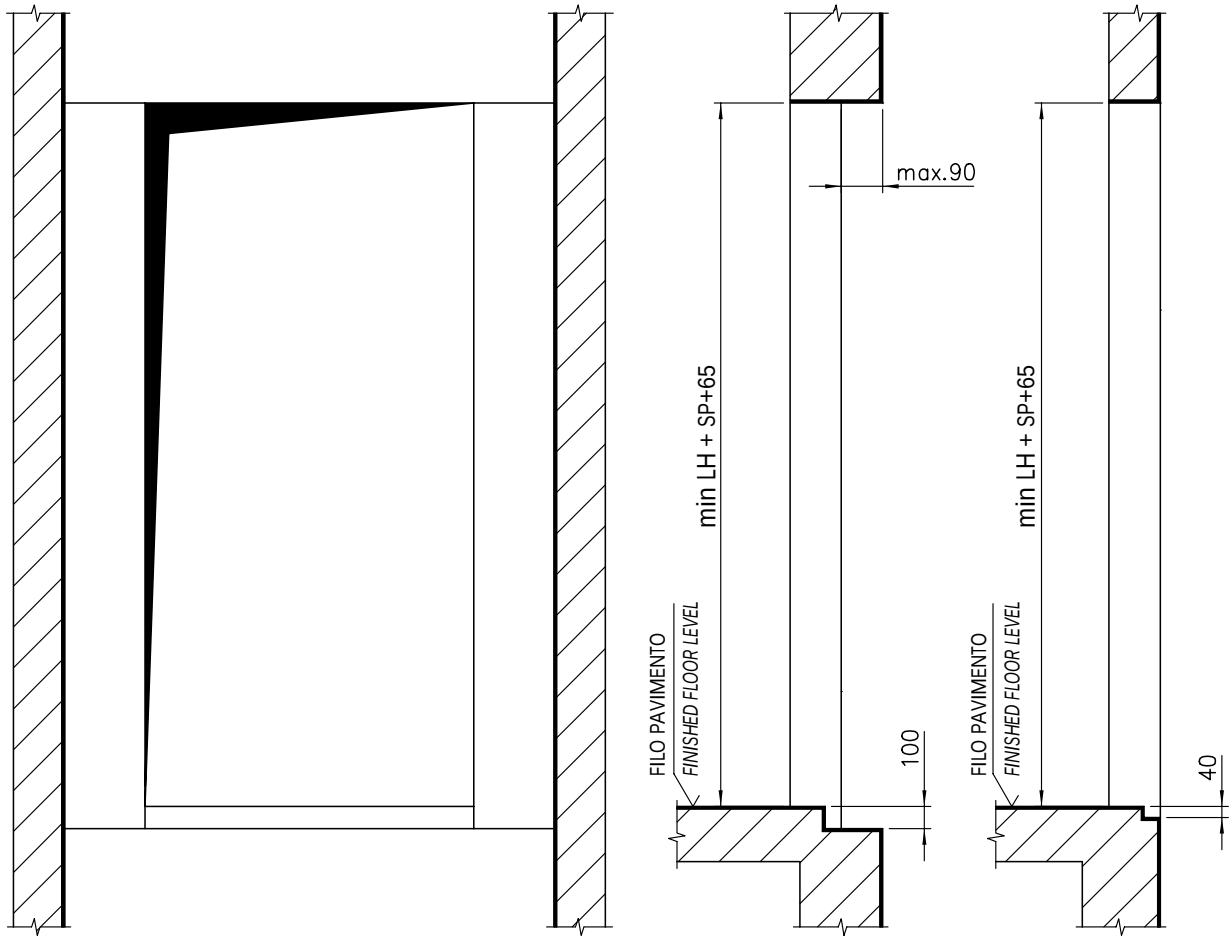

MONTAGGIO IN NICCHIA CON SOTTOSOGLIA STANDARD E TIPO "BERLINO"
NICHE INSTALLATION WITH SUPPORT SILL STANDARD AND TYPE "BERLINO"

MONTAGGIO A SBALZO CON SOTTOSOGLIA TIPO "BERLINO"
WALL INSTALLATION WITH SUPPORT SILL TYPE "BERLINO"

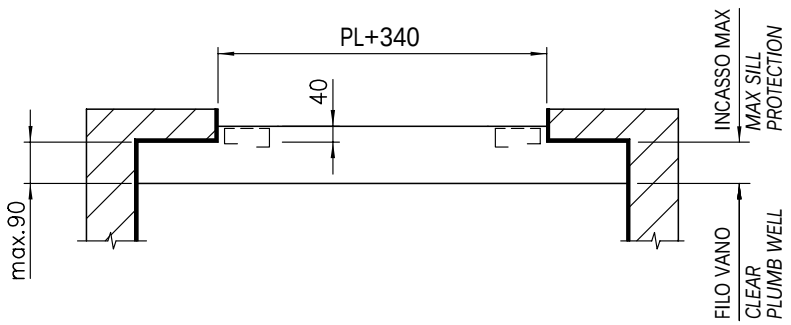

Nazione *Country*	Classe *Form*
Svezia *Sweden*	A-60 *EI-60*

VANO MURATURA PER PORTA TAGLIAFUOCO SVEZIA 4 ANTE OPPOSTE, TYP 41/C - 43/R

SHAFT WALL FOR FOUR PANELS SWEDEN FIRE-CUTTING CENTRE PARTING LANDING DOOR

ATTENZIONE: PER LH > 2200 CONSULTARE LA PAGINA 1.5 PER LE MISURE DEGLI STAFFAGGI LATERALI

NOTE: HEIGHT > 2200 SEE PAGE 1.5 FOR DIMENSIONS OF SIDE BRACKETS

ESECUZIONE PER PORTALI

BIG FRAMES EXECUTION

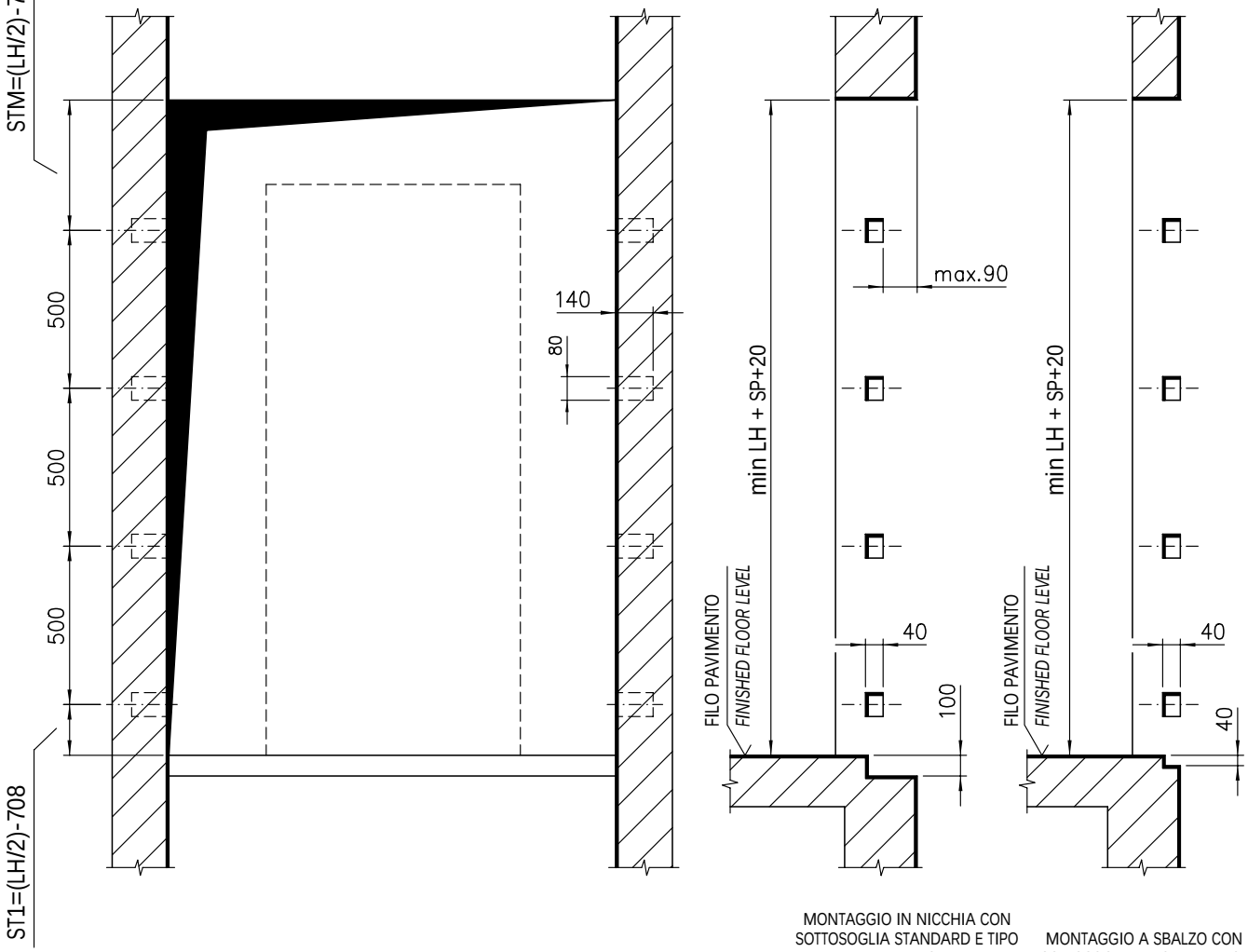

MONTAGGIO IN NICCHIA CON SOTTOSOGLIA STANDARD E TIPO "BERLINO"

NICHE INSTALLATION WITH SUPPORT SILL STANDARD AND TYPE "BERLINO"

MONTAGGIO A SBALZO CON SOTTOSOGLIA TIPO "BERLINO"

WALL INSTALLATION WITH SUPPORT SILL TYPE "BERLINO"

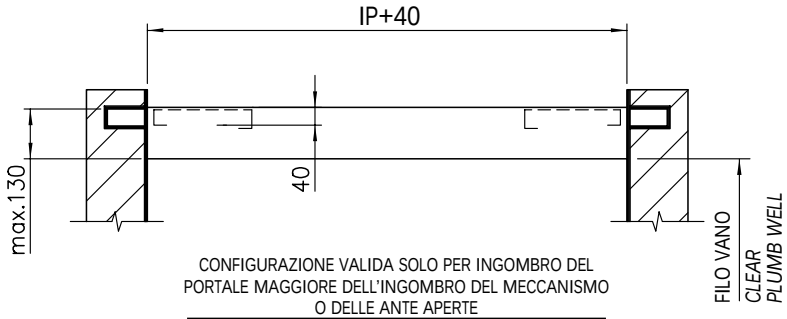

CONFIGURAZIONE VALIDA SOLO PER INGOMBRO DEL PORTALE MAGGIORE DELL'INGOMBRO DEL MECCANISMO O DELLE ANTE APERTE

CONFIGURATION VALID ONLY FOR BIG FRAME OVERALL DIMENSIONS HIGHER THAN THE OVERALL DIMENSIONS OF THE MECHANISM OR OF THE OPEN PANELS

Nazione *Country*	Classe *Form*
Svezia *Sweden*	A-60 *EI-60*

PORTE AUTOMATICHE SERIE 3201-HYDRA
AUTOMATIC DOORS SERIES 3201-HYDRA

Cod. 3201.30.0300
Pag./*page* 5.12.6.4
Data/*date* 25.08.2003
Vers./*version* A

ACCOPPIAMENTO PORTA TAGLIAFUOCO SVEZIA 4 ANTE OPPOSTE, TYP 41-42/C 43-44/R
ARRANGEMENT FOR FOUR PANELS SWEDEN FIRE-CUTTING CENTRE PARTING DOOR

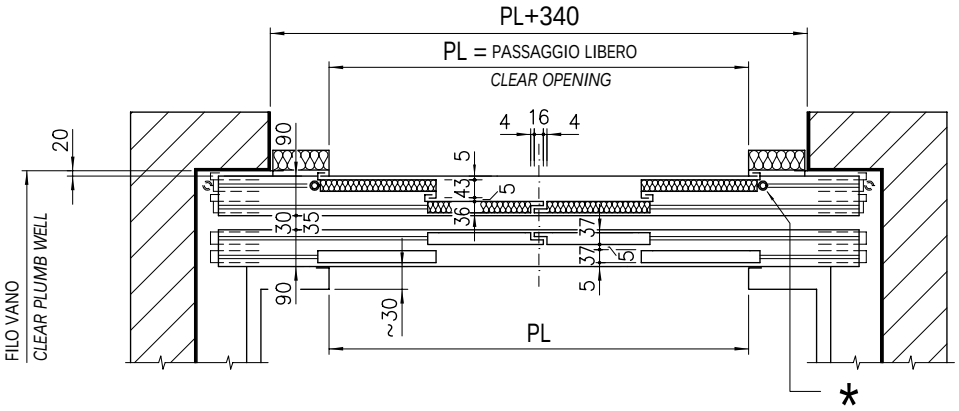

ESECUZIONE PER STIPITI
FRAMES EXECUTION

MONTAGGIO A SBALZO
WALL INSTALLATION

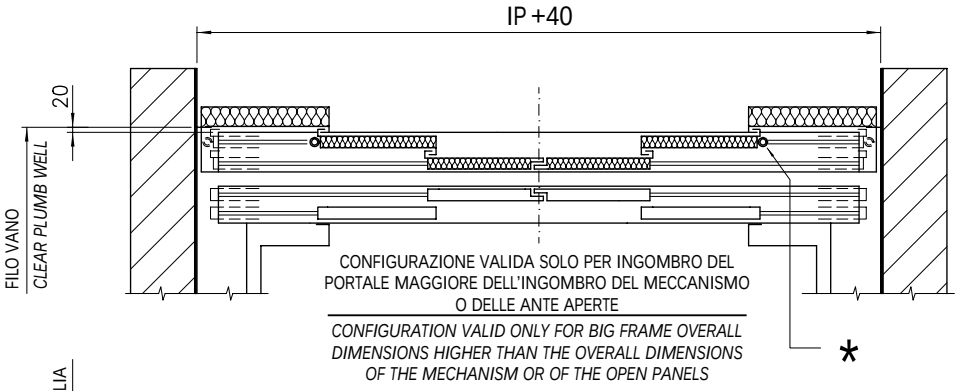

CONFIGURAZIONE VALIDA SOLO PER INGOMBRO DEL PORTALE MAGGIORE DELL'INGOMBRO DEL MECCANISMO O DELLE ANTE APERTE

CONFIGURATION VALID ONLY FOR BIG FRAME OVERALL DIMENSIONS HIGHER THAN THE OVERALL DIMENSIONS OF THE MECHANISM OR OF THE OPEN PANELS

ESECUZIONE PER PORTALI
BIG FRAMES EXECUTION

MONTAGGIO A SBALZO
WALL INSTALLATION

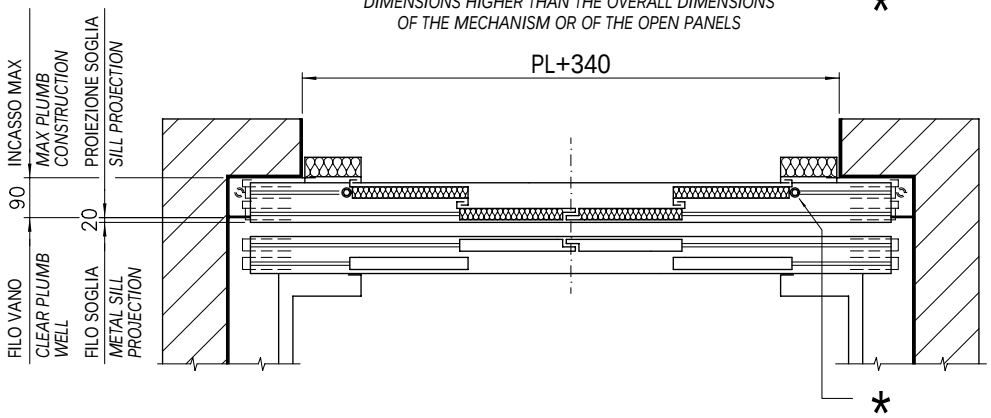

ESECUZIONE PER STIPITI
FRAMES EXECUTION

MONTAGGIO IN NICCHIA
NICHE INSTALLATION

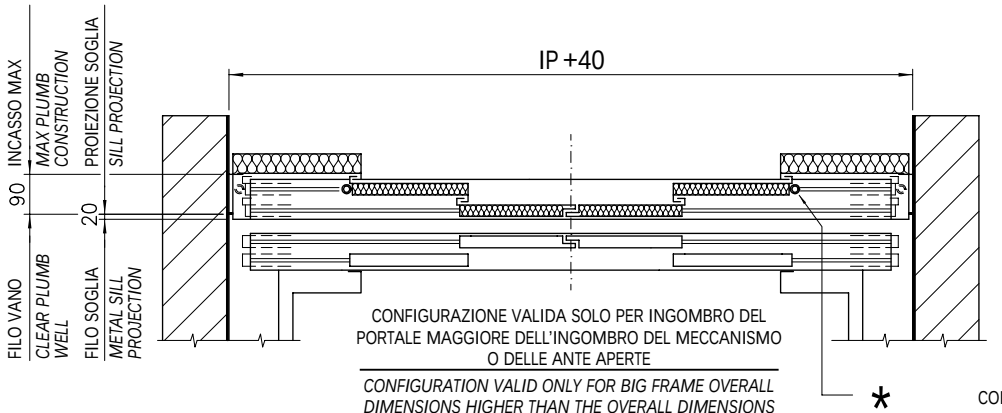

CONFIGURAZIONE VALIDA SOLO PER INGOMBRO DEL PORTALE MAGGIORE DELL'INGOMBRO DEL MECCANISMO O DELLE ANTE APERTE

CONFIGURATION VALID ONLY FOR BIG FRAME OVERALL DIMENSIONS HIGHER THAN THE OVERALL DIMENSIONS OF THE MECHANISM OR OF THE OPEN PANELS

ESECUZIONE PER PORTALI
BIG FRAMES EXECUTION

MONTAGGIO IN NICCHIA
NICHE INSTALLATION

* CONTRAPPESO O MOLLA DI RICHIUSURA SOLO PER TIPO 41/C
COUNTERWEIGHT OR CLOSING SPRING ONLY FOR TYPE 41/C

Nazione *Country*	Classe *Form*
Svezia *Sweden*	A-60 *EI-60*

PORTA DI PIANO 4 ANTE OPPOSTE TAGLIAFUOCO, TYP 43/R PL= 600÷1150

FOUR PANELS FIRE-CUTTING CENTRE PARTING LANDING DOOR

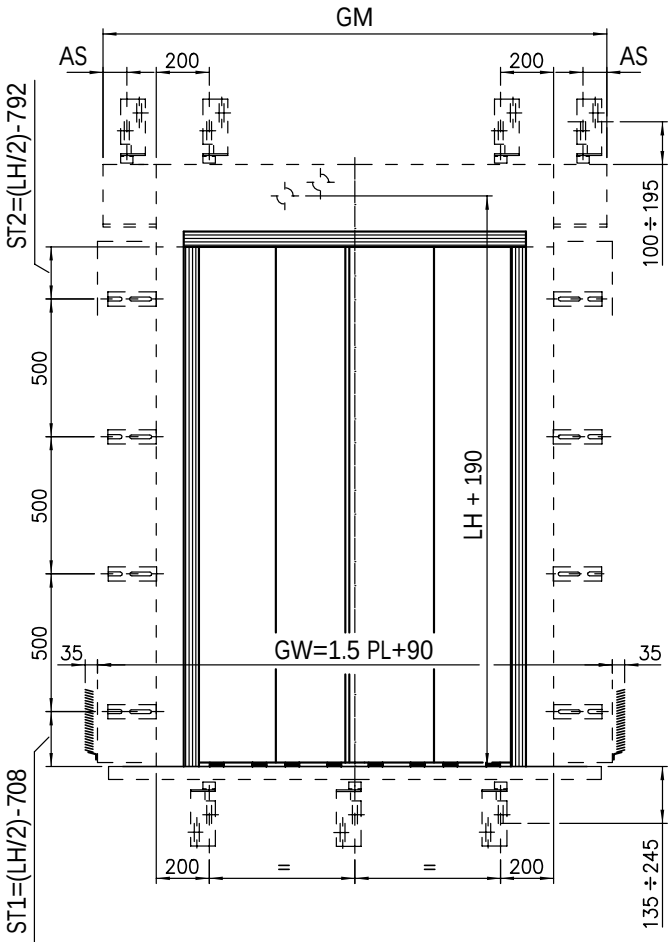

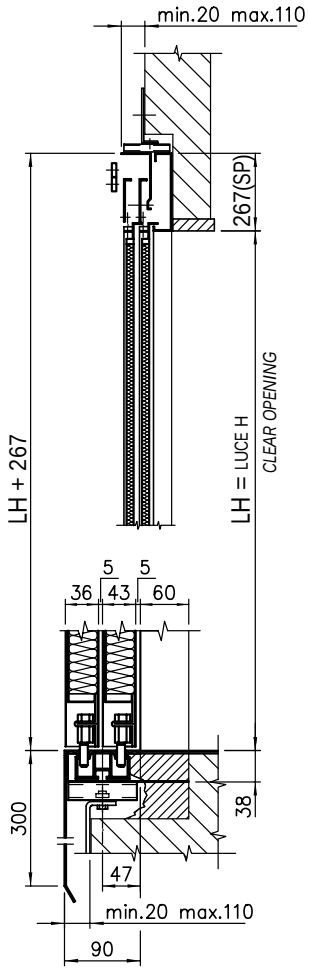

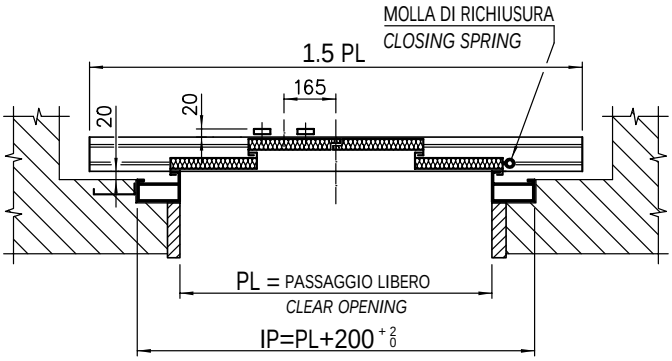

PL	GW	WS	GM	AS
600	992	1000	1105	/
650	1067	1050	1155	
700	1142	1100	1205	
750	1217	1125	1255	
800	1292	1200	1355	
850	1367	1275	1405	92
900	1442	1350	1505	142
950	1517	1425	1555	92
1000	1592	1500	1655	142
1050	1667	1575	1705	92
1100	1742	1650	1805	142
1150	1817	1725	1855	92

PER LE DIMENSIONI CERTIFICATE VEDERE PAG. 1.21.3
FOR THE CERTIFIED DIMENSIONS SEE PAGE 1.21.3

PORTA DI PIANO 4 ANTE OPPOSTE TAGLIAFUOCO, TYP 41/C PL= 1200÷3200

FOUR PANELS FIRE-CUTTING CENTRE PARTING LANDING DOOR

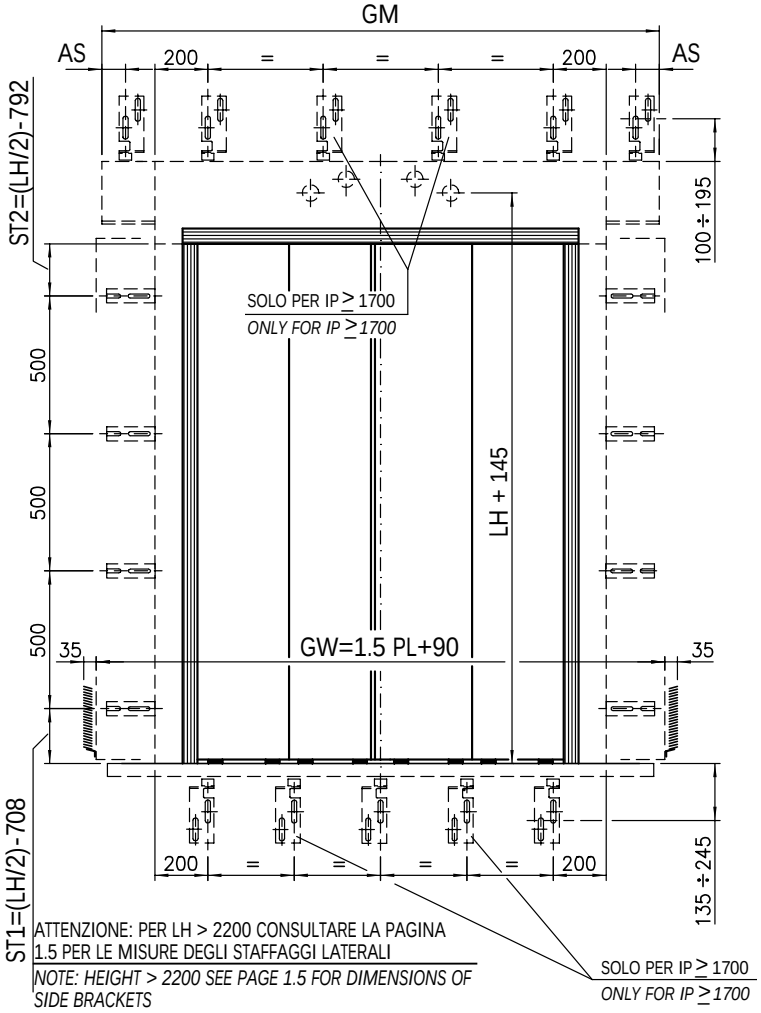

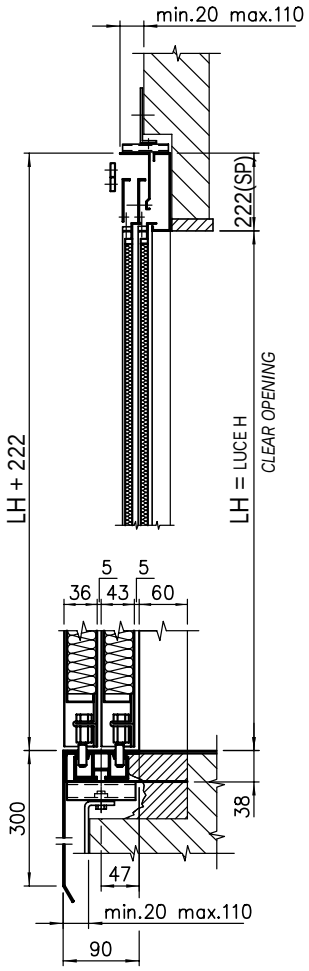

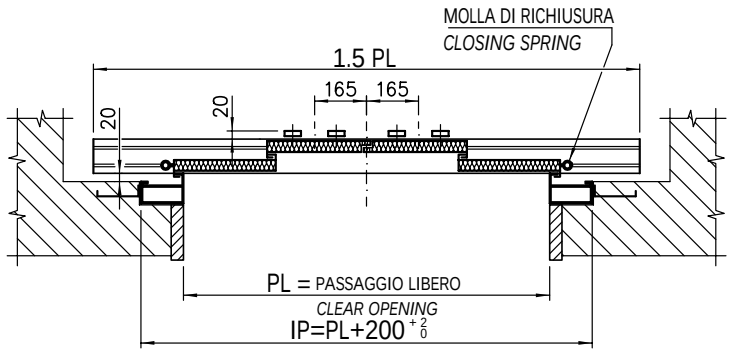

PL	GM	GW	As
1200	1950	1890	140
1250	2000	1965	165
1300	2050	2040	190
1350	2100	2115	215
1400	2220	2190	55
1450	2270	2265	80
1500	2420	2340	155
1550	2470	2415	180
1600	2520	2490	205
1650	2570	2565	230
1700	2620	2640	55
1750	2740	2715	115
1800	2850	2790	170
1850	2900	2865	195
1900	2950	2940	220
1950	3000	3015	245
2000	3140	3090	115
2050	3190	3165	140
2100	3240	3240	165
2150	3340	3315	215
2200	3390	3390	
2250	3540	3465	290
2300	3590	3540	115
2350	3640	3615	140
2400	3750	3690	170
2450	3800	3765	195
2500	3850	3840	220
2550	3900	3915	245
2600	3990	3990	60
2650	4140	4065	135
2700	4190	4140	100
2750	4240	4215	125
2800	4290	4290	150
2850	4440	4365	120
2900	4490	4440	145
2950	4540	4515	170
3000	4590	4590	120
3050	4740	4665	195
3100	4790	4740	120
3150	4840	4815	145
3200	4890	4890	120

PER LE DIMENSIONI CERTIFICATE VEDERE PAG. 1.21.3
FOR THE CERTIFIED DIMENSIONS SEE PAGE 1.21.3

PORTA DI PIANO 4 ANTE OPPOSTE TAGLIAFUOCO, TYP 41/C PL= 1200÷3200

FOUR PANELS FIRE-CUTTING CENTRE PARTING LANDING DOOR

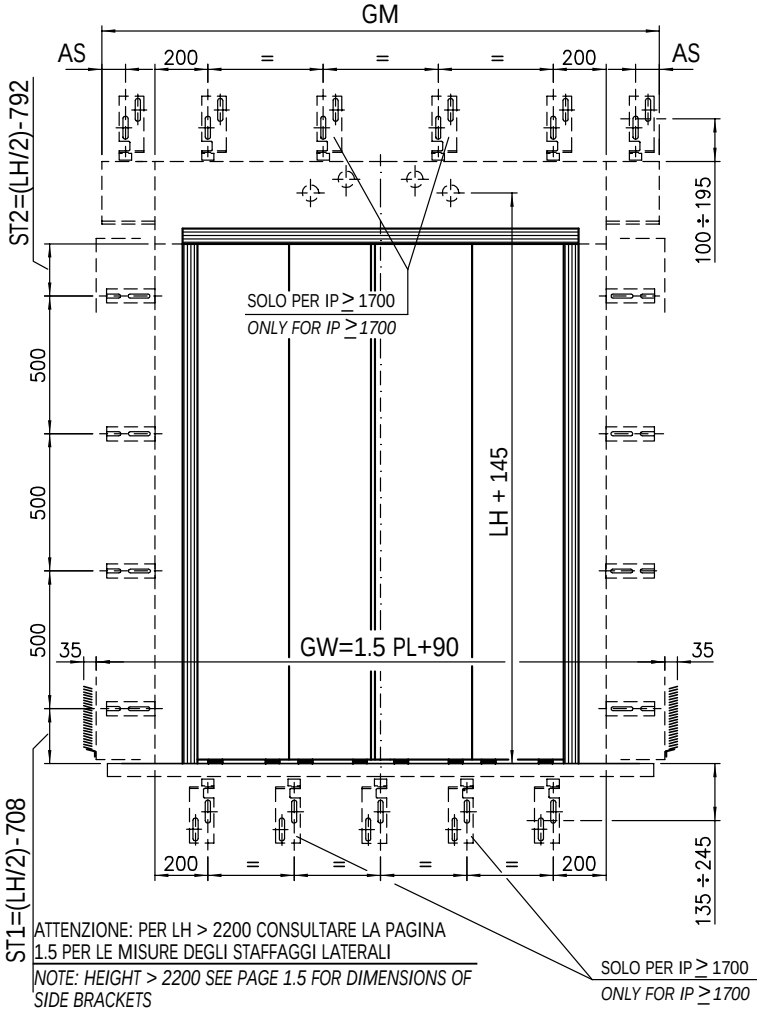

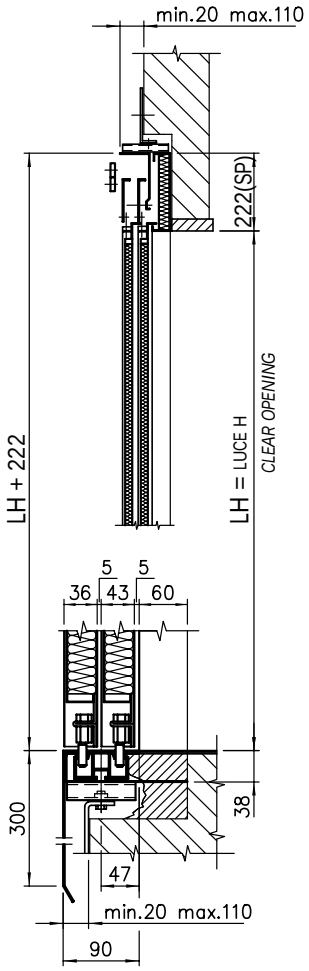

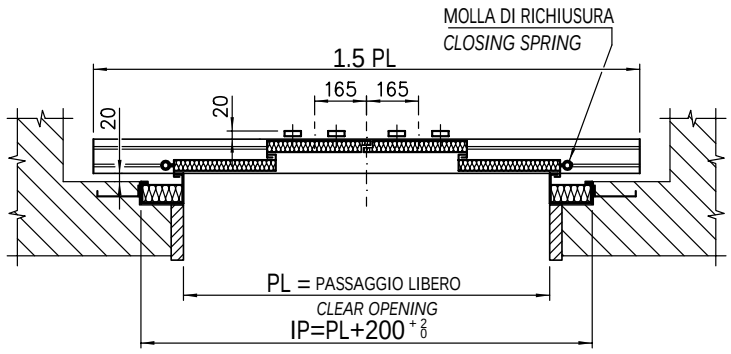

PL	GM	GW	As
1200	1950	1890	140
1250	2000	1965	165
1300	2050	2040	190
1350	2100	2115	215
1400	2220	2190	55
1450	2270	2265	80
1500	2420	2340	155
1550	2470	2415	180
1600	2520	2490	205
1650	2570	2565	230
1700	2620	2640	55
1750	2740	2715	115
1800	2850	2790	170
1850	2900	2865	195
1900	2950	2940	220
1950	3000	3015	245
2000	3140	3090	115
2050	3190	3165	140
2100	3240	3240	165
2150	3340	3315	215
2200	3390	3390	
2250	3540	3465	290
2300	3590	3540	115
2350	3640	3615	140
2400	3750	3690	170
2450	3800	3765	195
2500	3850	3840	220
2550	3900	3915	245
2600	3990	3990	60
2650	4140	4065	135
2700	4190	4140	100
2750	4240	4215	125
2800	4290	4290	150
2850	4440	4365	120
2900	4490	4440	145
2950	4540	4515	170
3000	4590	4590	120
3050	4740	4665	195
3100	4790	4740	120
3150	4840	4815	145
3200	4890	4890	120

PER LE DIMENSIONI CERTIFICATE VEDERE PAG. 1.21.3
FOR THE CERTIFIED DIMENSIONS SEE PAGE 1.21.3

VANO MURATURA PER PORTA 4 ANTE OPPOSTE TAGLIAFUOCO, TYP 41/C

SHAFT WALL FOR FOUR PANELS FIRE-CUTTING CENTRE PARTING LANDING DOOR

ATTENZIONE: PER LH > 2200 CONSULTARE LA PAGINA 1.5 PER LE MISURE DEGLI STAFFAGGI LATERALI

NOTE: HEIGHT > 2200 SEE PAGE 1.5 FOR DIMENSIONS OF SIDE BRACKETS

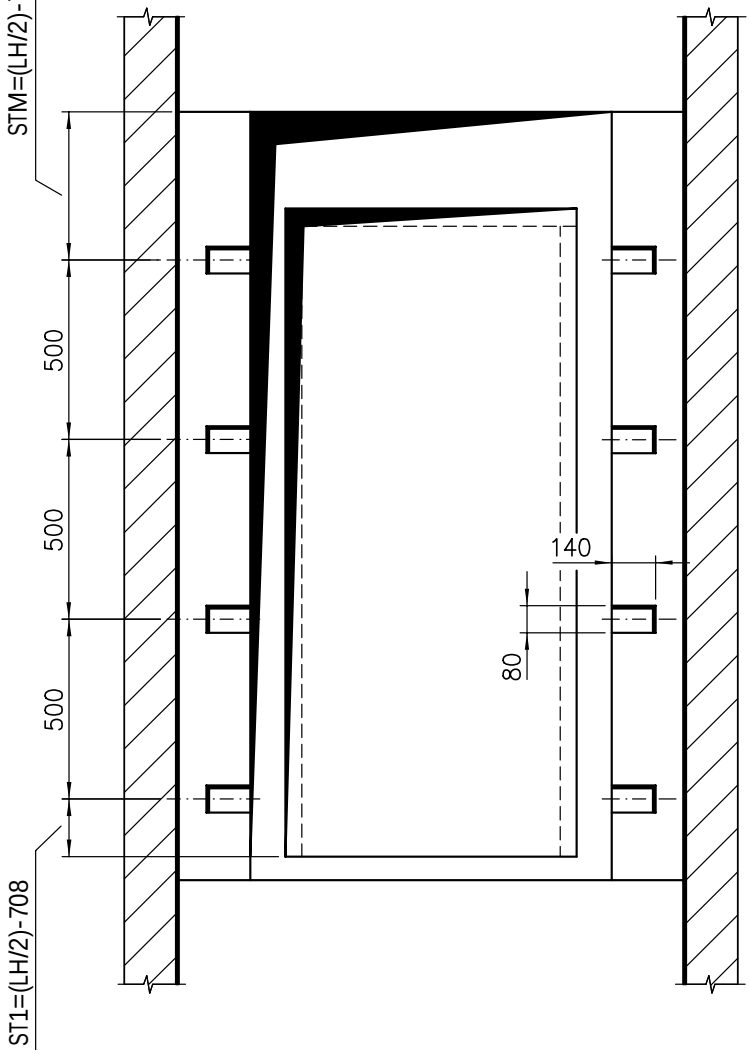

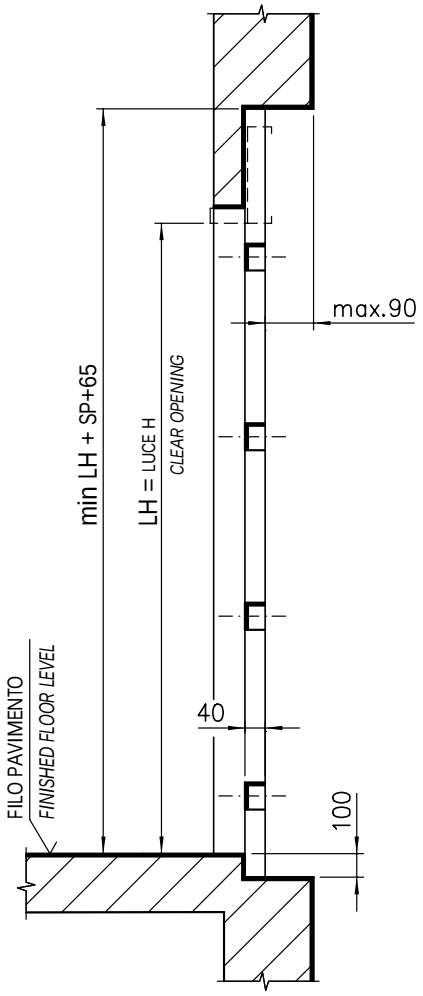

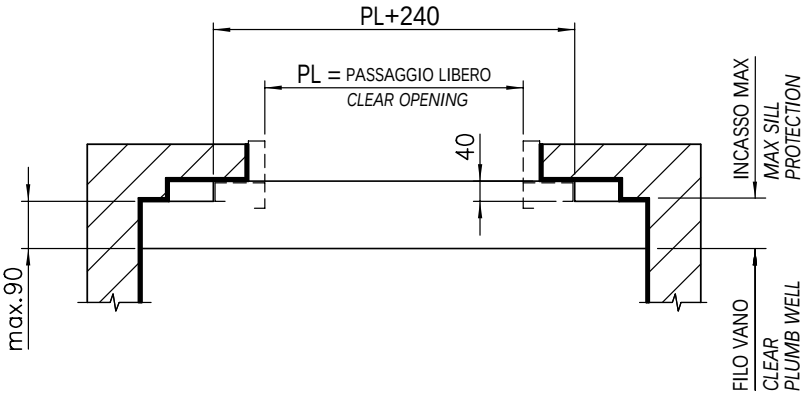

Nazione *Country*	Classe *Form*
Italia *Italy*	REI 60 (LH ≤ 2700) REI 120 (LH ≤ 2700)
Ungheria *Hungary*	30'
Romania *Romania*	120'

ACCOPPIAMENTO PORTA 4 ANTE OPPOSTE TAGLIAFUOCO, TYP 41-42/C

ARRANGEMENT FOR FOUR PANELS FIRE-CUTTING CENTRE PARTING DOOR

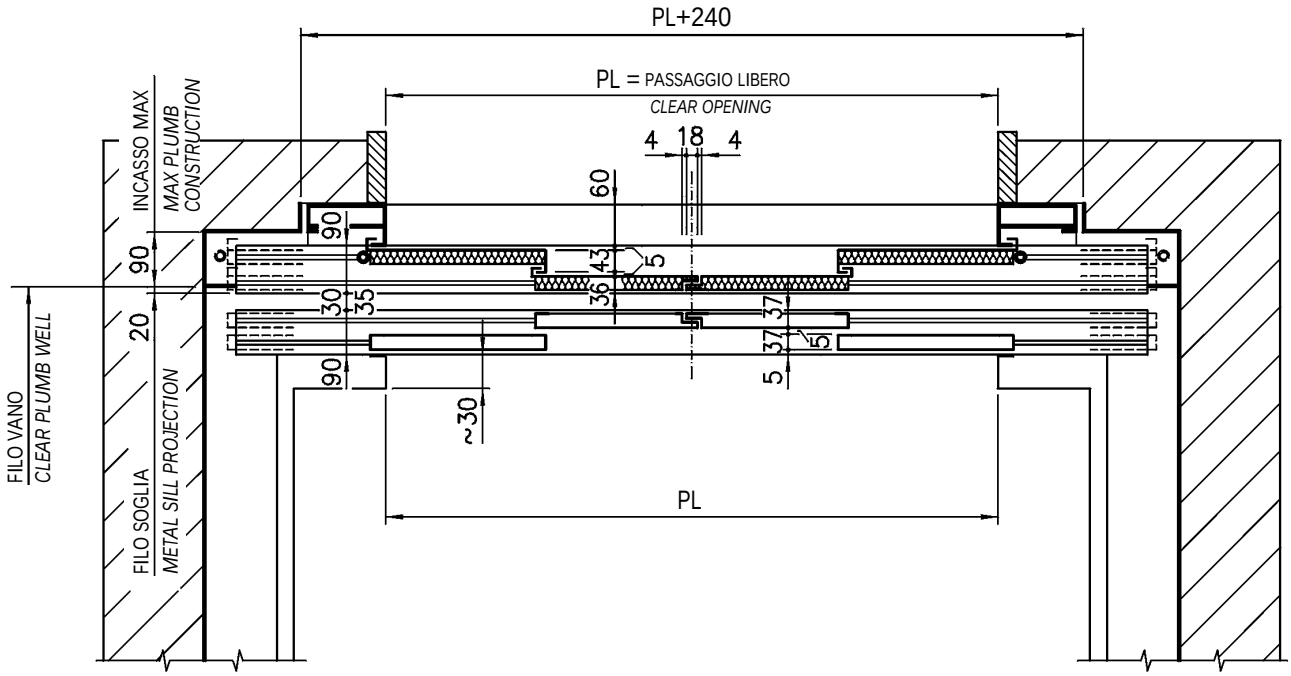

Nazione *Country*	Classe *Form*
Ungheria *Hungary*	30'
Romania *Romania*	120'

ACCOPPIAMENTO PORTA 4 ANTE OPPOSTE TAGLIAFUOCO, TYP 41-42/C

ARRANGEMENT FOR FOUR PANELS FIRE-CUTTING CENTRE PARTING DOOR

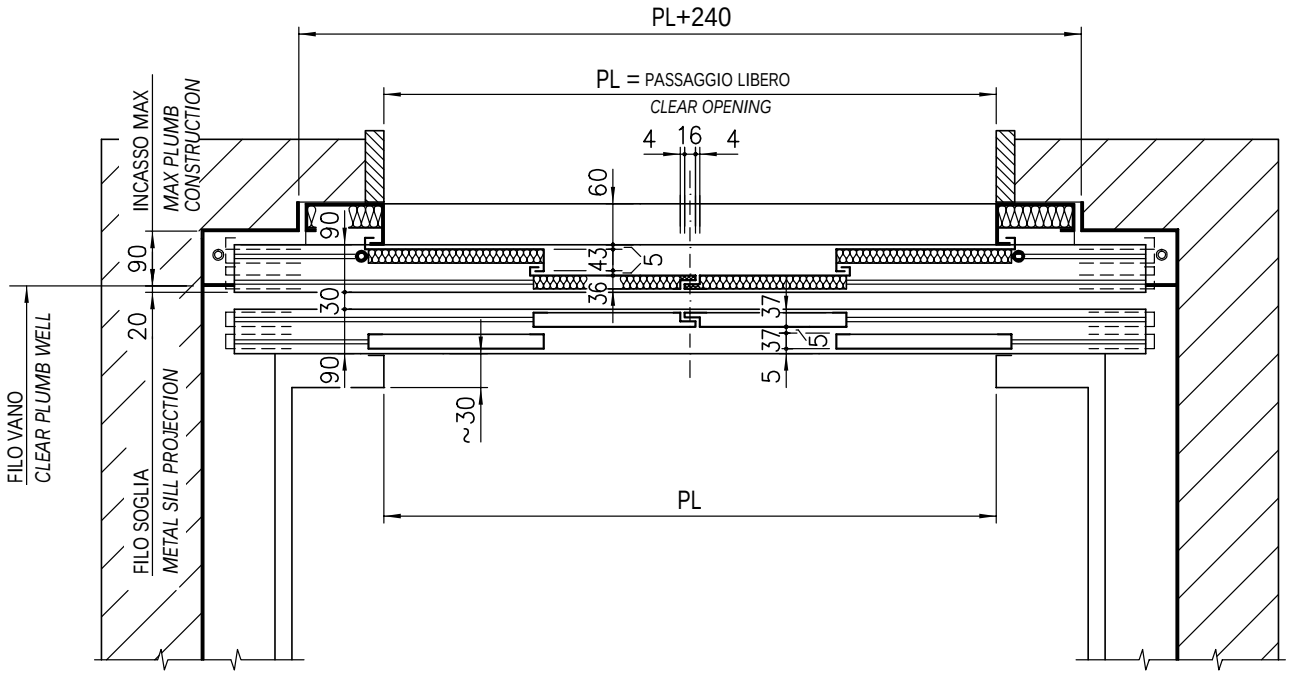

Nazione *Country*	Classe *Form*
Italia *Italy*	REI 60 (LH ≤ 2700) REI 120 (LH ≤ 2700)

PORTE AUTOMATICHE SERIE 3201-HYDRA
AUTOMATIC DOORS SERIES 3201-HYDRA

Cod. 3201.30.0300
Pag./*page* 5.12.10
Data/*date* 25.03.2002
Vers./*version* A

PORTA DI PIANO 4 ANTE OPPOSTE TAGLIAFUOCO, TYP 41/C PL=1200÷3200

FOUR PANELS FIRE-CUTTING CENTRE PARTING LANDING DOOR

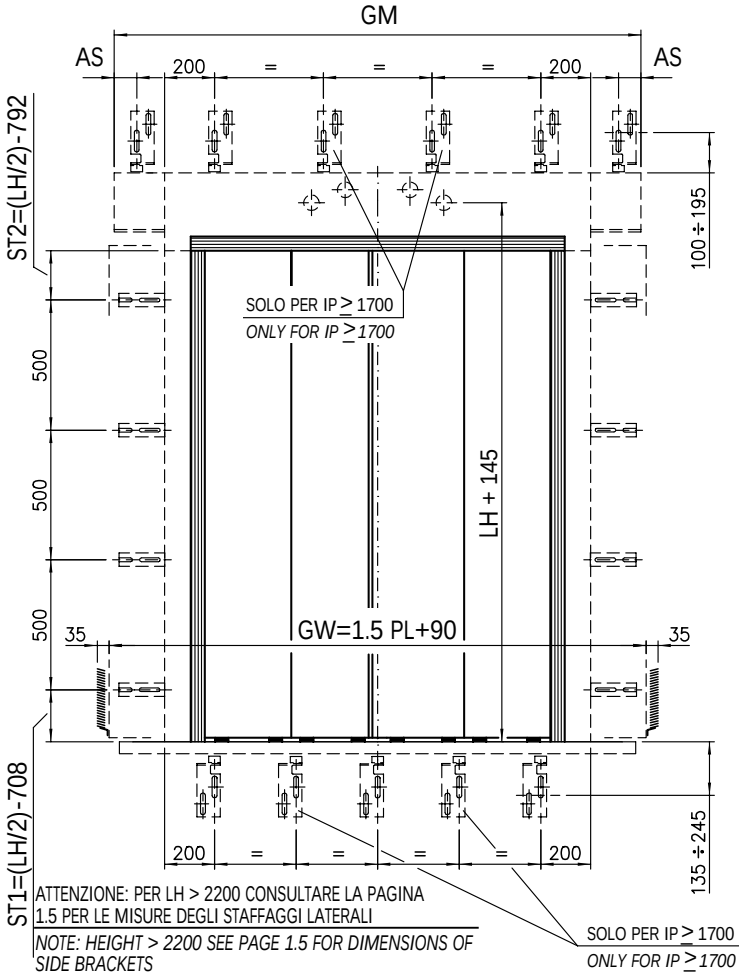

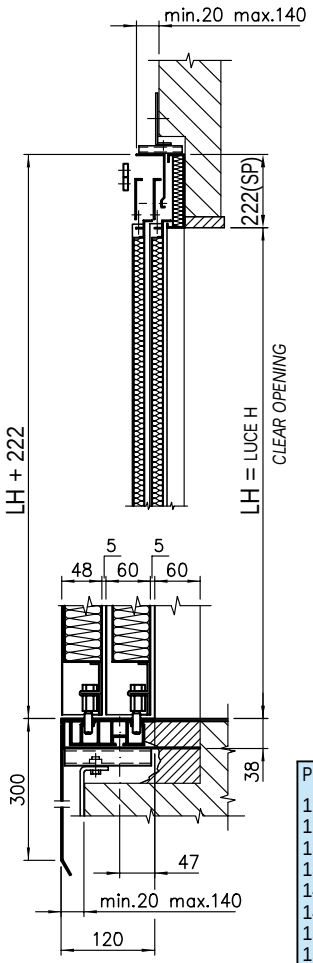

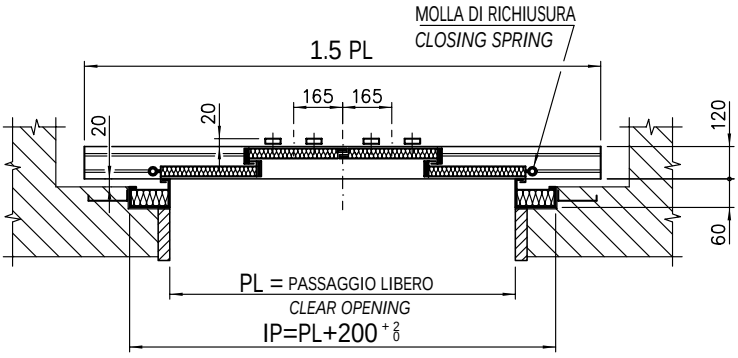

PL	GM	GW	As
1200	1950	1890	140
1250	2000	1965	165
1300	2050	2040	190
1350	2100	2115	215
1400	2220	2190	55
1450	2270	2265	80
1500	2420	2340	155
1550	2470	2415	180
1600	2520	2490	205
1650	2570	2565	230
1700	2620	2640	55
1750	2740	2715	115
1800	2850	2790	170
1850	2900	2865	195
1900	2950	2940	220
1950	3000	3015	245
2000	3140	3090	115
2050	3190	3165	140
2100	3240	3240	165
2150	3340	3315	215
2200	3390	3390	
2250	3540	3465	290
2300	3590	3540	115
2350	3640	3615	140
2400	3750	3690	170
2450	3800	3765	195
2500	3850	3840	220
2550	3900	3915	245
2600	3990	3990	60
2650	4140	4065	135
2700	4190	4140	100
2750	4240	4215	125
2800	4290	4290	150
2850	4440	4365	120
2900	4490	4440	145
2950	4540	4515	170
3000	4590	4590	120
3050	4740	4665	195
3100	4790	4740	120
3150	4840	4815	145
3200	4890	4890	120

PER LE DIMENSIONI CERTIFICATE VEDERE PAG. 1.21.3
FOR THE CERTIFIED DIMENSIONS SEE PAGE 1.21.3

VANO MURATURA PER PORTA 4 ANTE OPPOSTE TAGLIAFUOCO, TYP 41/C

SHAFT WALL FOR FOUR PANELS FIRE-CUTTING CENTRE PARTING LANDING DOOR

ATTENZIONE: PER LH > 2200 CONSULTARE LA PAGINA 1.5 PER LE MISURE DEGLI STAFFAGGI LATERALI

NOTE: HEIGHT > 2200 SEE PAGE 1.5 FOR DIMENSIONS OF SIDE BRACKETS

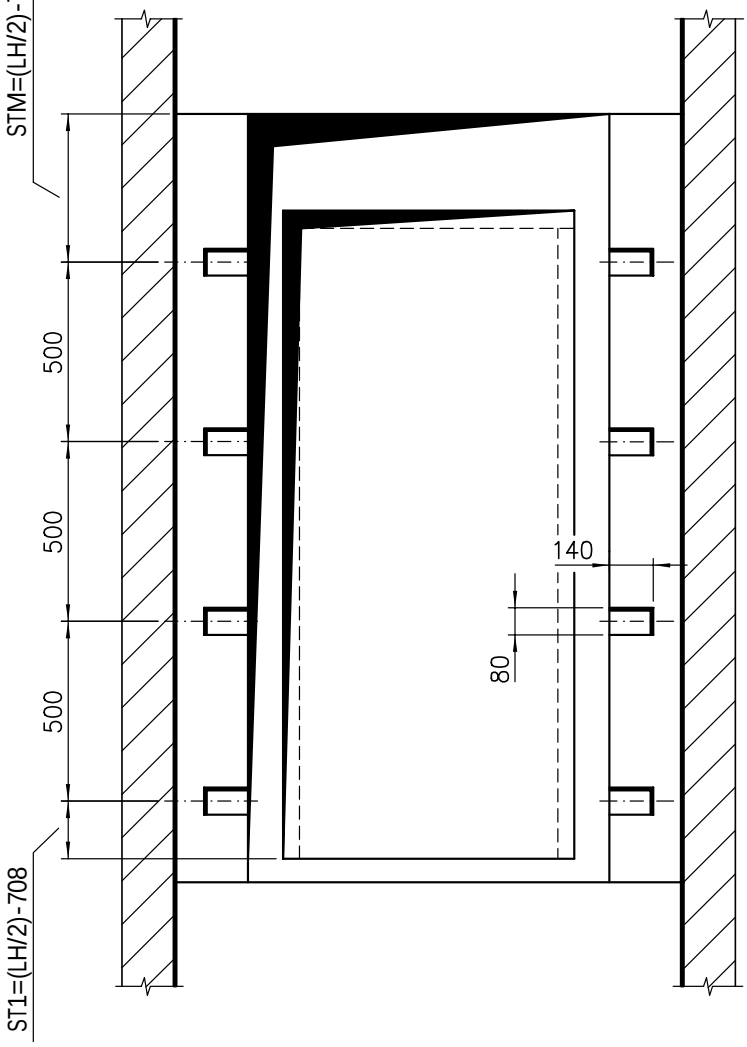

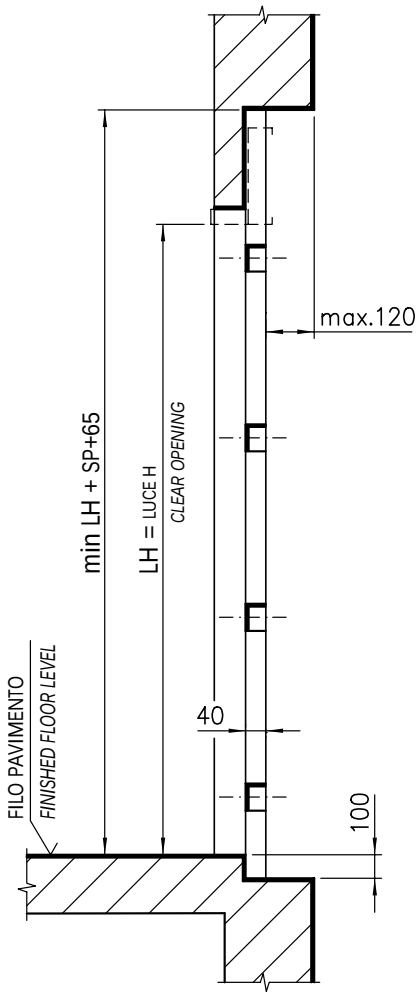

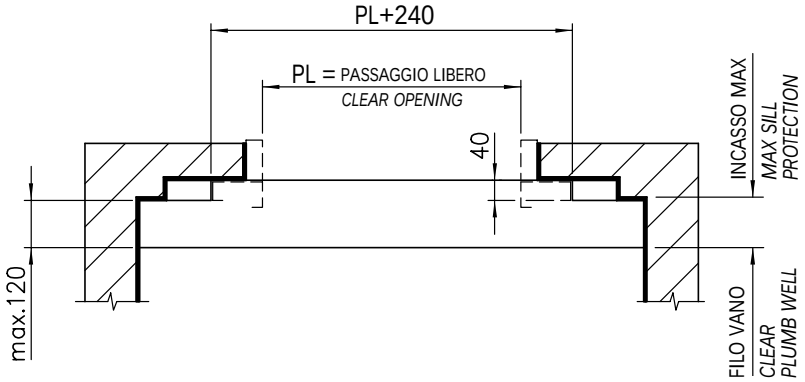

Nazione *Country*	Classe *Form*
Italia *Italy*	REI 60 (LH > 2700) REI 120 (LH > 2700)

ACCOPPIAMENTO PER PORTA TAGLIAFUOCO 4 ANTE OPPOSTE, TYP 41-42/C

ARRANGEMENT FOR FOUR PANELS FIRE-CUTTING CENTRE PARTING DOOR

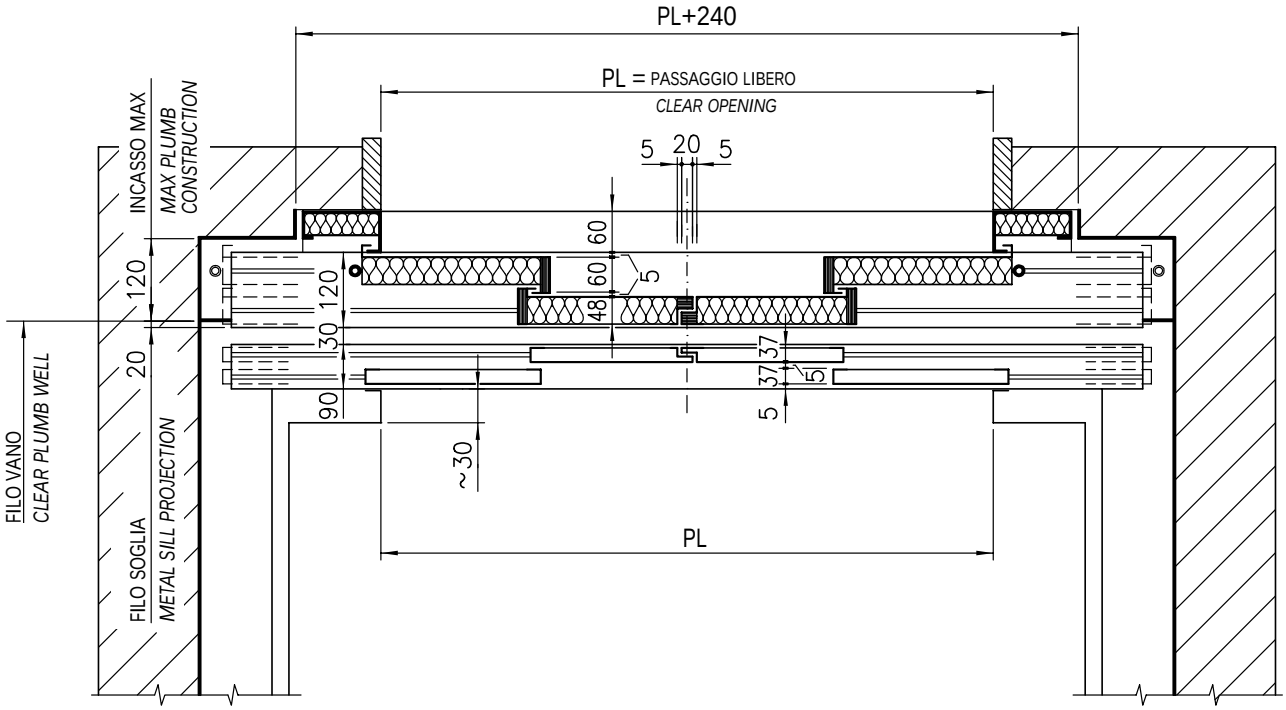

Nazione *Country*	Classe *Form*
Italia *Italy*	REI 60 (LH > 2700) REI 120 (LH > 2700)

MONTAGGIO PORTA CON MONTANTI FISSI - PORTA 4 ANTE OPPOSTE, TYP 41/C-43/R

DOOR ASSEMBLY WITH JAMBS - FOUR PANELS CENTRE PARTING LANDING DOOR

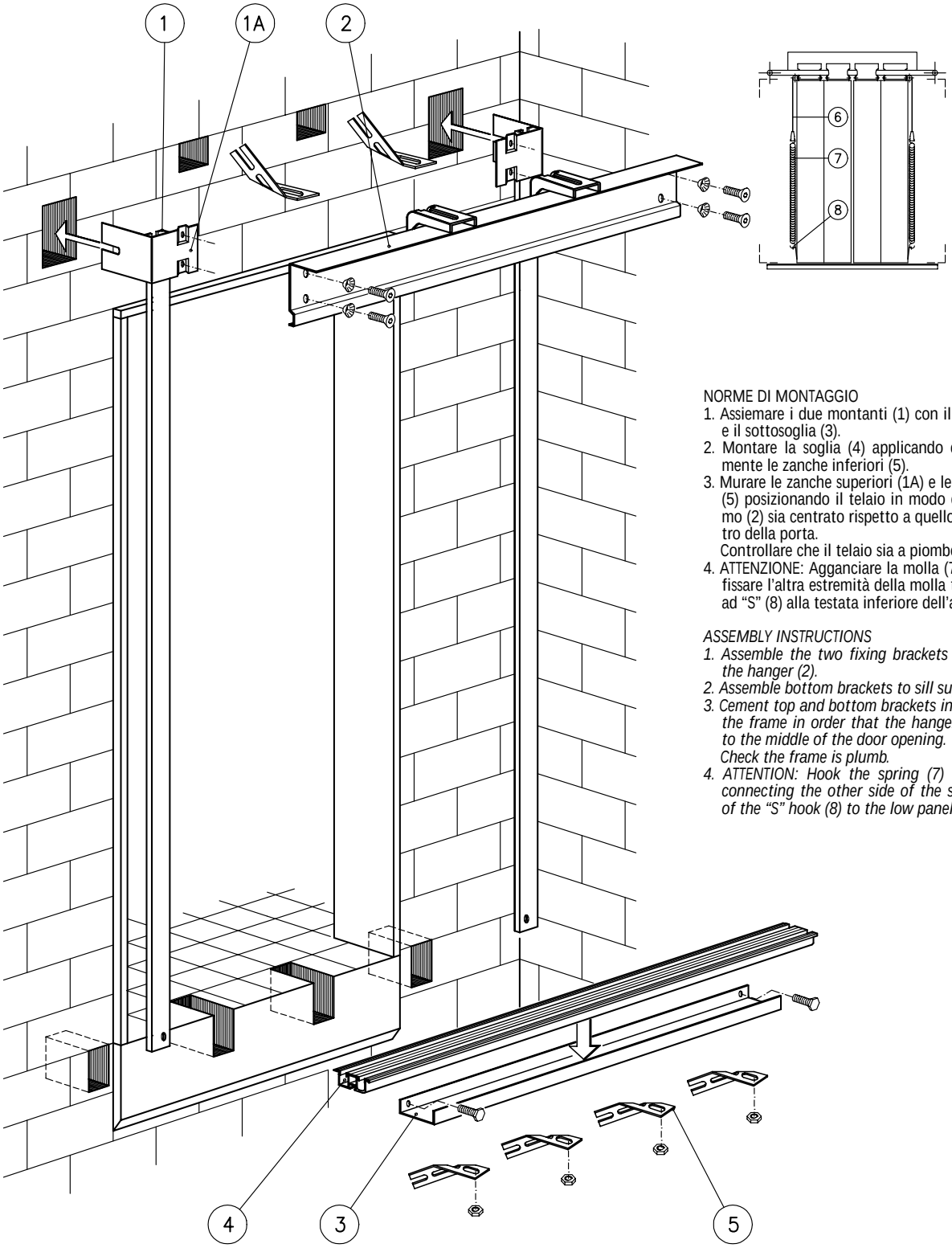

NORME DI MONTAGGIO

1. Assiemare i due montanti (1) con il meccanismo (2) e il sottosoglia (3).
2. Montare la soglia (4) applicando contemporaneamente le zanche inferiori (5).
3. Murare le zanche superiori (1A) e le zanche inferiori (5) posizionando il telaio in modo che il meccanismo (2) sia centrato rispetto a quello che sarà il centro della porta.
   Controllare che il telaio sia a piombo.
4. ATTENZIONE: Agganciare la molla (7) alla fune (6) e fissare l'altra estremità della molla tramite il gancio ad "S" (8) alla testata inferiore dell'antina.

ASSEMBLY INSTRUCTIONS

1. *Assemble the two fixing brackets of jambs (1) to the hanger (2).*
2. *Assemble bottom brackets to sill support (3).*
3. *Cement top and bottom brackets into wall. Position the frame in order that the hanger (2) is centered to the middle of the door opening.*
   Check the frame is plumb.
4. *ATTENTION: Hook the spring (7) to the rope (6) connecting the other side of the spring by means of the "S" hook (8) to the low panel head.*

MONTAGGIO PORTA CON DIME RECUPERABILI - PORTA 4 ANTE OPPOSTE, TYP 41/C-43/R

DOOR ASSEMBLY WITH RECLAIMABLE TEMPLATE - FOUR PANELS CENTRE PARTING LANDING DOOR

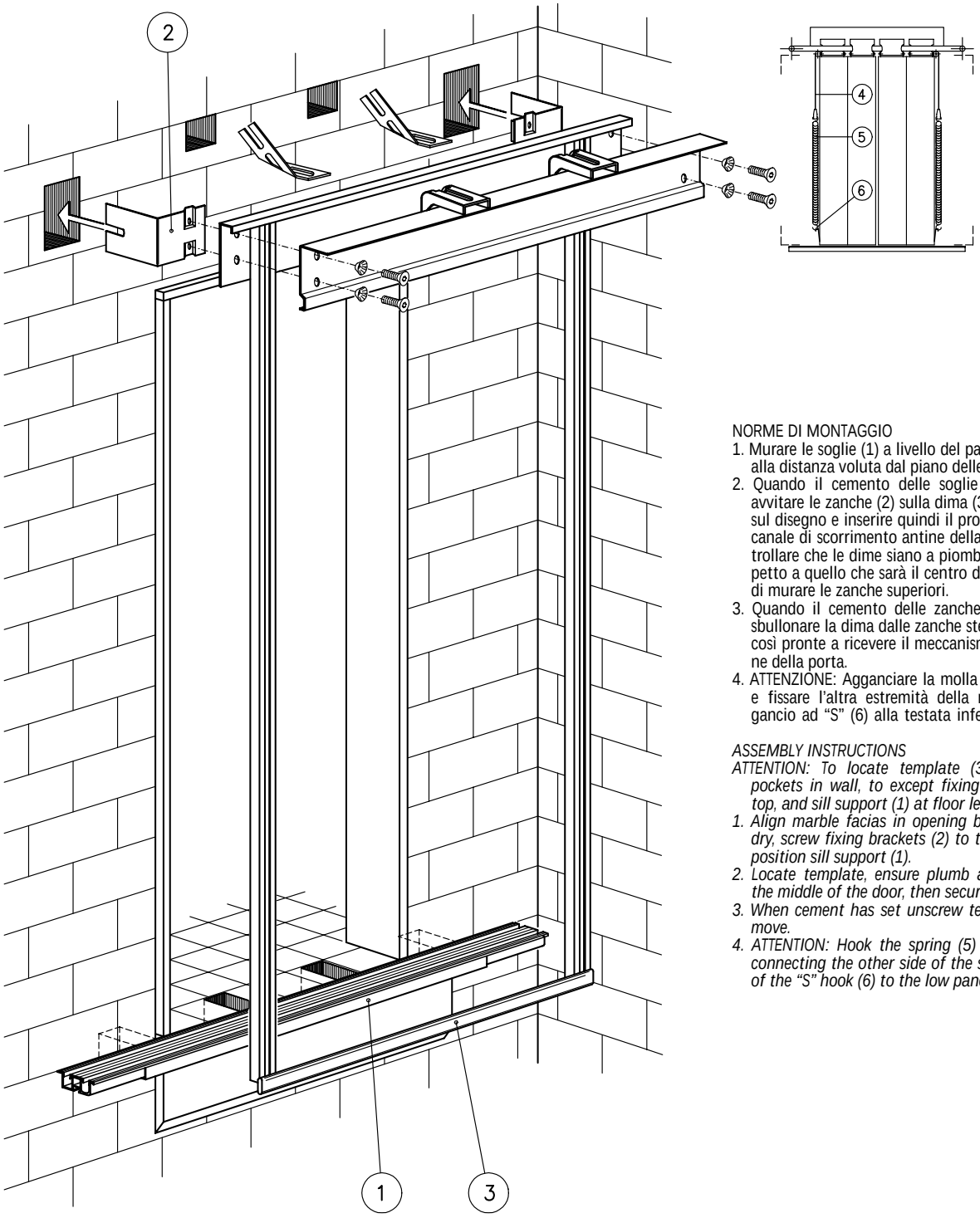

NORME DI MONTAGGIO

1. Murare le soglie (1) a livello del pavimento finito e alla distanza voluta dal piano delle guide.
2. Quando il cemento delle soglie ha fatto presa avvitare le zanche (2) sulla dima (3) come indicato sul disegno e inserire quindi il profilo inferiore nel canale di scorrimento antine della soglia (1). Controllare che le dime siano a piombo e centrate rispetto a quello che sarà il centro della porta, quindi murare le zanche superiori.
3. Quando il cemento delle zanche ha fatto presa sbullonare la dima dalle zanche stesse che saranno così pronte a ricevere il meccanismo di sospensione della porta.
4. ATTENZIONE: Agganciare la molla (5) alla fune (4) e fissare l'altra estremità della molla tramite il gancio ad "S" (6) alla testata inferiore del'antina.

ASSEMBLY INSTRUCTIONS

ATTENTION: To locate template (3) first cut-out pockets in wall, to except fixing brackets (2) at top, and sill support (1) at floor level.

1. *Align marble facias in opening before cement is dry, screw fixing brackets (2) to template (3) and position sill support (1).*
2. *Locate template, ensure plumb and centered to the middle of the door, then secure.*
3. *When cement has set unscrew template, and remove.*
4. *ATTENTION: Hook the spring (5) to the rope (4) connecting the other side of the spring by means of the "S" hook (6) to the low panel head.*

VANO MURATURA PORTA SENZA STIPITI - PORTA 4 ANTE OPPOSTE, TYP 41/C - 43/R

SHAFT WALL FOR DOOR WITHOUT FRAME - FOUR PANELS CENTRE PARTING LANDING DOOR

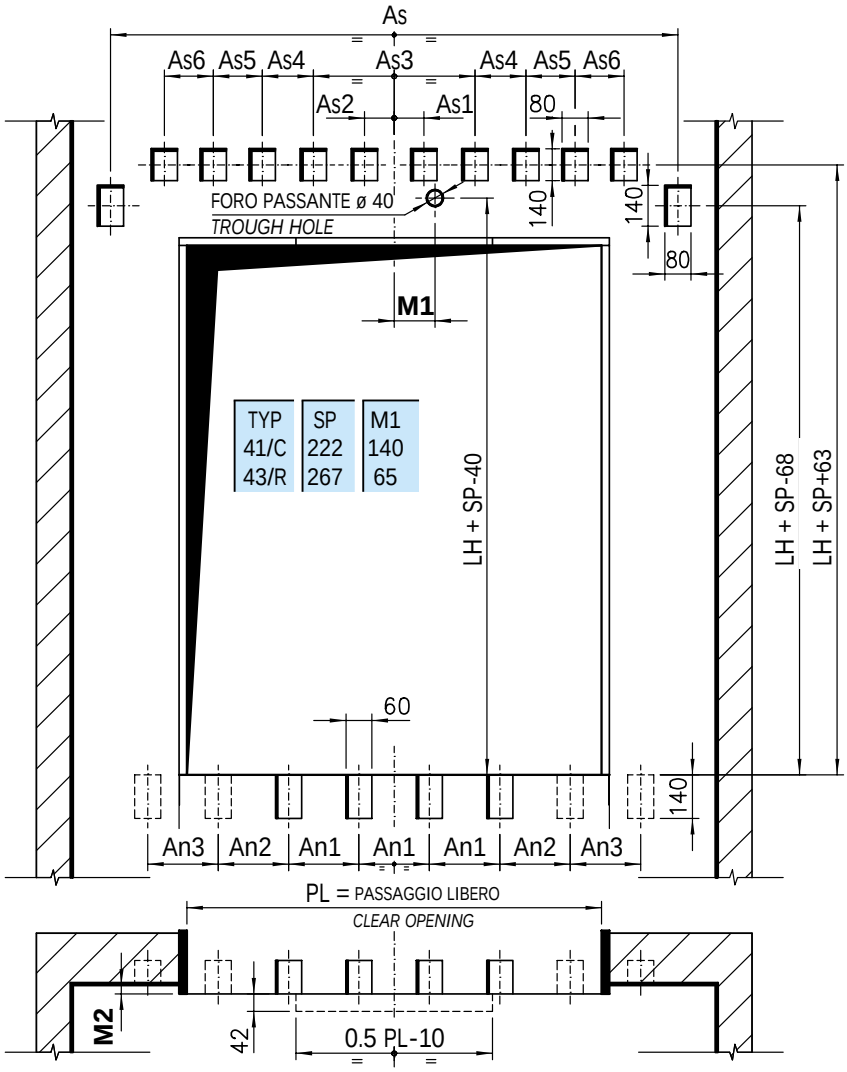

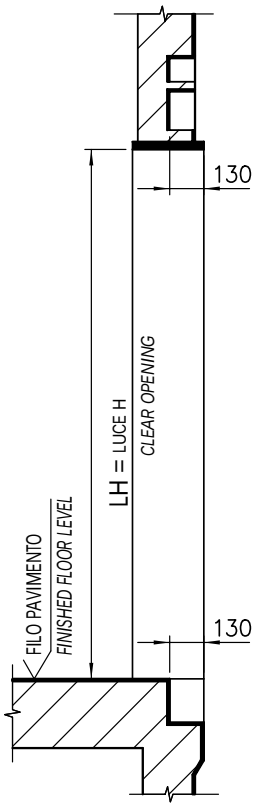

DETETRMINAZIONE MECCANISMI RINFORZATI SECONDO PAG. 1.18
FOR APPLICATION OF STRENGTHENED HANGERS SEE PAGE 1.18

M2	20	Fissaggio con montanti *Assembly with jambs*
	15	Fissaggio con dime rec. *Assembly with rec. temp.*

TYP 43/R

PL	An1	As1	As2	As3	Meccanismi Standard *Standard Hangers* As	Meccanismi Standard *Standard Hangers* As4	Meccanismi per eseecuz. speciali *Hangers for special executions* As	Meccanismi per eseecuz. speciali *Hangers for special executions* As4
600	250	235	235	/	1070	/	1220	/
650								
700								
750							1370	
800								
850				770			1520	225
900								190
950							1670	265
1000	400	/	30	840	1520			
1050							1820	340
1100								
1150				920			1970	375

TYP 41/C

PL	An1	An2	An3	As	Meccanismi Standard *Standard Hangers* As1	As2	As3	As4	As5	Meccanismi Rinforzati *Strengthened Hangers* As1	As2	As3	As4	As5	As6
1200 ÷ 1350	550	/	/	1970	/	30	1070	300	/	235	330	1090	290	/	370
1400							770	225				1310	400		
1450															
1500 ÷ 1550	700			2420			1510	300				1510	300		
1600 ÷ 1650													500		
1700 ÷ 1750	500	500		2820			1670	420				1670	420		
1800 ÷ 1950							1210	350	300			1210	350	500	
2000 ÷ 2150	590	590		3270	255	255	1310	400	425			1310	400	425	
2200 ÷ 2250												1360	425	575	
2300 ÷ 2350															
2400 ÷ 2450	486	486		3720			1410	450	550			1410	450	550	
2500 ÷ 2550															
2600 ÷ 2650							1510	500	450	255	255	1450	470	370	
2700 ÷ 2800												1510	500		
2850	465	465	465	4510											
2900	471	471	471	4560								1610	550		
2950	477	477	477	4610										375	
3000	482	482	482	4660											
3050	498	498	498	4810	/	/	/	/	/			1690	585		
3100	504	504	504	4860											
3150	510	510	510	4910										425	420
3200	515	515	515	4960								1710	600	435	435

PORTE AUTOMATICHE SERIE 3201-HYDRA
AUTOMATIC DOORS SERIES 3201-HYDRA

Cod. 3201.30.0300
Pag./*page* 6.0
Data/*date* 10.02.2003
Vers./*version* A

PORTA DI CABINA 6 ANTE OPPOSTE, TYP 66/R PL=900÷1700
SIX PANELS CENTRE PARTING CAR DOOR

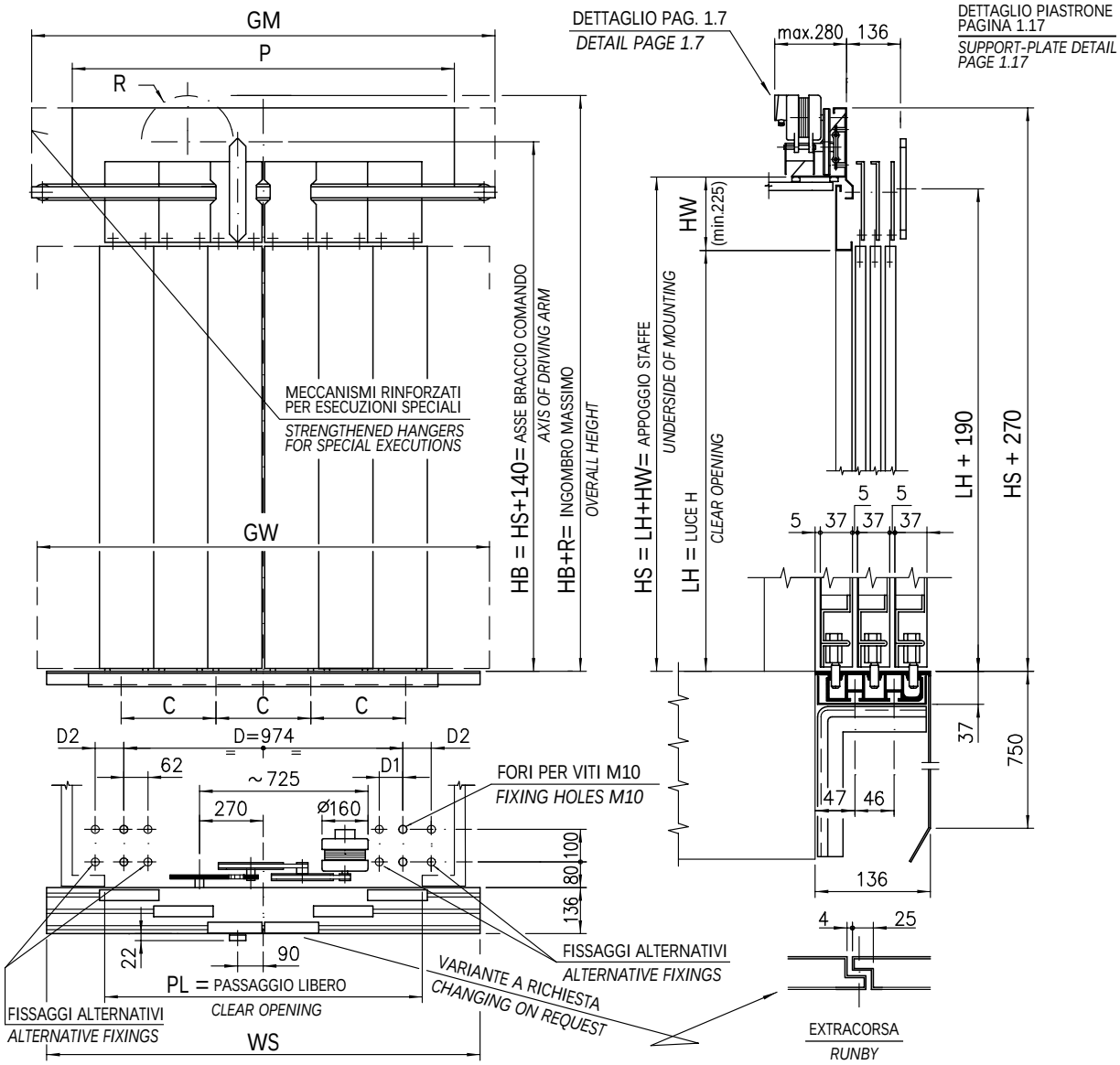

	PL	Peso tot. *Tot. weight* Kg LH=2000	Rapporto *Ratio*	Motore C.A. - *A.C. Motor* Assorbimento Amp. *Current Amp.* 125V	220V	380V	Coppia *Torque* Kg.cm	R	C	D1	D2	GW	WS	Meccanismi Standard *Standard Hangers* GM	P	Meccanismi Rinforzati *Strengthened Hangers* GM = P
	900	135						140				1300	1300	1300		1350
	950	137						145	250		/	1350	1350	1350	1000	1400
	1000	139						149				1400	1400	1400		1450
*	1050	145						153				1450	1450	1500		1550
*	1100	150						157				1525	1500	1550		1600
*	1150	152						161				1575	1530	1600		1650
*	1200	171	1/89	0,9	0,52	0,3	24	165	400	217		1650	1600	1700	1450	1750
*	1250	173						170			225	1725	1650	1750		1800
*	1300	175						174				1775	1730	1800		1850
	1350	177						178				1850	1800	1850		1900
	1400	185						182	550			1925	1850	1900	1900	1950
*	1450	188						186				1975	1930	2000		2050
	Dimensioni a richiesta – *Dimensions on request*															
	1500	187						190				2050	2000	2050		2100
	1550	188						195				2125	2050	2100		2150
*	1600	191	1/89	0,9	0,52	0,3	24	199	550	/	225	2175	2130	2200	1900	2250
	1650	193						203				2250	2200	2250		2300
	1700	194						207				2300	2250	2300		2350

* ATTENZIONE: GM > GW
ATTENTION: GM > GW

PORTE AUTOMATICHE SERIE 3201-HYDRA
AUTOMATIC DOORS SERIES 3201-HYDRA

Cod. 3201.30.0300
Pag./*page* 6.0.3
Data/*date* 10.02.2003
Vers./*version* A

PORTA DI CABINA 6 ANTE OPPOSTE CON BLOCCAGGIO FUORI PIANO, TYP 66/R PL=900÷1700

SIX PANELS CENTRE PARTING CAR DOOR WITH BETWEEN FLOOR BLOCKAGE

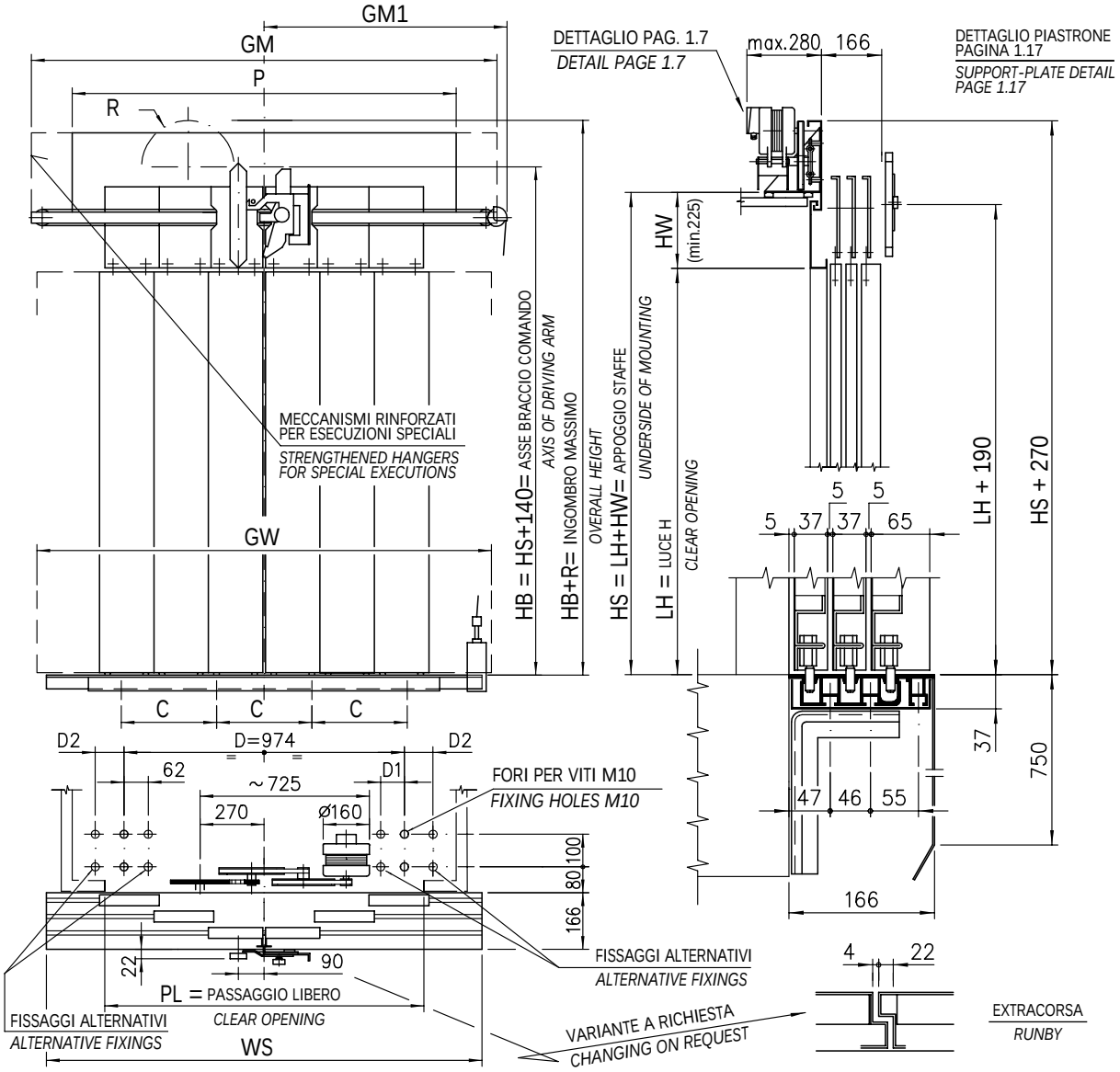

	PL	Peso tot. *Tot. weight* Kg LH=2000	Rapporto *Ratio*	Motore C.A. - *A.C. Motor* Assorbimento Amp. *Current Amp.* 125V	220V	380V	Coppia *Torque* Kg.cm	R	C	D1	D2	GW	WS	Meccanismi Standard *Standard Hangers* GM	P	Meccanismi Rinforzati *Strengthened Hangers* GM = P
	900	135						140				1300	1300	1300		1350
	950	137						145	250		/	1350	1350	1350	1000	1400
	1000	139						149				1400	1400	1400		1450
*	1050	145						153				1450	1450	1500		1550
*	1100	150						157				1525	1500	1550		1600
*	1150	152						161				1575	1530	1600		1650
*	1200	171	1/89	0,9	0,52	0,3	24	165	400	217		1650	1600	1700	1450	1750
*	1250	173						170			225	1725	1650	1750		1800
*	1300	175						174				1775	1730	1800		1850
	1350	177						178				1850	1800	1850		1900
	1400	185						182	550			1925	1850	1900	1900	1950
*	1450	188						186				1975	1930	2000		2050
	Dimensioni a richiesta – *Dimensions on request*															
	1500	187						190				2050	2000	2050		2100
	1550	188						195				2125	2050	2100		2150
*	1600	191	1/89	0,9	0,52	0,3	24	199	550	/	225	2175	2130	2200	1900	2250
	1650	193						203				2250	2200	2250		2300
	1700	194						207				2300	2250	2300		2350

* ATTENZIONE: GM > GW
ATTENTION: GM > GW

PORTE AUTOMATICHE SERIE 3201-HYDRA
AUTOMATIC DOORS SERIES 3201-HYDRA

Cod.	3201.30.0300
Pag./*page*	6.1
Data/*date*	22.10.2003
Vers./*version*	A

PORTA DI CABINA 6 ANTE OPPOSTE, TYP 63/C PL=1200÷1850

SIX PANELS CENTRE PARTING CAR DOOR

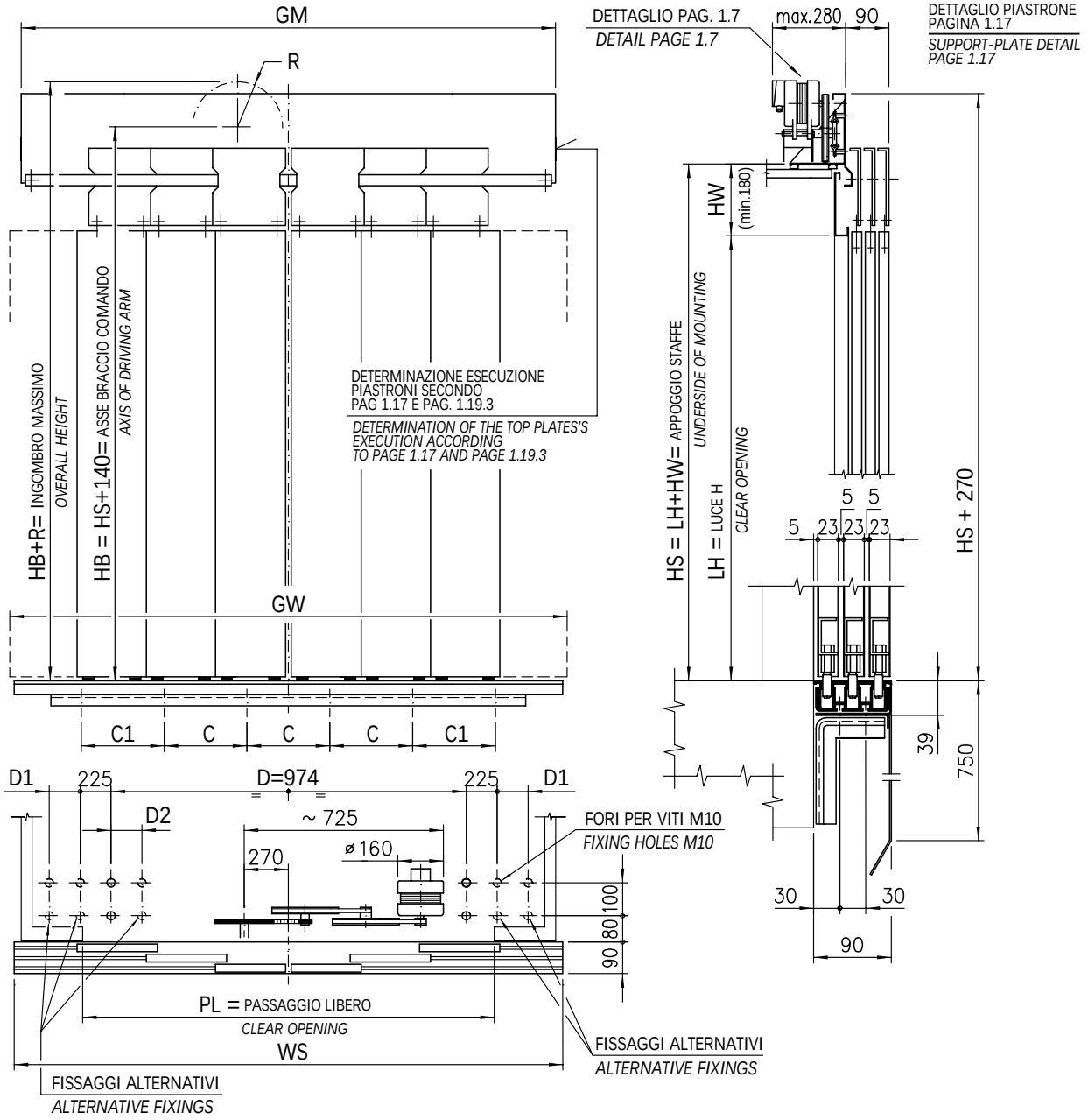

	PL	Peso totale *Total weight* Kg LH=2000	Rapporto *Ratio*	Motore C.A. - *A.C. Motor* Assorbimento Amp. *Current Amp.* 125 V	220 V	380 V	Coppia *Torque* Kg.cm	R	C	C1	D1	D2	GM	WS	GW
*	1200	172						165	490				1725	1600	1650
*	1250	173						169	506				1775	1650	1716
*	1300	175						174	523	/			1825	1730	1783
*	1350	177						177	540		/	62	1875	1800	1850
*	1400	180						182	334	334			1925	1850	1916
	1450	183						186	344	344			1975	1930	1983
	1500	186	1/89	0,9	0,52	0,3	24	190	354	354			2025	2000	2050
	1550	189						195	364	364			2075	2050	2116
*	1600	195						199	390	390			2205	2130	2183
*	1650	198						203	400	400	163	/	2255	2200	2250
	1700	200						207	410	410			2305	2250	2316
	1750	203						211	420	420			2355	2330	2383
*	1800	208						215	440	440			2455	2400	2450
	1850	211	1/107					219	450	450			2505	2450	2516

* ATTENZIONE: GM > GW
ATTENTION: GM > GW

PORTE AUTOMATICHE SERIE 3201-HYDRA
AUTOMATIC DOORS SERIES 3201-HYDRA

Cod. 3201.30.0300
Pag./*page* 6.2
Data/*date* 15.02.1999
Vers./*version* /

PORTA DI CABINA 6 ANTE OPPOSTE, TYP 63/C PL=1900÷2800
SIX PANELS CENTRE PARTING CAR DOOR

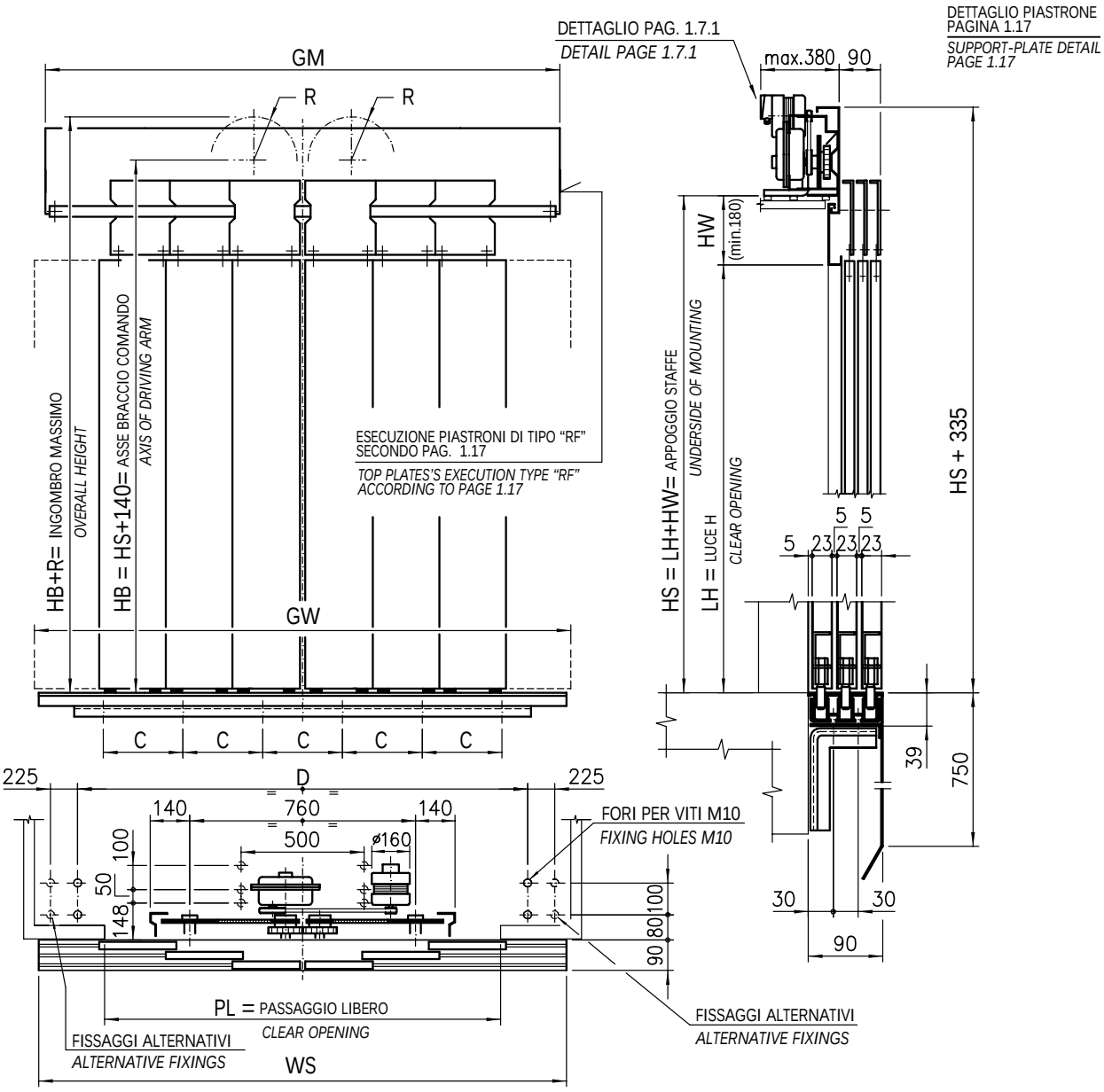

	PL	Peso totale *Total weight* Kg LH=2000	Rapporto *Ratio*	Motore C.A. - *A.C. Motor* Assorbimento Amp. *Current Amp.* 220 V	380 V	Coppia *Torque* Kg.cm	R	C	D	GM	WS	GW
	1900	261					224	460		2555	2530	2583
	1950	264					227	470		2605	2600	2650
	2000	266					232	480		2655	2650	2716
	2050	269					236	490		2705	2730	2783
	2100	271	1/143				240	500	1850	2755	2800	2850
	2150	274					244	510		2805	2850	2916
	2200	276					249	520		2855	2930	2983
	2250	279					253	530		2905	3000	3050
*	2300	290		0,52	0,3	30	257	410		3125	3050	3116
	2350	293					261	417		3175	3130	3183
	2400	295					265	424		3225	3200	3250
	2450	297					269	431		3275	3250	3316
	2500	300					274	439		3325	3330	3383
	2550	302	1/166				277	446		3375	3400	3450
	2600	305					282	453	2350	3425	3450	3516
	2650	309					286	460		3475	3530	3583
*	2700	318					290	486		3655	3600	3650
	2750	320					294	493		3705	3650	3716
	2800	322					299	500		3755	3730	3783

* ATTENZIONE: GM > GW
ATTENTION: GM > GW

PORTE AUTOMATICHE SERIE 3201-HYDRA
AUTOMATIC DOORS SERIES 3201-HYDRA

Cod. 3201.30.0300
Pag./*page* 6.3
Data/*date* 15.02.1999
Vers./*version* /

PORTA DI CABINA 6 ANTE OPPOSTE, TYP 62/C PL=1500÷1850
SIX PANELS CENTRE PARTING CAR DOOR

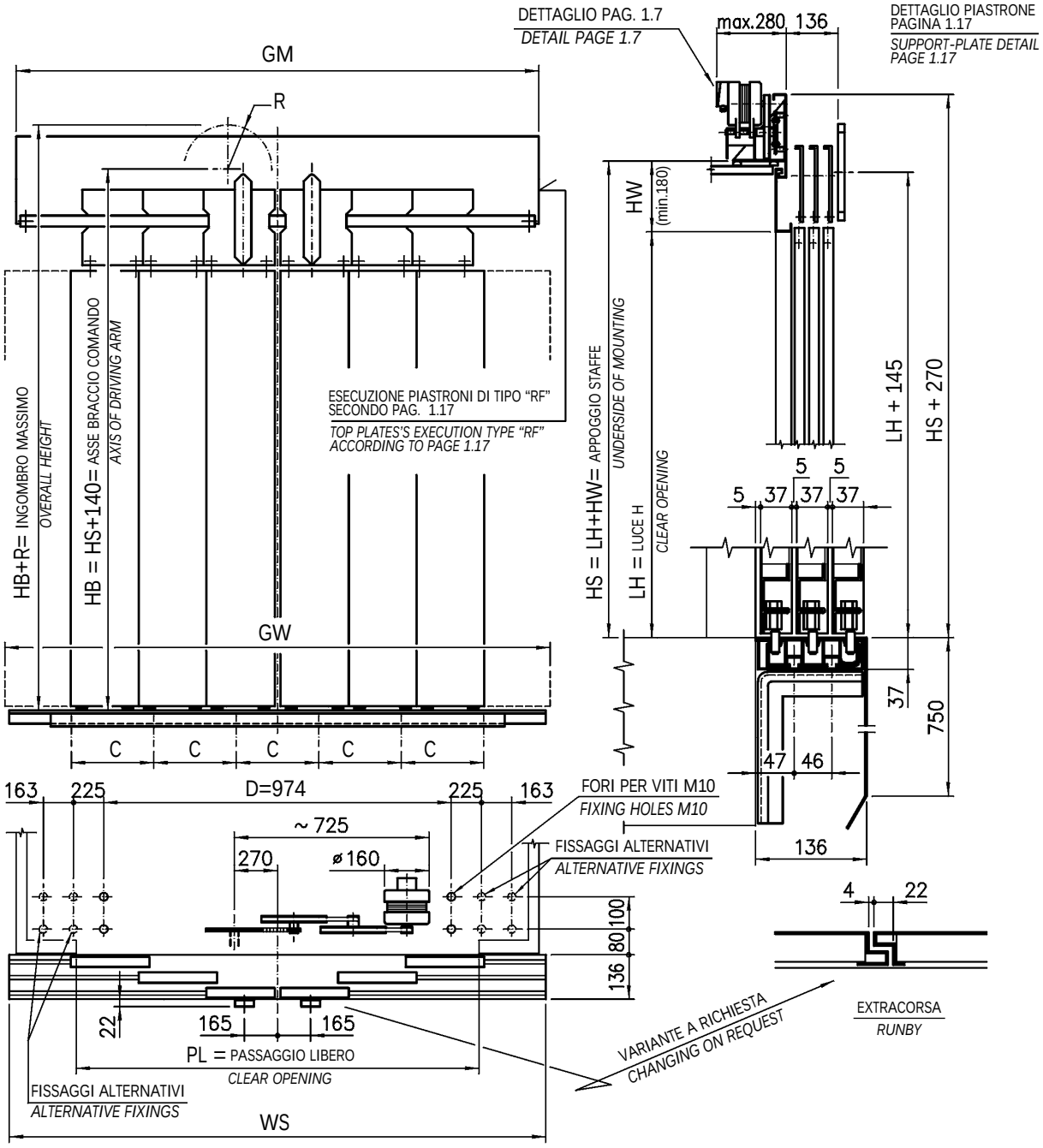

	PL	Peso totale *Total weight* Kg LH=2000	Rapporto *Ratio*	Motore C.A. - *A.C. Motor* Assorbimento Amp. *Current Amp.* 125 V	220 V	380 V	Coppia *Torque* Kg.cm	R	C	GM	WS	GW
	1500	186						190	354	2025	2000	2050
	1550	189						195	364	2075	2050	2116
*	1600	195						199	390	2205	2130	2183
*	1650	198	1/89	0,9	0,52	0,3	24	203	400	2255	2200	2250
	1700	200						207	410	2305	2250	2316
	1750	203						211	420	2355	2330	2383
*	1800	208						215	440	2455	2400	2450
	1850	211	1/107					219	450	2505	2450	2516

* ATTENZIONE: GM > GW
ATTENTION: GM > GW

PORTE AUTOMATICHE SERIE 3201-HYDRA
AUTOMATIC DOORS SERIES 3201-HYDRA

Cod. 3201.30.0300
Pag./*page* 6.4
Data/*date* 15.02.1999
Vers./*version* /

PORTA DI CABINA 6 ANTE OPPOSTE, TYP 62/C PL=1900÷3200
SIX PANELS CENTRE PARTING CAR DOOR

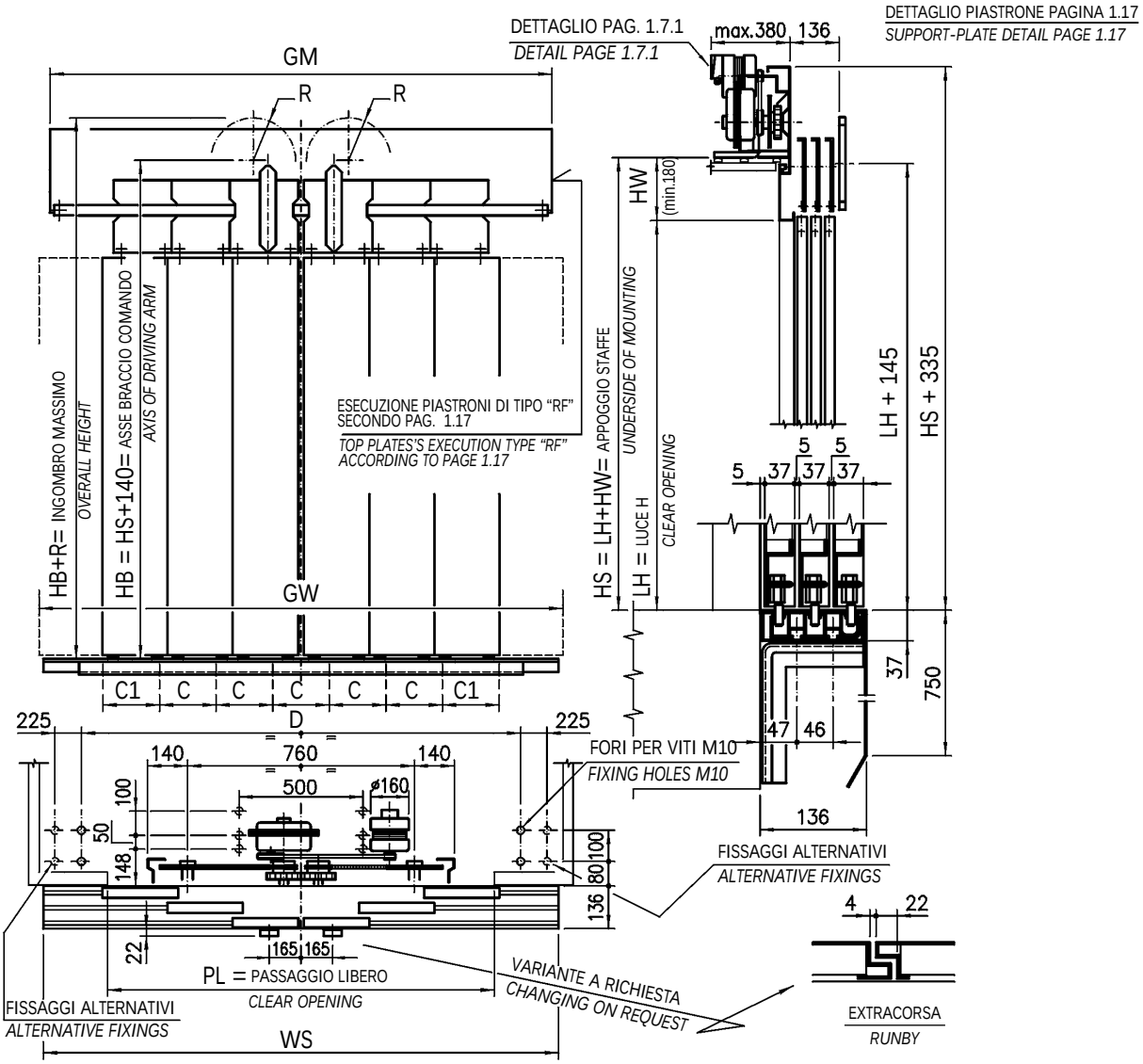

	PL	Peso tolale *Total weight* Kg LH=2000	Rapporto *Ratio*	Motore C.A. - *A.C. Motor* Assorbimento Amp. *Current Amp.* 220 V	380 V	Coppia *Torque* Kg.cm	R	C	C1	D	GM	WS	GW
	1900	261					224	460			2555	2530	2583
	1950	264					227	470			2605	2600	2650
	2000	266					232	480			2655	2650	2716
	2050	269					236	490			2705	2730	2783
	2100	271	1/143				240	500		1850	2755	2800	2850
	2150	274					244	510			2805	2850	2916
	2200	276					249	520			2855	2930	2983
	2250	279					253	530			2905	3000	3050
*	2300	290					257	410			3125	3050	3116
	2350	293					261	417	/		3175	3130	3183
	2400	295					265	424			3225	3200	3250
	2450	297					269	431			3275	3250	3316
	2500	300					274	439			3325	3330	3383
	2550	302	1/166	0,52	0,3	30	277	446			3375	3400	3450
	2600	305					282	453			3425	3450	3516
	2650	309					286	460			3475	3530	3583
*	2700	318					290	489			3655	3600	3650
	2750	320					294	493			3705	3650	3716
	2800	322					299	500		2350	3755	3730	3783
	2850	345					303	394			3805	3800	3850
	2900	348					307	400	400		3855	3850	3916
	2950	351					311	406	406		3905	3930	3983
	3000	369	1/200				315	411	411		3955	4000	4050
	3050	371					319	417	417		4005	4050	4116
	3100	374					324	422	422		4055	4130	4183
	3150	377					327	428	428		4105	4200	4250
	3200	379					332	433	433		4155	4250	4316

* ATTENZIONE: GM > GW
ATTENTION: GM > GW

PORTE AUTOMATICHE SERIE 3201-HYDRA
AUTOMATIC DOORS SERIES 3201-HYDRA

Cod. 3201.30.0300
Pag./*page* 6.4.0
Data/*date* 15.02.1999
Vers./*version* /

PORTA DI CABINA 6 ANTE CON TRASMISSIONE A CINGHIA, TYP 62/C PL=1500÷3200
SIX PANELS CENTRE PARTING CAR DOOR WITH BELT TRANSMISSION

NOTA: CON IL MODELLO SEMIAUTOMATICO LE MISURE NON CAMBIANO
NOTE: WITH SEMI-AUTOMATIC TYPE THE SIZES DON'T CHANGE

APPLICAZIONE QUADRI ELETTRICI SECONDO PAGINE 1.6.5 E 1.6.6
FOR CONTROLLERS APPLICATION SEE PAGES 1.6.5 AND 1.6.6

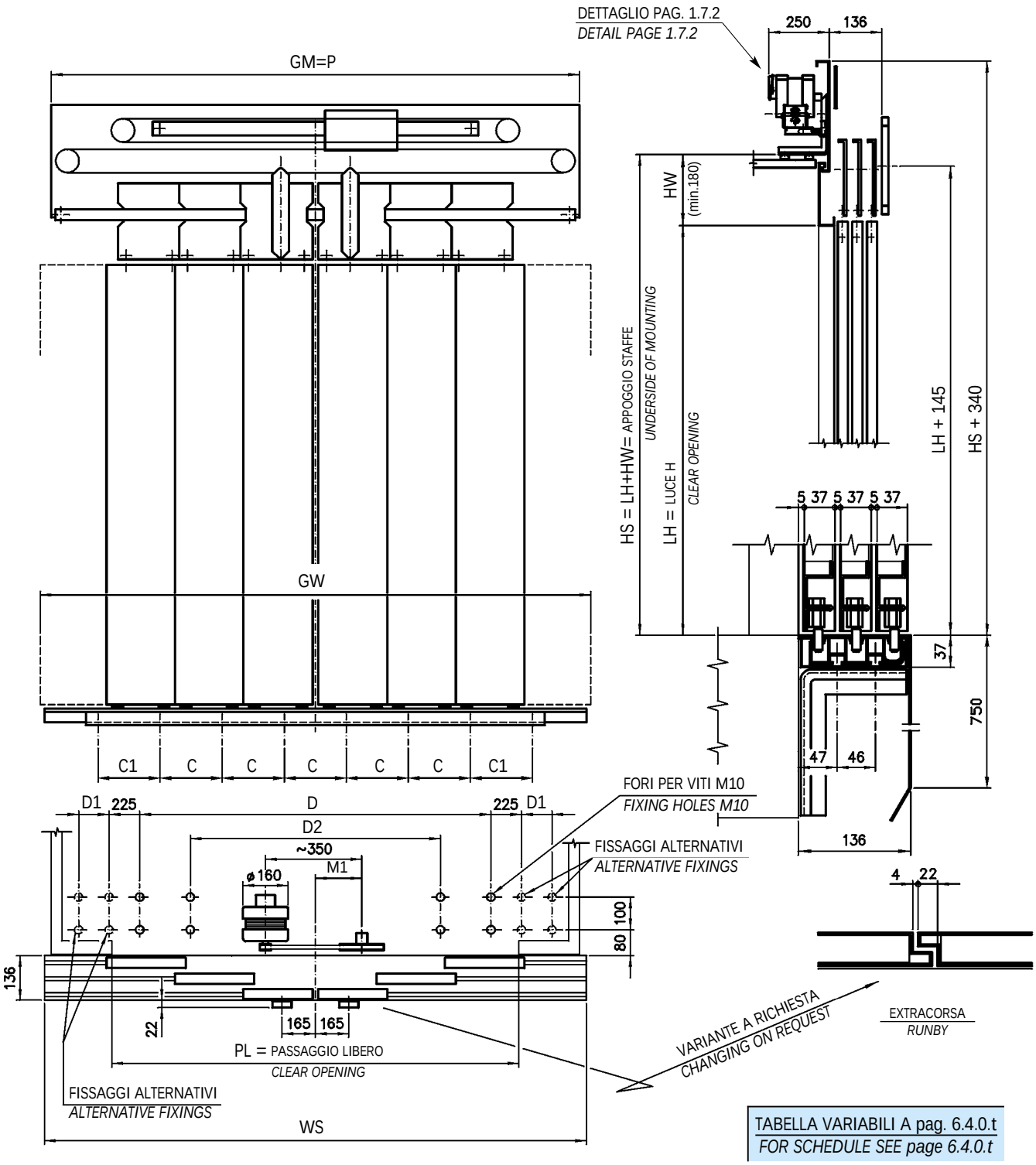

TABELLA VARIABILI A pag. 6.4.0.t
FOR SCHEDULE SEE page 6.4.0.t

PORTA DI CABINA 6 ANTE CON TRASMISSIONE A CINGHIA, TYP 62/C PL=1500÷3200

SIX PANELS CENTRE PARTING CAR DOOR WITH BELT TRANSMISSION

	PL	Peso totale *Total weight* Kg LH = 2000	C	C1	D	D1	D2	M1	GW	WS	GM=P	Ex.
	1500	186	354						2050	2000	2025	
	1550	189	364						2116	2050	2075	
*	1600	195	390						2183	2130	2205	
*	1650	198	400						2250	2200	2255	
	1700	200	410		974	163	/	610	2316	2250	2305	D
	1750	203	420						2383	2330	2355	
*	1800	208	440						2450	2400	2455	
	1850	211	450						2516	2450	2505	
	1900	261	460						2583	2530	2555	
	1950	264	470						2650	2600	2605	
	2000	266	480						2716	2650	2655	
	2050	269	490						2783	2730	2705	
	2100	271	500						2850	2800	2755	
	2150	274	510		1850				2916	2850	2805	
	2200	276	520	/					2983	2930	2855	
	2250	279	530						3050	3000	2905	
*	2300	290	410						3116	3050	3125	
	2350	293	417						3183	3130	3175	
	2400	295	424						3250	3200	3225	
	2450	297	431						3316	3250	3275	
	2500	300	439						3383	3330	3325	
	2550	302	446			/	500	800	3450	3400	3375	E
	2600	305	453						3516	3450	3425	
	2650	309	460						3583	3530	3475	
*	2700	318	489						3650	3600	3655	
	2750	320	493						3716	3650	3705	
	2800	322	500		2350				3783	3730	3755	
	2850	345	394						3850	3800	3805	
	2900	348	400	400					3916	3850	3855	
	2950	351	406	406					3983	3930	3905	
	3000	369	411	411					4050	4000	3955	
	3050	371	417	417					4116	4050	4005	
	3100	374	422	422					4183	4130	4055	
	3150	377	428	428					4250	4200	4105	
	3200	379	433	433					4316	4250	4155	

Ex. = ESECUZIONE / *EXECUTION* — RIFERIMENTO PAGINA 1.17.1 / *REFERENCE PAGE 1.17.1*

* ATTENZIONE. GM > GW / *ATTENTION: GM > GW*

PORTE AUTOMATICHE SERIE 3201-HYDRA
AUTOMATIC DOORS SERIES 3201-HYDRA

Cod. 3201.30.0300
Pag./*page* 6.4.0.2
Data/*date* 15.12.2001
Vers./*version* /

PORTA DI CABINA 6 ANTE OPPOSTE CON BLOCCAGGIO FUORI PIANO, TYP 62/C PL=1500÷1850

SIX PANELS CENTRE PARTING CAR DOOR WITH BETWEEN FLOOR BLOCKAGE

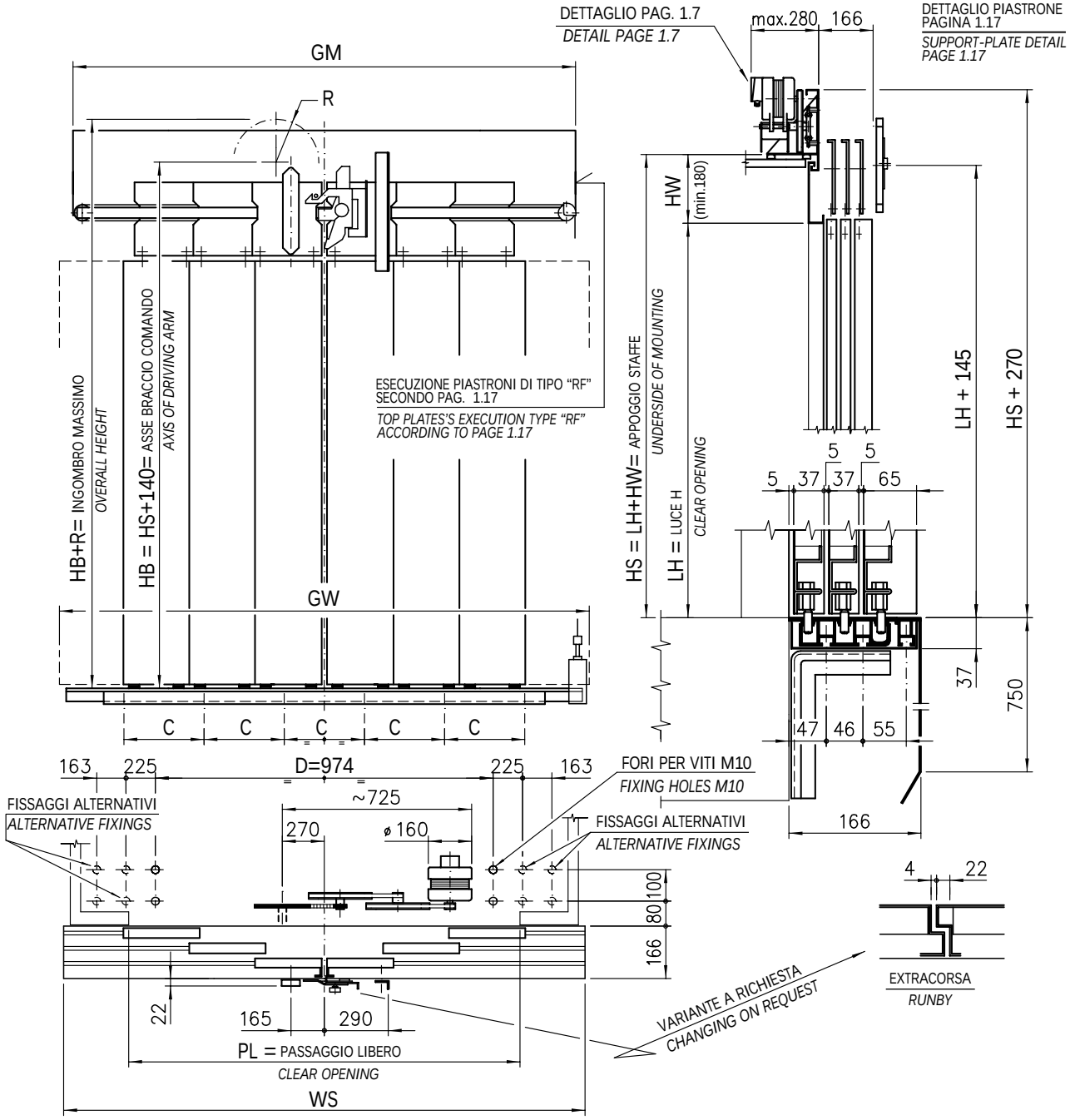

	PL	Peso totale *Total weight* Kg LH=2000	Rapporto *Ratio*	Motore C.A. - *A.C. Motor* Assorbimento Amp. *Current Amp.* 125 V	220 V	380 V	Coppia *Torque* Kg.cm	R	C	GM	WS	GW
	1500	197						190	354	2025	2000	2050
	1550	200						195	364	2075	2050	2116
*	1600	206						199	390	2205	2130	2183
*	1650	209	1/89	0,9	0,52	0,3	24	203	400	2255	2200	2250
	1700	211						207	410	2305	2250	2316
	1750	214						211	420	2355	2330	2383
*	1800	219						215	440	2455	2400	2450
	1850	222	1/107					219	450	2505	2450	2516

* ATTENZIONE: GM > GW
ATTENTION: GM > GW

PORTE AUTOMATICHE SERIE 3201-HYDRA
AUTOMATIC DOORS SERIES 3201-HYDRA

Cod. 3201.30.0300
Pag./*page* 6.4.0.3
Data/*date* 15.12.2001
Vers./*version* /

PORTA DI CABINA 6 ANTE OPPOSTE CON BLOCCAGGIO FUORI PIANO, TYP 62/C PL=1900÷2650

SIX PANELS CENTRE PARTING CAR DOOR WITH BETWEEN FLOOR BLOCKAGE

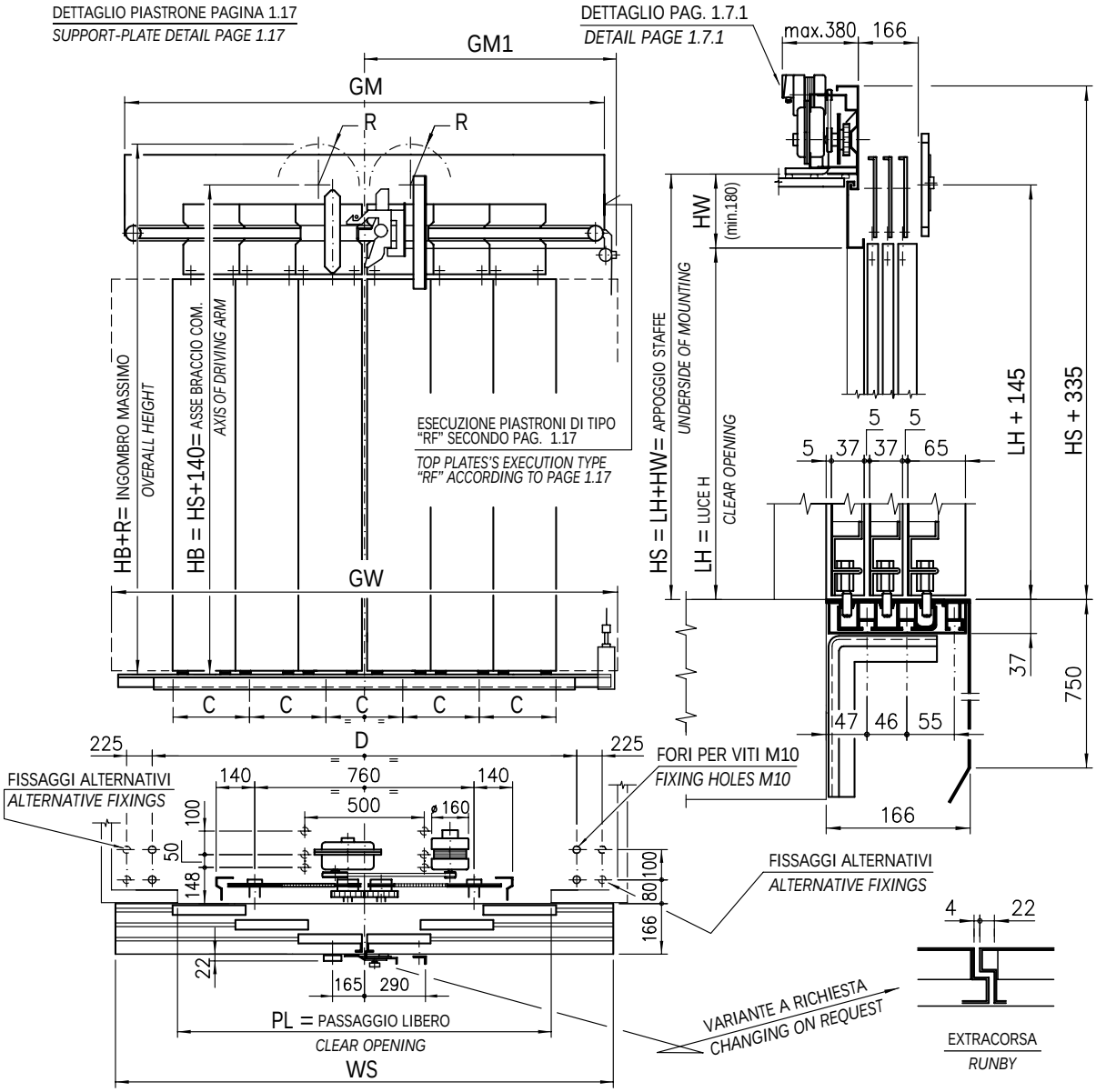

	PL	Peso tolale *Total weight* Kg LH=2000	Rapporto *Ratio*	Motore C.A. - *A.C. Motor* Assorbimento Amp. *Current Amp.* 220 V	380 V	Coppia *Torque* Kg.cm	R	C	D	GM	GM1	WS	GW
	1900	261					224	460		2555	1355	2530	2583
	1950	264					227	470		2605	1380	2600	2650
	2000	266					232	480		2655	1405	2650	2716
	2050	269					236	490	1850	2705	1430	2730	2783
	2100	271	1/143				240	500		2755	1455	2800	2850
	2150	274					244	510		2805	1480	2850	2916
	2200	276					249	520		2855	1505	2930	2983
	2250	279		0,52	0,3	30	253	530		2905	1530	3000	3050
*	2300	290					257	410		3125	1640	3050	3116
	2350	293					261	417		3175	1665	3130	3183
	2400	295					265	424		3225	1690	3200	3250
	2450	297	1/166				269	431	2350	3275	1715	3250	3316
	2500	300					274	439		3325	1740	3330	3383
	2550	302					277	446		3375	1765	3400	3450
	2600	305					282	453		3425	1790	3450	3516
	2650	309					286	460		3475	1815	3530	3583

* ATTENZIONE: GM > GW
ATTENTION: GM > GW

PORTA DI CABINA 6 ANTE OPPOSTE CON BLOCCAGGIO FUORI PIANO, TYP 62/C PL=2700÷3200

SIX PANELS CENTRE PARTING CAR DOOR WITH BETWEEN FLOOR BLOCKAGE

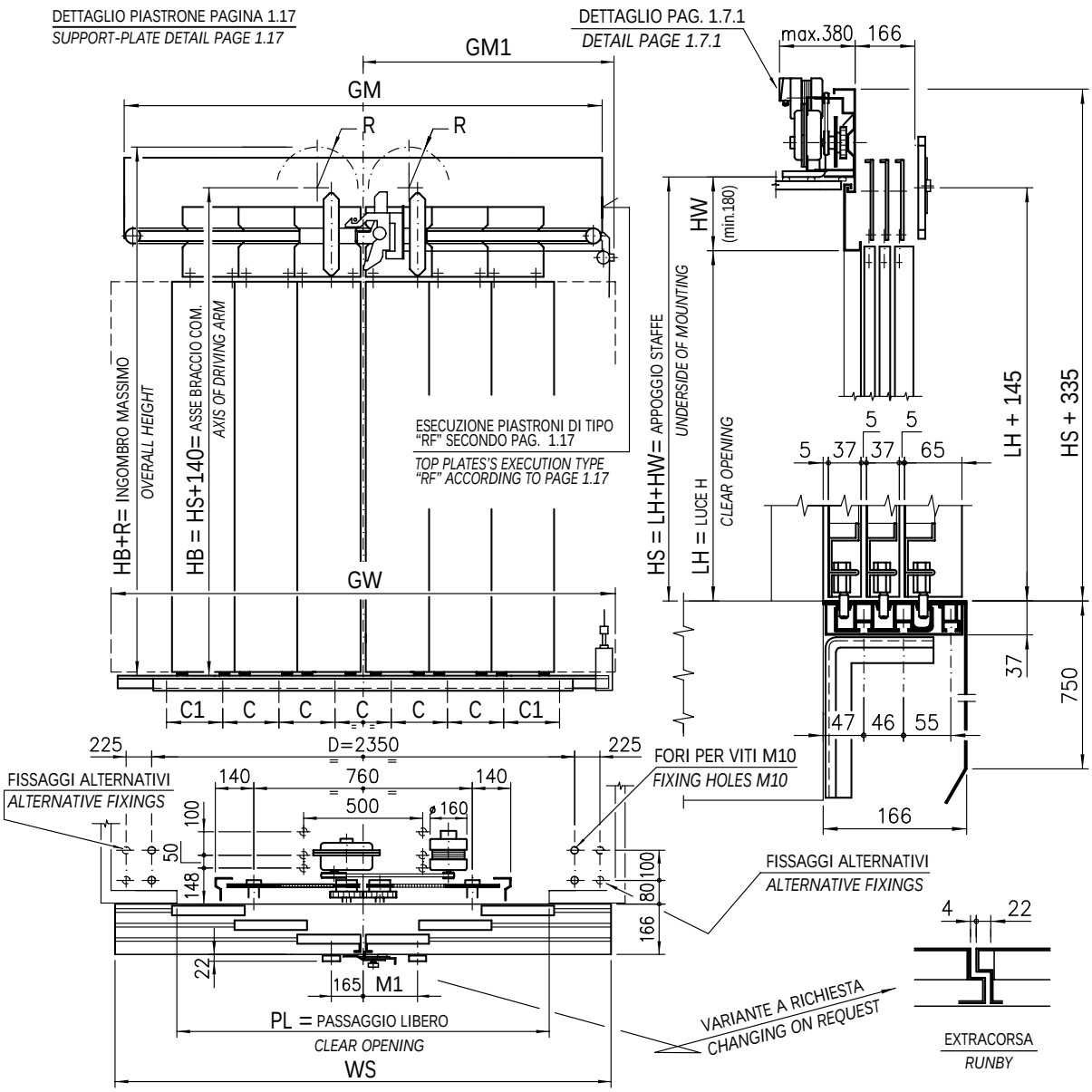

PL	Peso totale *Total weight* Kg LH=2000	Rapporto *Ratio*	Motore C.A. - *A.C. Motor* Assorbimento Amp. *Current Amp.* 220 V	380 V	Coppia *Torque* Kg.cm	R	C	C1	GM	GM1	WS	GW	M1
* 2700	318					290	489		3655	1905	3600	3650	
2750	320	1/166				294	493		3705	1930	3650	3716	
2800	322					299	500		3755	1955	3730	3783	340
2850	345					303	394		3805	1980	3800	3850	
2900	348					307	400	400	3855	2005	3850	3916	
2950	351		0,52	0,3	30	311	406	406	3905	2030	3930	3983	
3000	369	1/200				315	411	411	3955	2055	4000	4050	
3050	371					319	417	417	4005	2080	4050	4116	325
3100	374					324	422	422	4055	2105	4130	4183	
3150	377					327	428	428	4105	2130	4200	4250	
3200	379					332	433	433	4155	2155	4250	4316	

* ATTENZIONE: GM > GW
ATTENTION: GM > GW

PORTE AUTOMATICHE SERIE 3201-HYDRA
AUTOMATIC DOORS SERIES 3201-HYDRA

Cod.	3201.30.0300
Pag./*page*	6.4.0.5
Data/*date*	15.12.2001
Vers./*version*	/

PORTA DI CABINA 6 ANTE CON TRASMISSIONE A CINGHIA E B.F.P., TYP 62/C PL=1500÷2650

SIX PANELS CENTRE PARTING CAR DOOR WITH BELT TRANSMISSION AND BETWEEN FLOOR BLOCKAGE

NOTA: CON IL MODELLO SEMIAUTOMATICO LE MISURE NON CAMBIANO

NOTE: WITH SEMI-AUTOMATIC TYPE THE SIZES DON'T CHANGE

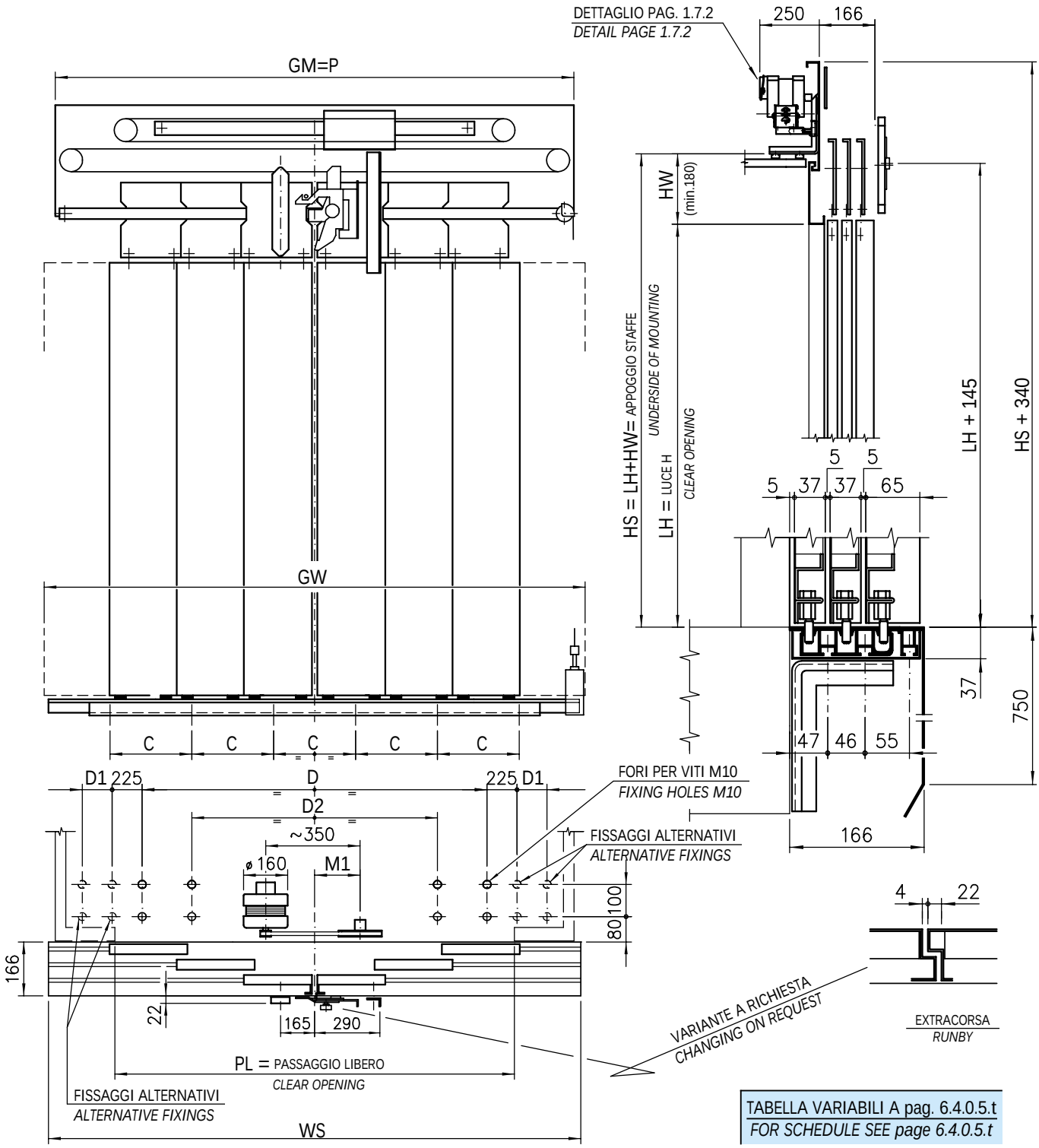

TABELLA VARIABILI A pag. 6.4.0.5.t

FOR SCHEDULE SEE page 6.4.0.5.t

PORTA DI CABINA 6 ANTE CON TRASMISSIONE A CINGHIA E B.F.P., TYP 62/C PL=1500÷2650

SIX PANELS CENTRE PARTING CAR DOOR WITH BELT TRANSMISSION AND BETWEEN FLOOR BLOCKAGE

	PL	Peso totale *Total weight* Kg LH = 2000	C	D	D1	D2	M1	GW	WS	GM=P	Ex.
	1500	186	354					2050	2000	2025	
	1550	189	364					2116	2050	2075	
*	1600	195	390					2183	2130	2205	
*	1650	198	400					2250	2200	2255	
	1700	200	410	974	163	/	610	2316	2250	2305	D
	1750	203	420					2383	2330	2355	
*	1800	208	440					2450	2400	2455	
	1850	211	450					2516	2450	2505	
	1900	261	460					2583	2530	2555	
	1950	264	470					2650	2600	2605	
	2000	266	480					2716	2650	2655	
	2050	269	490					2783	2730	2705	
	2100	271	500					2850	2800	2755	
	2150	274	510	1850				2916	2850	2805	
	2200	276	520					2983	2930	2855	
	2250	279	530		/	500	800	3050	3000	2905	E
*	2300	290	410					3116	3050	3125	
	2350	293	417					3183	3130	3175	
	2400	295	424					3250	3200	3225	
	2450	297	431					3316	3250	3275	
	2500	300	439	2350				3383	3330	3325	
	2550	302	446					3450	3400	3375	
	2600	305	453					3516	3450	3425	
	2650	309	460					3583	3530	3475	

Ex. = ESECUZIONE / *EXECUTION* — RIFERIMENTO PAGINA 1.17.1 / *REFERENCE PAGE 1.17.1*

* ATTENZIONE. GM > GW / *ATTENTION: GM > GW*

PORTE AUTOMATICHE SERIE 3201-HYDRA
AUTOMATIC DOORS SERIES 3201-HYDRA

Cod.	3201.30.0300
Pag./*page*	6.4.0.6
Data/*date*	15.12.2001
Vers./*version*	/

PORTA DI CABINA 6 ANTE CON TRASMISSIONE A CINGHIA E B.F.P., TYP 62/C PL=2700÷3200

SIX PANELS CENTRE PARTING CAR DOOR WITH BELT TRANSMISSION AND BETWEEN FLOOR BLOCKAGE

NOTA: CON IL MODELLO SEMIAUTOMATICO LE MISURE NON CAMBIANO

NOTE: WITH SEMI-AUTOMATIC TYPE THE SIZES DON'T CHANGE

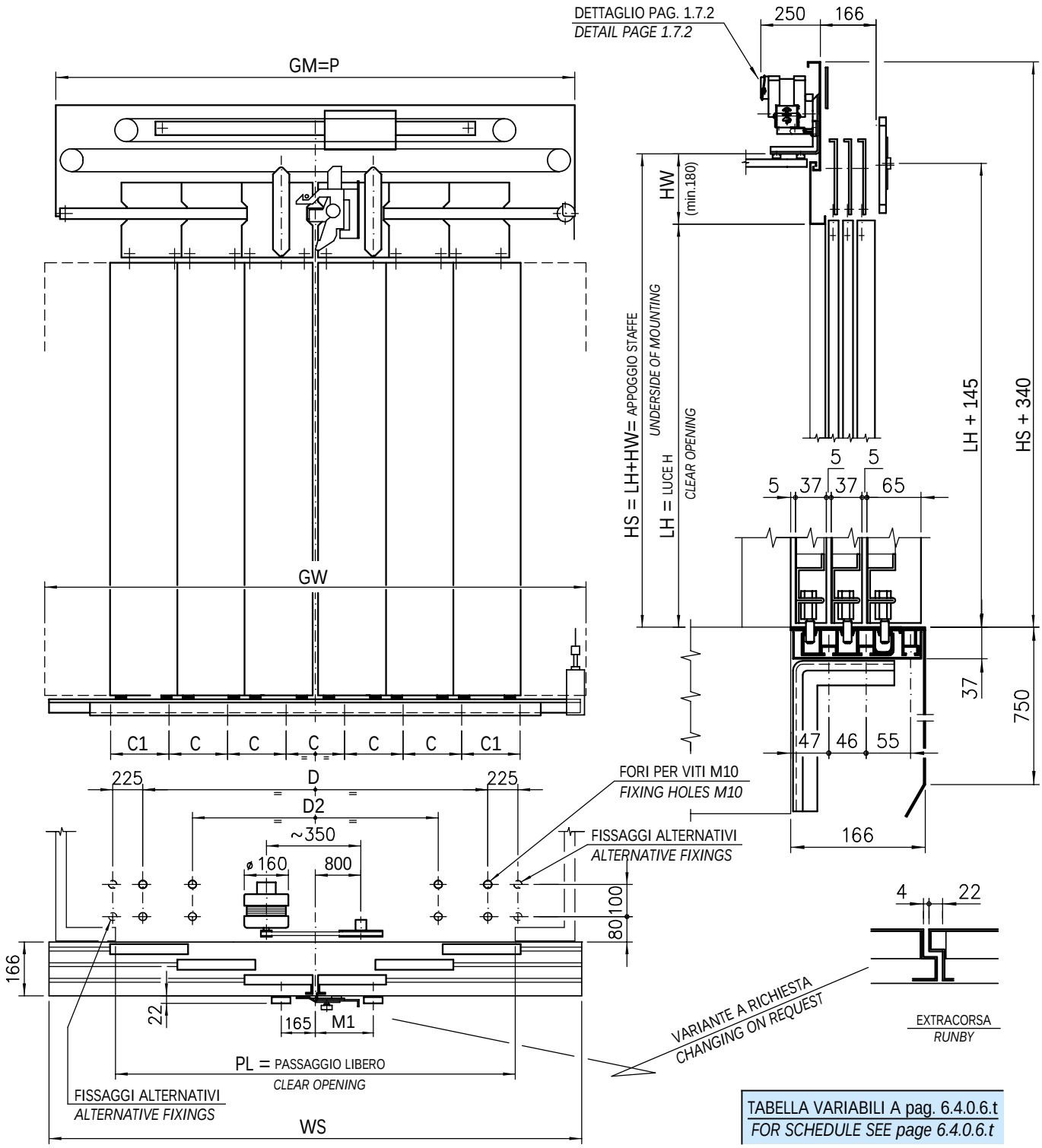

TABELLA VARIABILI A pag. 6.4.0.6.t
FOR SCHEDULE SEE page 6.4.0.6.t

PORTA DI CABINA 6 ANTE CON TRASMISSIONE A CINGHIA E B.F.P., TYP 62/C PL=2700÷3200

SIX PANELS CENTRE PARTING CAR DOOR WITH BELT TRANSMISSION AND BETWEEN FLOOR BLOCKAGE

	PL	Peso totale *Total weight* Kg LH = 2000	C	C1	M1	GW	WS	GM=P	Ex
*	2700	318	489			3650	3600	3655	
	2750	320	493			3716	3650	3705	
	2800	322	500		340	3783	3730	3755	
	2850	345	394			3850	3800	3805	
	2900	348	400	400		3916	3850	3855	
	2950	351	406	406		3983	3930	3905	E
	3000	369	411	411		4050	4000	3955	
	3050	371	417	417	325	4116	4050	4005	
	3100	374	422	422		4183	4130	4055	
	3150	377	428	428		4250	4200	4105	
	3200	379	433	433		4316	4250	4155	

Ex. = ESECUZIONE / *EXECUTION* — RIFERIMENTO PAGINA 1.17.1 / *REFERENCE PAGE 1.17.1*

* ATTENZIONE. GM > GW / *ATTENTION: GM > GW*

PORTE AUTOMATICHE SERIE 3201-HYDRA
AUTOMATIC DOORS SERIES 3201-HYDRA

Cod. 3201.30.0300
Pag./*page* 6.4.1
Data/*date* 15.02.1999
Vers./*version* /

PORTA DI PIANO STANDARD 6 ANTE OPPOSTE, TYP 65/R PL=900÷1700

SIX PANELS CENTRE PARTING LANDING DOOR

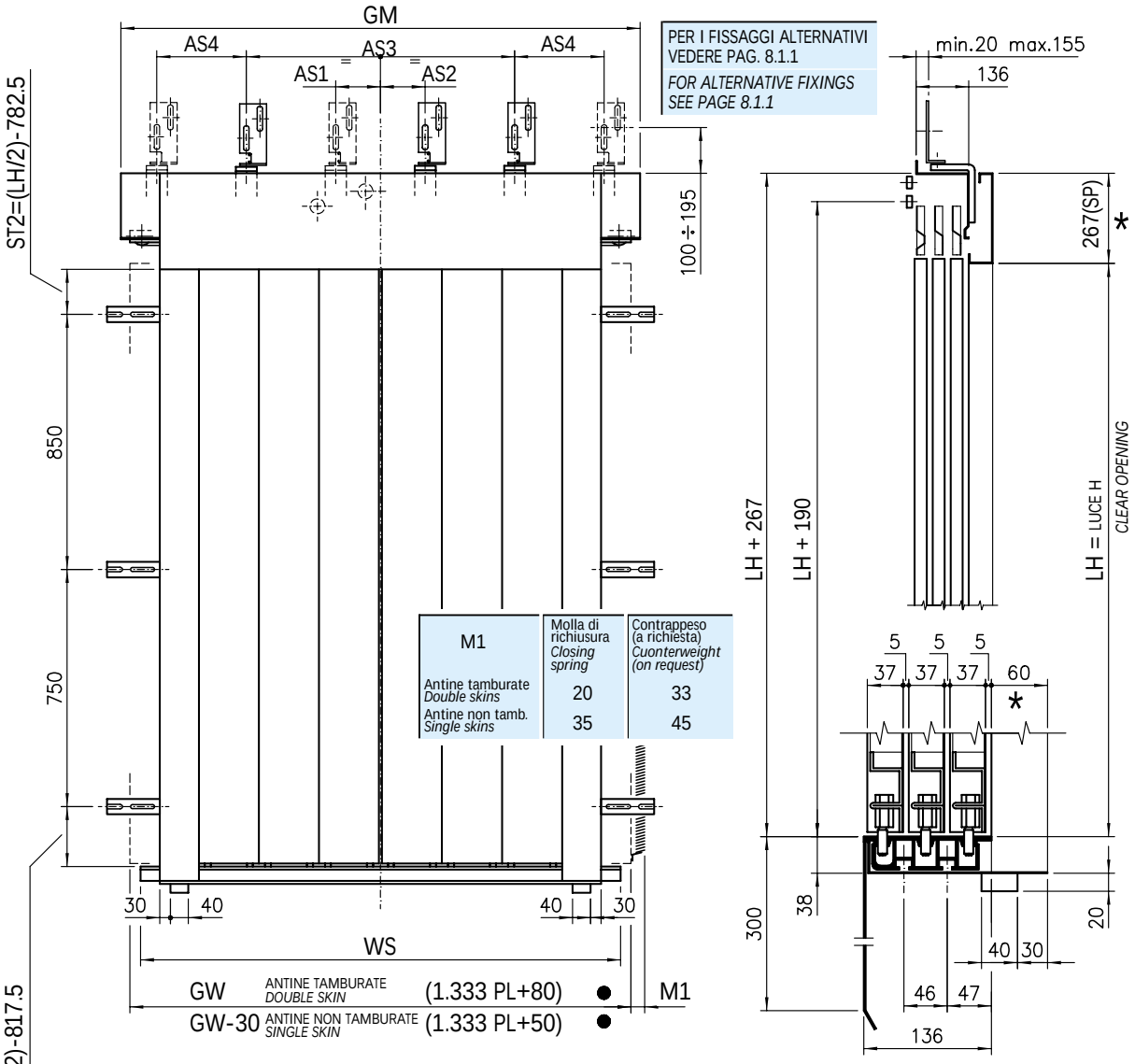

PER I FISSAGGI ALTERNATIVI VEDERE PAG. 8.1.1
FOR ALTERNATIVE FIXINGS SEE PAGE 8.1.1

M1	Molla di richiusura *Closing spring*	Contrappeso (a richiesta) *Cuonterweight (on request)*
Antine tamburate *Double skins*	20	33
Antine non tamb. *Single skins*	35	45

● SOLO PER PL ≥ 1150
ONLY FOR CO ≥ 1150

ATTENZIONE: PER LH > 2100 CONSULTARE LA PAGINA 1.4 PER LE MISURE DEGLI STAFFAGGI LATERALI

NOTE: HEIGHT > 2100 SEE PAGE 1.4 FOR DIMENSIONS OF SIDE BRACKETS

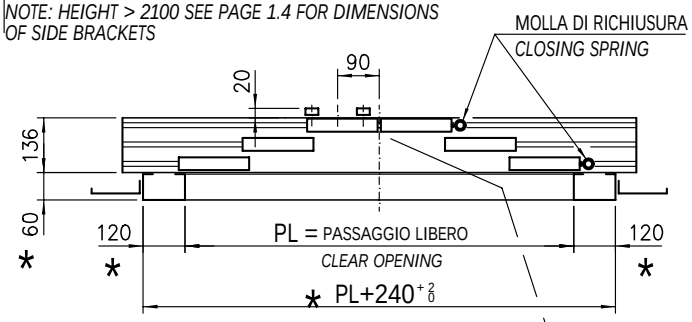

PL	GM	GW	WS	As1	As2	As3	As4
900	1400	1330	1300				/
950	1450	1380	1350				
1000	1500	1430	1400			770	
1050	1550	1504	1450	/	30		300
1100	1600	1554	1500				
1150	1650	1614	1530			920	
1200	1750	1680	1600				375
1250	1800	1746	1650	235	235		
1300	1850	1812	1730			1070	300
1350	1950	1880	1800				
1400	2000	1946	1850	245	245	1320	230
1450	2050	2014	1930			1380	200
Dimensioni a richiesta – *Dimensions on request*							
1500	2150	2080	2000			1220	355
1550	2200	2154	2050			1470	230
1600	2250	2212	2130	255	255	1520	255
1650	2350	2280	2200			1570	280
1700	2400	2346	2250			1600	265

* LE QUOTE CON ASTERISCO SONO VARIABILI A RICHIESTA
DIMENSIONS ARE CHANGEABLE ON REQUEST

EXTRACORSA
RUNBY

VARIANTE A RICHIESTA
CHANGING ON REQUEST

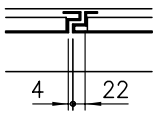

PORTE AUTOMATICHE SERIE 3201-HYDRA
AUTOMATIC DOORS SERIES 3201-HYDRA

Cod. 3201.30.0300
Pag./*page* 6.5
Data/*date* 15.02.1999
Vers./*version* /

PORTA DI PIANO STANDARD 6 ANTE OPPOSTE, TYP 61/C PL=1500÷3200

SIX PANELS CENTRE PARTING LANDING DOOR

PER I FISSAGGI ALTERNATIVI VEDERE PAG. 8.1.1
FOR ALTERNATIVE FIXINGS SEE PAGE 8.1.1

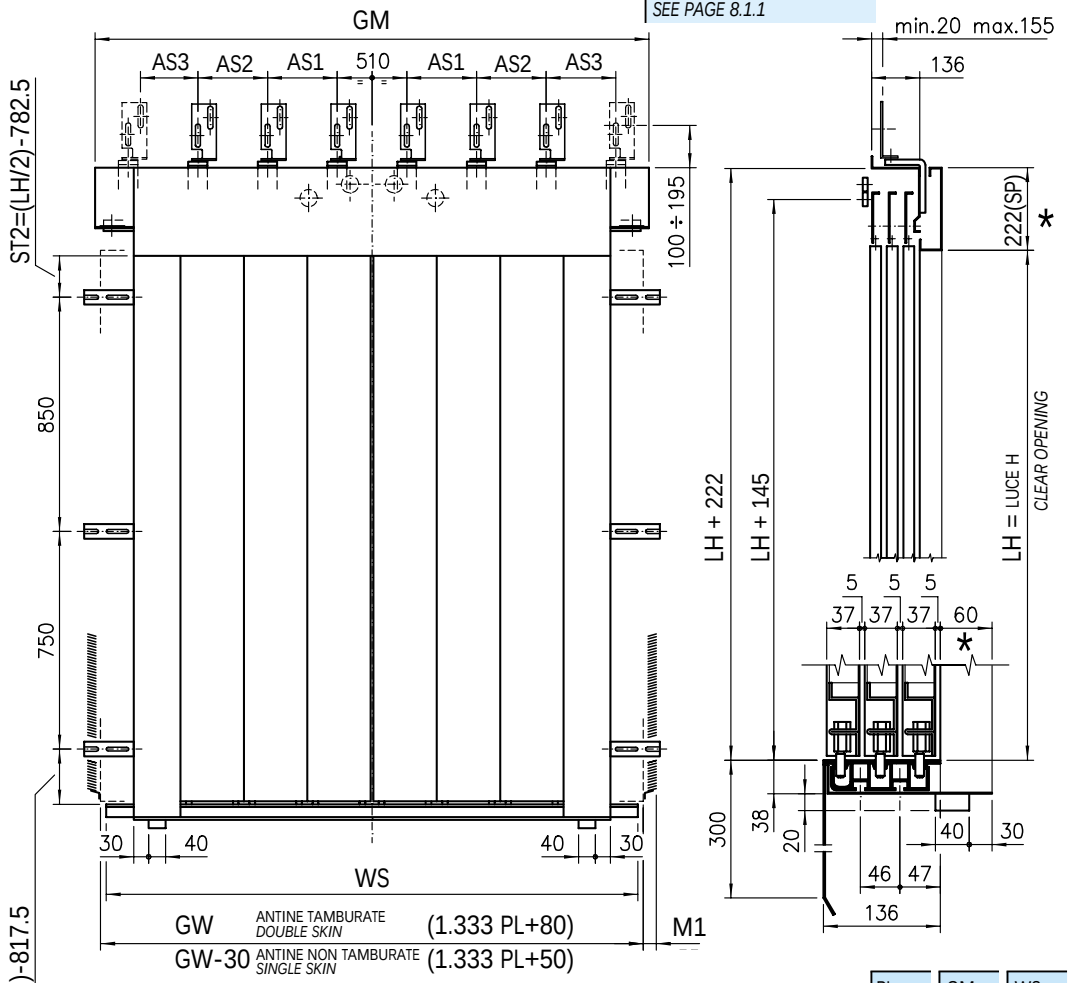

LE QUOTE CON ASTERISCO SONO VARIABILI A RICHIESTA
DIMENSIONS ARE CHANGEABLE ON REQUEST

ATTENZIONE: PER LH > 2100 CONSULTARE LA PAGINA 1.4 PER LE MISURE DEGLI STAFFAGGI LATERALI
NOTE: HEIGHT > 2100 SEE PAGE 1.4 FOR DIMENSIONS OF SIDE BRACKETS

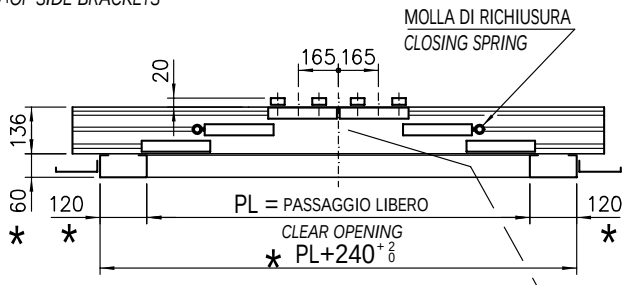

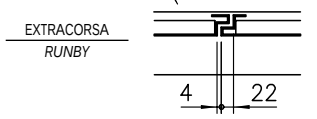

VARIANTE A RICHIESTA
CHANGING ON REQUEST

M1	Molla di richiusura *Closing spring*	Contrappeso (a richiesta) *Cuonterweight (on request)*
Antine tamburate *Double skins*	20	33
Antine non tamb. *Single skins*	35	45

PL	GM	WS	GW	As1	As2	As3
1500	2200	2000	2080	420	305	
1550	2250	2050	2146			
1600	2300	2130	2212	440	335	/
1650	2350	2200	2280			
1700	2400	2250	2346	490		
1750	2450	2330	2412			
1800	2550	2400	2480	570	330	
1850	2600	2450	2546			
1900	2650	2530	2612	590	360	
1950	2700	2600	2680			
2000	2750	2650	2746	335	335	
2050	2870	2730	2812			
2100	2920	2800	2880	360	360	330
2150	2970	2850	2946			
2200	3020	2930	3012	385	385	
2250	3070	3000	3080			
2300	3220	3050	3146	410	410	
2350	3270	3130	3212			
2400	3320	3200	3280	435	435	415
2450	3370	3250	3346			
2500	3420	3330	3412	460	460	
2550	3470	3400	3480			
2600	3650	3450	3546	485	485	
2650	3700	3530	3612			
2700	3750	3600	3680	510	510	
2750	3800	3650	3746			480
2800	3850	3730	3812	535	535	
2850	3900	3800	3880			
2900	3950	3850	3946	560	560	
2950	4090	3930	4012			
3000	4140	4000	4080	585	585	525
3050	4190	4050	4146			
3100	4240	4130	4212	590	590	565
3150	4290	4200	4280			
3200	4390	4250	4346	600	600	595

VANO MURATURA PER PORTA 6 ANTE OPPOSTE, TYP 61/C-65/R

SHAFT WALL FOR SIX PANELS CENTRE PARTING LANDING DOOR

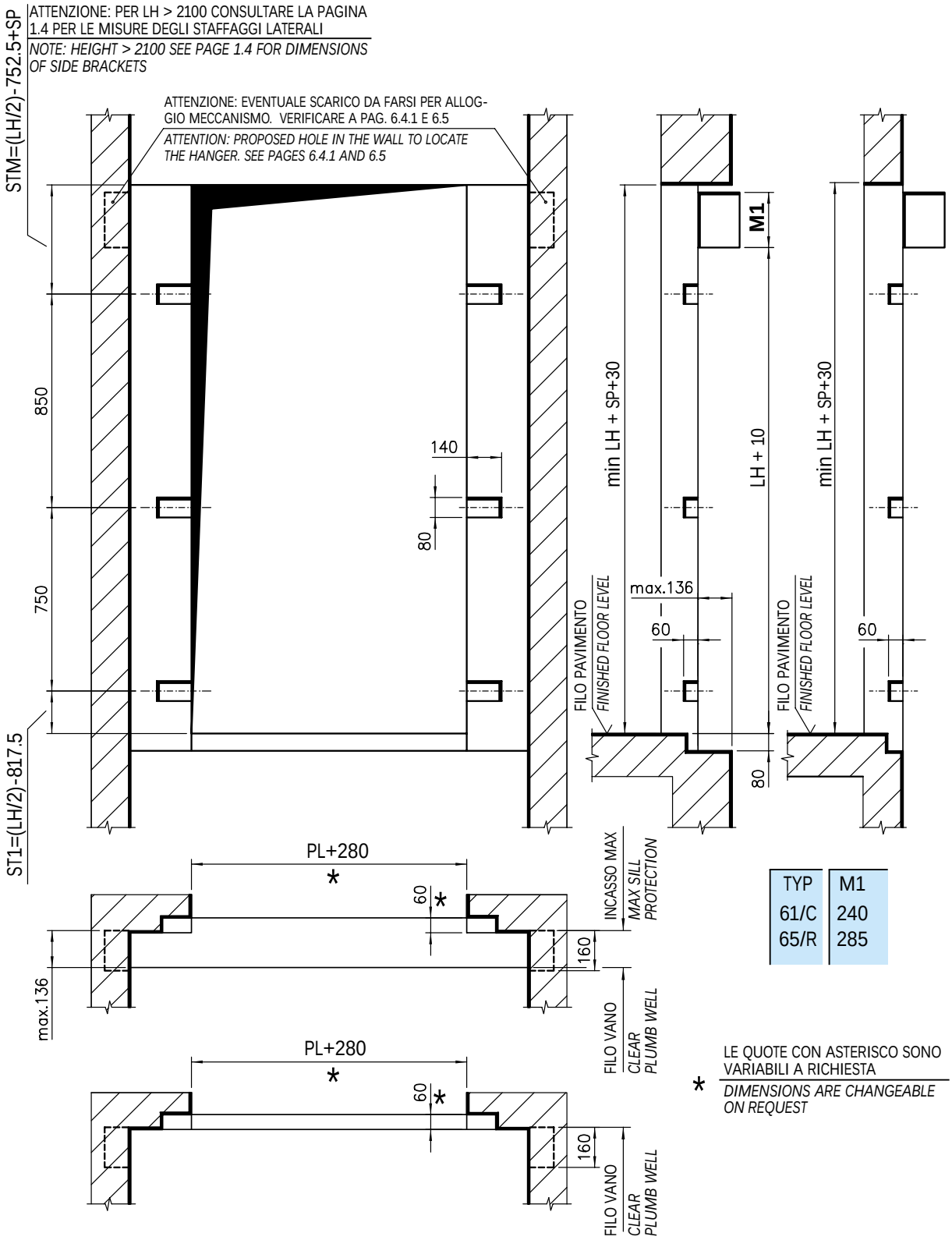

TYP	M1
61/C	240
65/R	285

PORTE AUTOMATICHE SERIE 3201-HYDRA
AUTOMATIC DOORS SERIES 3201-HYDRA

Cod. 3201.30.0300
Pag./*page* 6.6.1
Data/*date* 15.02.1999
Vers./*version* /

PORTA DI PIANO A NORME DIN 18091 6 ANTE OPPOSTE, TYP 65/R PL=900÷1700

SIX PANELS ACCORDING TO DIN 18091 CENTRE PARTING LANDING DOOR

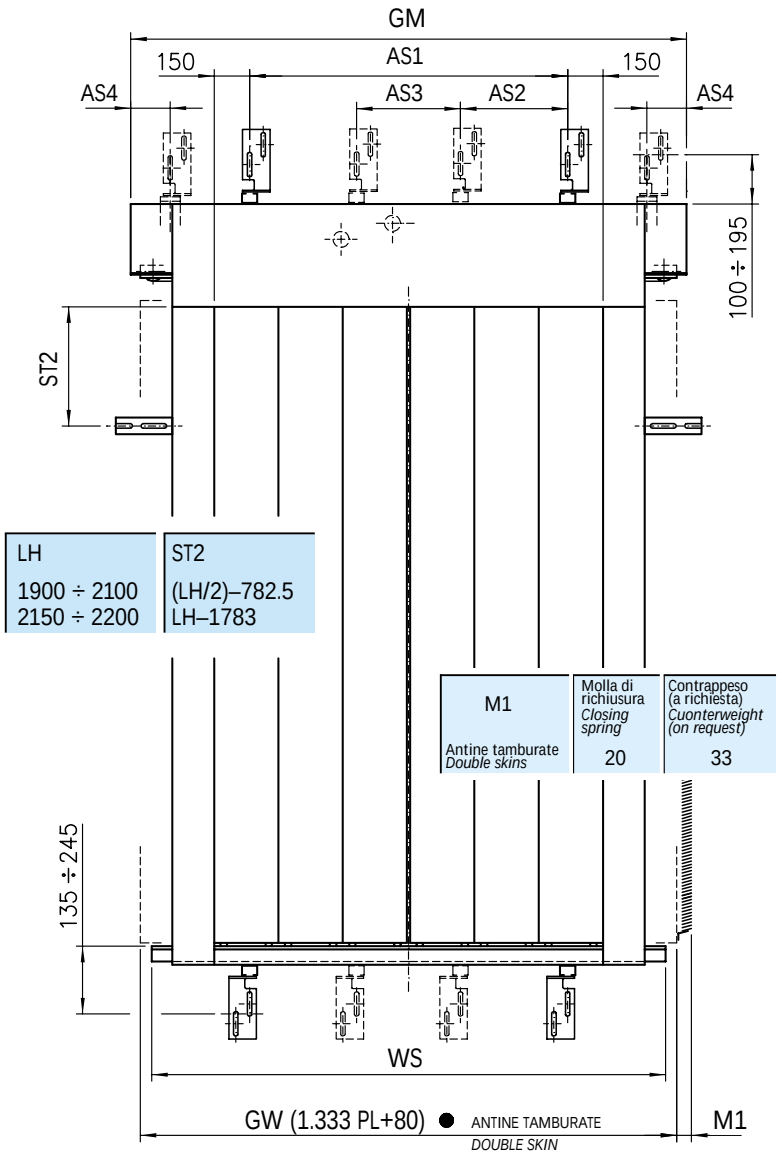

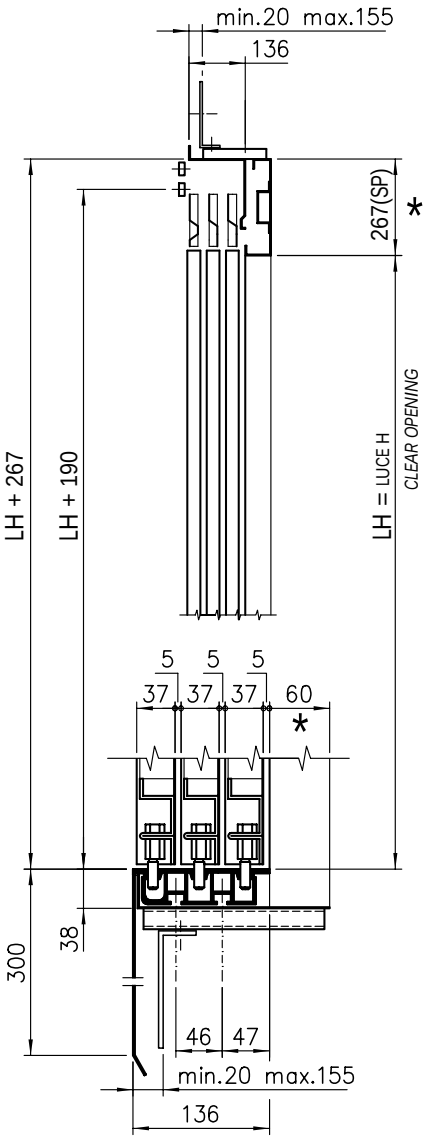

● SOLO PER PL ≥ 1150
ONLY FOR CO ≥ 1150

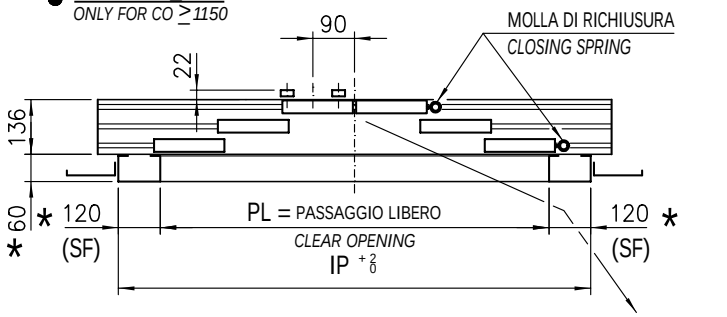

DIMENSIONI CERTIFICATE
CERTIFIED DIMENSIONS

DIN 18091	IP	max. 2800
	LH+SP	max. 2650
	SF>150	con tamburatura *with double plate*

EXTRACORSA
RUNBY

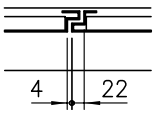

VARIANTE A RICHIESTA
CHANGING ON REQUEST

PL	GM	GW	WS	As1	As2	As3	As4
900	1400	1330	1300	600	/	/	/
950	1450	1380	1350	650	400		40
1000	1500	1430	1400	700	425		65
1050	1550	1504	1450	750	450		90
1100	1600	1554	1500	800	475	/	40
1150	1650	1614	1530	850	500		65
1200	1750	1680	1600	900	525		40
1250	1800	1746	1650	950	550		65
1300	1850	1812	1730	1000	575		90
1350	1950	1880	1800	1050	600		140
1400	2000	1946	1850	1100	367	367	110
1450	2050	2014	1930	1150	383	383	135
Dimensioni a richiesta – *Dimensions on request*							
1500	2150	2080	2000	1200	400	400	110
1550	2200	2154	2050	1250	417	417	135
1600	2250	2212	2130	1300	433	433	110
1650	2350	2280	2200	1350	450	450	
1700	2400	2346	2250	1400	467	467	135

PORTE AUTOMATICHE SERIE 3201-HYDRA
AUTOMATIC DOORS SERIES 3201-HYDRA

Cod. 3201.30.0300
Pag./*page* 6.6.2
Data/*date* 15.02.1999
Vers./*version* /

PORTA DI PIANO A NORME DIN 18091 6 ANTE OPPOSTE, TYP 61/C PL=1500÷3200

SIX PANELS ACCORDING TO DIN 18091 CENTRE PARTING LANDING DOOR

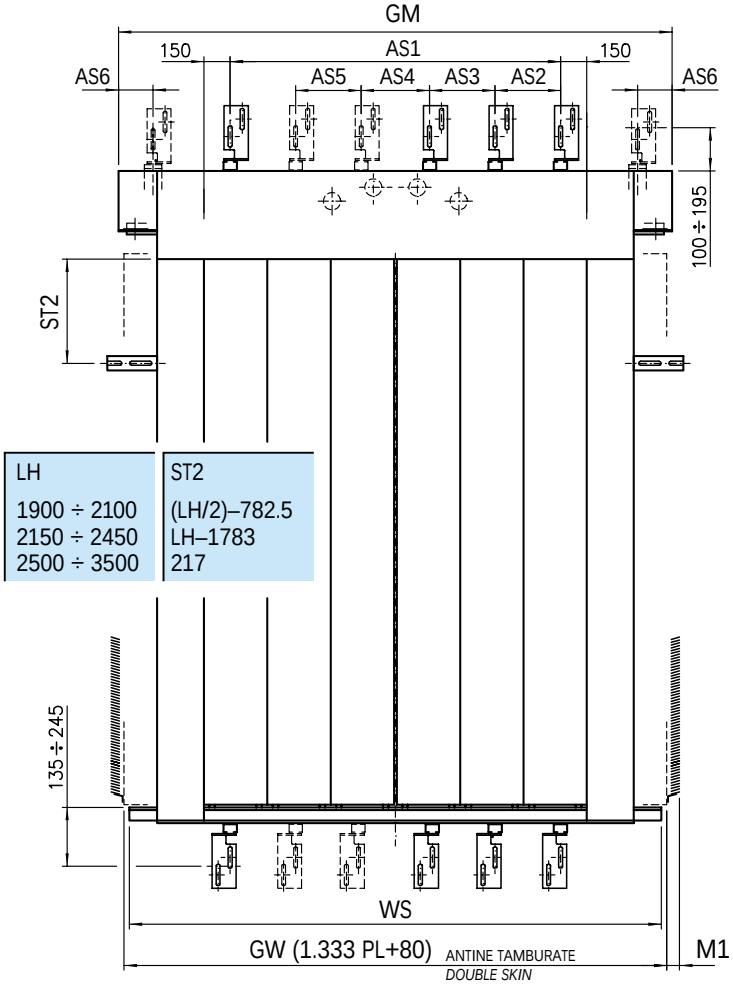

LH	ST2
1900 ÷ 2100	(LH/2)–782.5
2150 ÷ 2450	LH–1783
2500 ÷ 3500	217

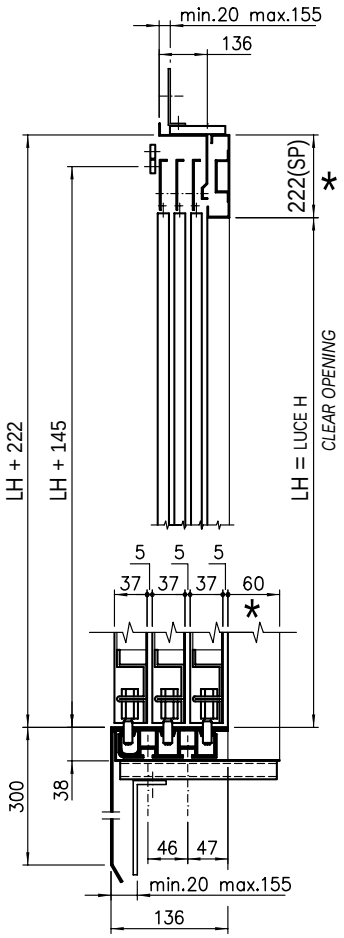

LE QUOTE CON ASTERISCO SONO VARIABILI A RICHIESTA
DIMENSIONS ARE CHANGEABLE ON REQUEST
*

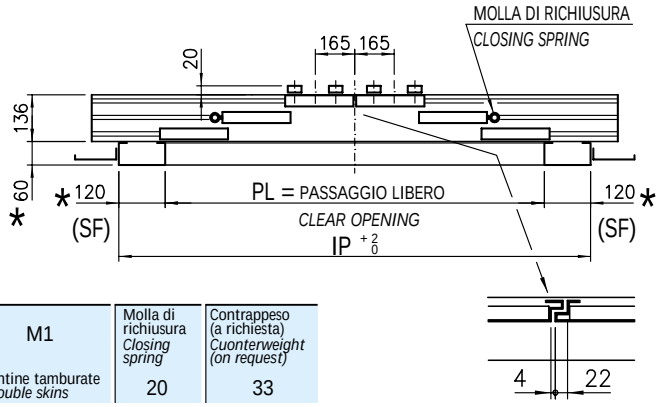

M1	Molla di richiusura *Closing spring*	Contrappeso (a richiesta) *Cuonterweight (on request)*
Antine tamburate *Double skins*	20	33

VARIANTE A RICHIESTA
CHANGING ON REQUEST

DIMENSIONI CERTIFICATE
CERTIFIED DIMENSIONS

DIN 18091	PL	max. 2500
	IP	max. 2800
	LH	max. 2500
	LH+SP	max. 2650
	SF>150	con tamburatura *with double plate*

PL	GM	WS	GW	As1	As2	As3	As4	As5	As6
1500	2200	2000	2080	1200	400	400			120
1550	2250	2050	2146	1250	417	417			145
1600	2300	2130	2212	1300	433	433			120
1650	2350	2200	2280	1350	450	450			145
1700	2400	2250	2346	1400	467	467			120
1750	2450	2330	2412	1450	483	483			145
1800	2550	2400	2480	1500	500	500	/		120
1850	2600	2450	2546	1550	517	517			145
1900	2650	2530	2612	1600	533	533			120
1950	2700	2600	2680	1650	550	550			145
2000	2750	2650	2746	1700	567	567		/	120
2050	2870	2730	2812	1750	583	583			180
2100	2920	2800	2880	1800	600	600			155
2150	2970	2850	2946	1850	500	500	425		180
2200	3020	2930	3012	1900	513	513	438		155
2250	3070	3000	3080	1950	525	525	450		180
2300	3220	3050	3146	2000	538	538	463		120
2350	3270	3130	3212	2050	550	550	475		145
2400	3320	3200	3280	2100	563	563	488		120
2450	3370	3250	3346	2150	575	575	500		145
2500	3420	3330	3412	2200	588	588	513		120
2550	3470	3400	3480	2250	600	600	525		145
2600	3650	3450	3546	2300	460	460	460	460	120
2650	3700	3530	3612	2350	470	470	470	470	145
2700	3750	3600	3680	2400	480	480	480	480	120
2750	3800	3650	3746	2450	490	490	490	490	145
2800	3850	3730	3812	2500	500	500	500	500	120
2850	3900	3800	3880	2550	510	510	510	510	145
2900	3950	3850	3946	2600	520	520	520	520	120
2950	4090	3930	4012	2650	530	530	530	530	190
3000	4140	4000	4080	2700	540	540	540	540	120
3050	4190	4050	4146	2750	550	550	550	550	145
3100	4240	4130	4212	2800	560	560	560	560	120
3150	4290	4200	4280	2850	570	570	570	570	145
3200	4390	4250	4346	2900	580	580	580	580	

VANO MURATURA PER PORTA DI PIANO A NORME DIN 18091 6 ANTE OPPOSTE, TYP 61/C-65/R

SHAFT WALL FOR SIX PANELS ACCORDING TO DIN 18091 CENTRE PARTING LANDING DOOR

LH	STM
1900 ÷ 2100	(LH/2)–717.5+SP
2150 ÷ 2450	LH–1718+SP
2500 ÷ 3500	282+SP

NOTA: TYP 65/R FATTIBILE SOLO PER LH MAX. 2200
NOTE: TYP 65/R MANUFACTURED ONLY FOR LH MAX. 2200

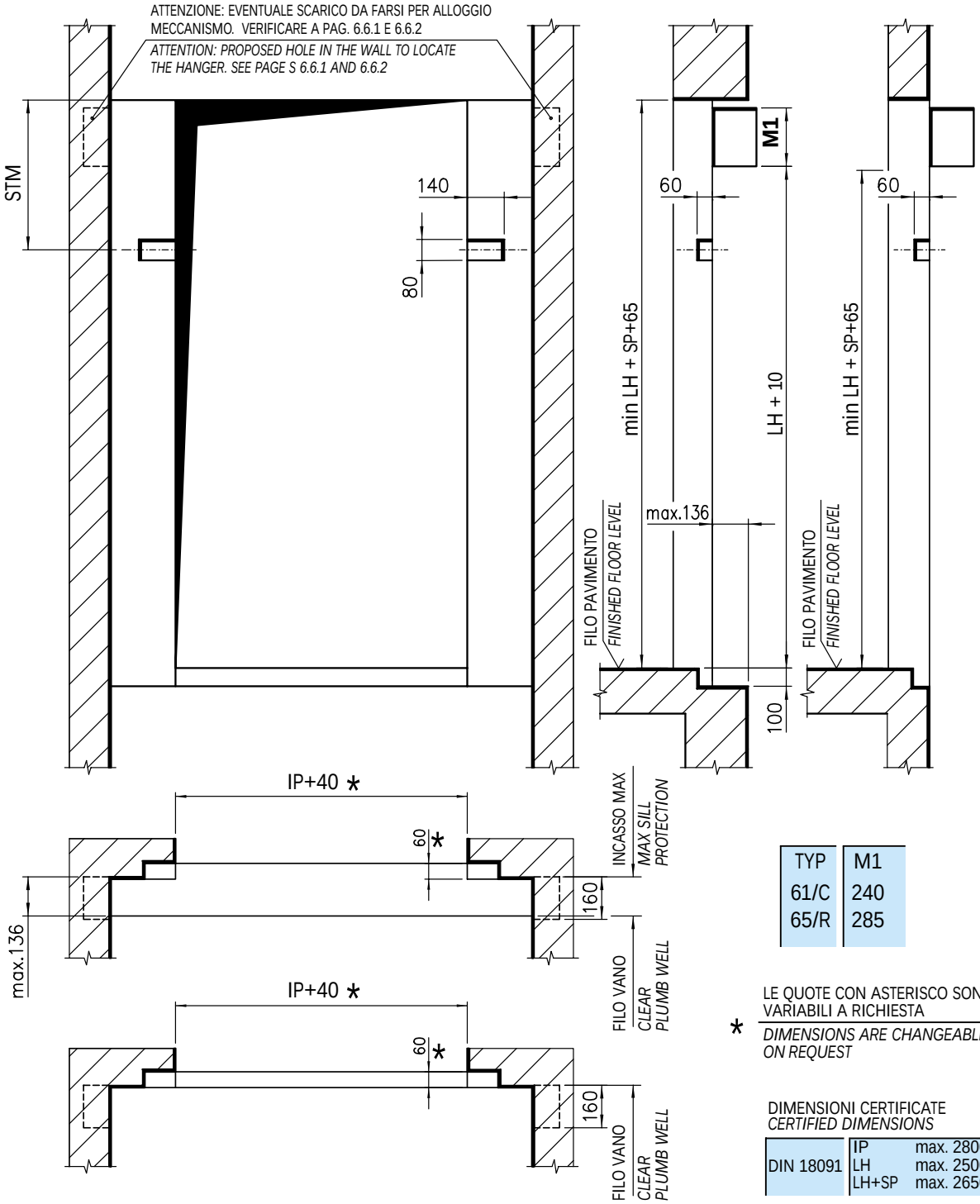

TYP	M1
61/C	240
65/R	285

* LE QUOTE CON ASTERISCO SONO VARIABILI A RICHIESTA
DIMENSIONS ARE CHANGEABLE ON REQUEST

DIMENSIONI CERTIFICATE
CERTIFIED DIMENSIONS

DIN 18091	IP	max. 2800
	LH	max. 2500
	LH+SP	max. 2650

ACCOPPIAMENTO PER PORTE STANDARD E A NORME DIN 18091 6 ANTE OPPOSTE, TYP 61-62/C 65-66/R

ARRANGEMENT FOR STANDARD AND IN ACCORDANCE WITH DIN 18091 SIX PANELS CENTRE PARTING DOOR

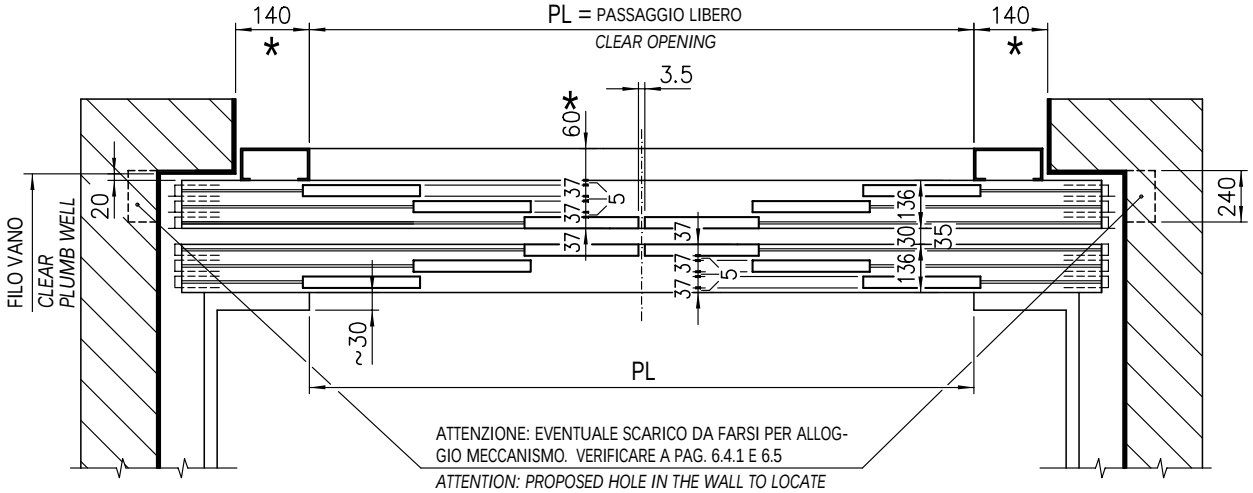

MONTAGGIO A SBALZO

WALL INSTALLATION

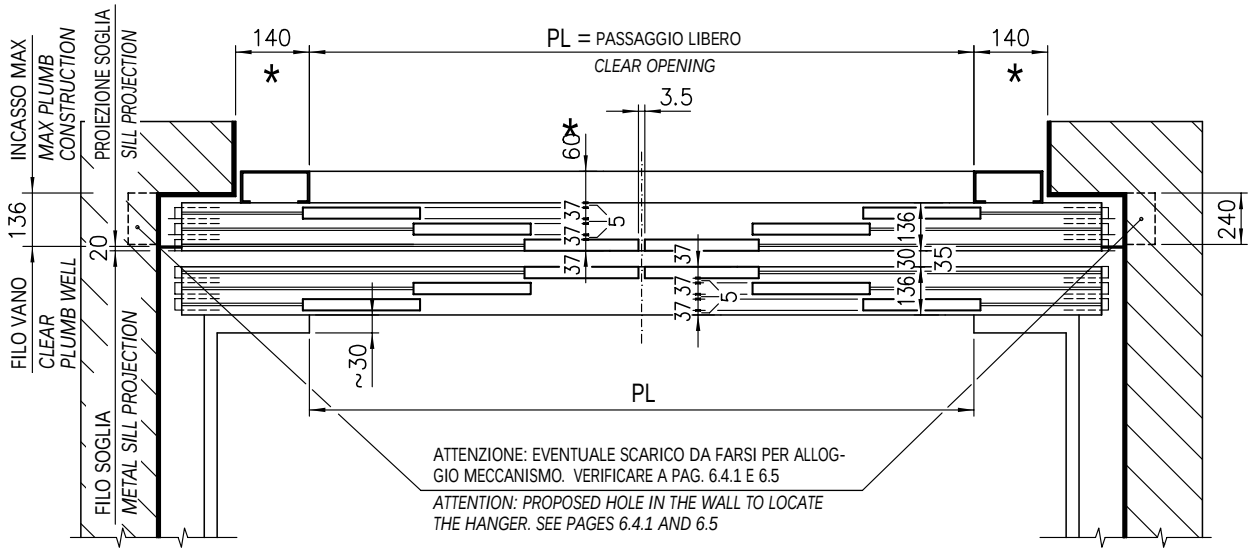

MONTAGGIO IN NICCHIA

NICHE INSTALLATION

* LE QUOTE CON ASTERISCO SONO VARIABILI A RICHIESTA

DIMENSIONS ARE CHANGEABLE ON REQUEST

ACCOPPIAMENTO SEMIAUTOMATICO PER PORTE 6 ANTE OPPOSTE, TYP 63/C

SEMI-AUTOMATIC ARRANGEMENT FOR SIX PANELS CENTRE PARTING DOOR

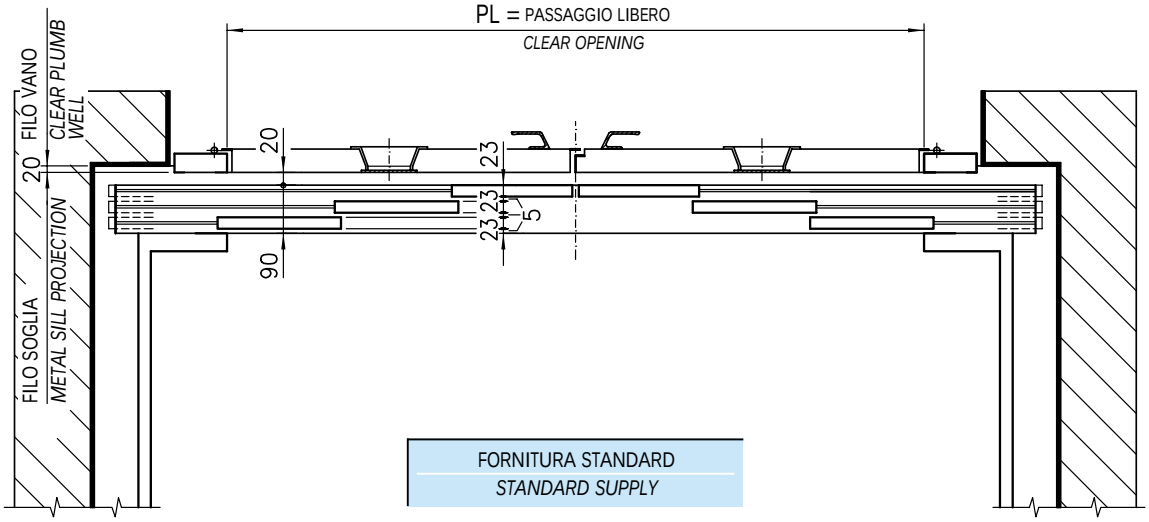

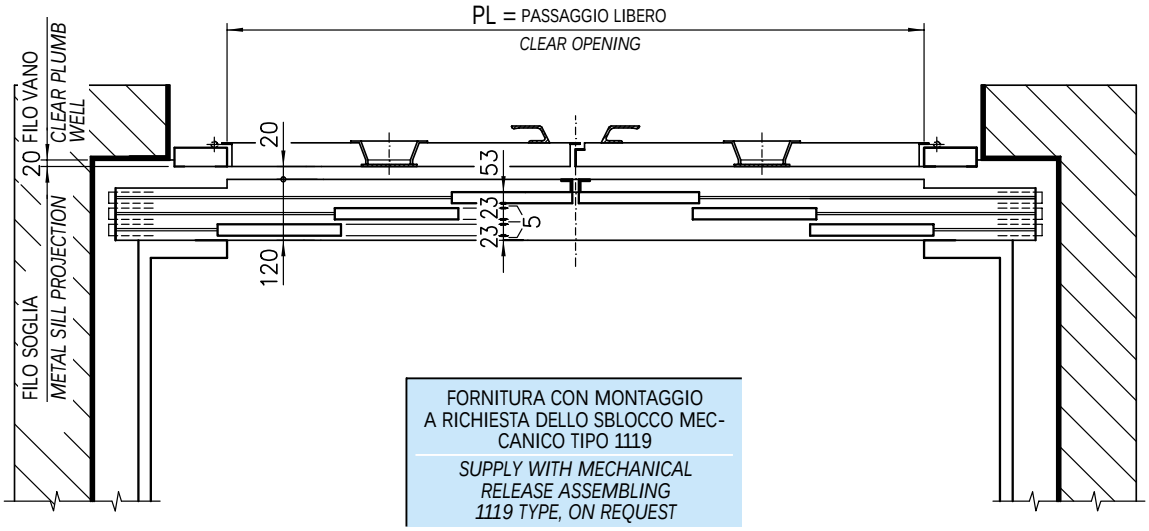

PORTE AUTOMATICHE SERIE 3201-HYDRA
AUTOMATIC DOORS SERIES 3201-HYDRA

Cod. 3201.30.0300
Pag./*page* 6.8.0
Data/*date* 25.03.2002
Vers./*version* A

PORTA DI PIANO PARAFIAMMA 6 ANTE OPPOSTE, TYP 65/R PL=900÷1700
SIX PANELS FIRE-RESISTANT CENTRE PARTING LANDING DOOR

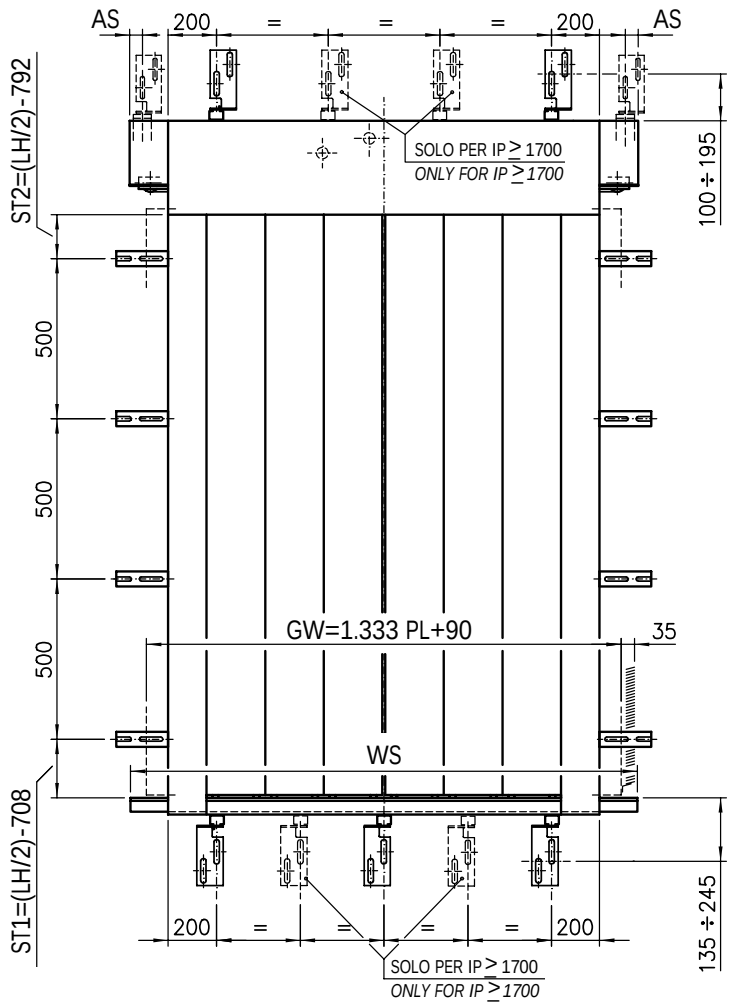

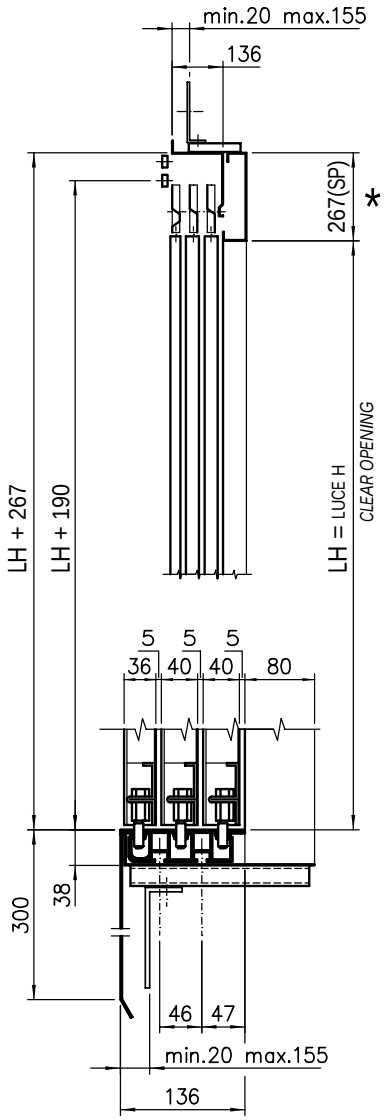

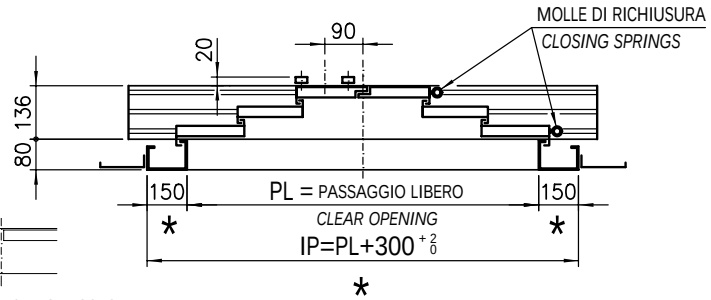

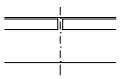

VARIANTE A RICHIESTA SOLO PER PARAFIAMMA SPAGNA
CHANGING ON REQUEST ONLY FOR SPAIN FIRE RATED DOOR

PER LE DIMENSIONI CERTIFICATE VEDERE PAG. 1.20.4
FOR THE CERTIFIED DIMENSIONS SEE PAGE 1.20.4

* LE QUOTE CON ASTERISCO SONO VARIABILI A RICHIESTA ENTRO I LIMITI CONSENTITI DAI COLLAUDI
** DIMENSIONS ARE CHANGEABLE ON REQUEST WITHIN THE LIMITS CONSENTED BY THE TESTINGS*

PL	GM	WS	GW	AS
900	1400	1300	1290	/
950	1450	1350	1356	40
1000	1500	1400	1423	65
1050	1550	1450	1490	90
1100	1600	1500	1556	40
1150	1650	1530	1623	65
1200	1750	1600	1690	40
1250	1800	1650	1756	65
1300	1850	1730	1823	90
1350	1950	1800	1890	140
1400	2000	1850	1956	110
1450	2050	1930	2023	135
1500	2150	2000	2090	110
1550	2200	2050	2156	135
1600	2250	2130	2223	110
1650	2350	2200	2290	
1700	2400	2250	2356	135

PORTE AUTOMATICHE SERIE 3201-HYDRA
AUTOMATIC DOORS SERIES 3201-HYDRA

Cod.	3201.30.0300
Pag./*page*	6.8.1
Data/*date*	25.03.2002
Vers./*version*	A

PORTA DI PIANO PARAFIAMMA 6 ANTE OPPOSTE, TYP 65/R PL=900÷1700
SIX PANELS FIRE-RESISTANT CENTRE PARTING LANDING DOOR

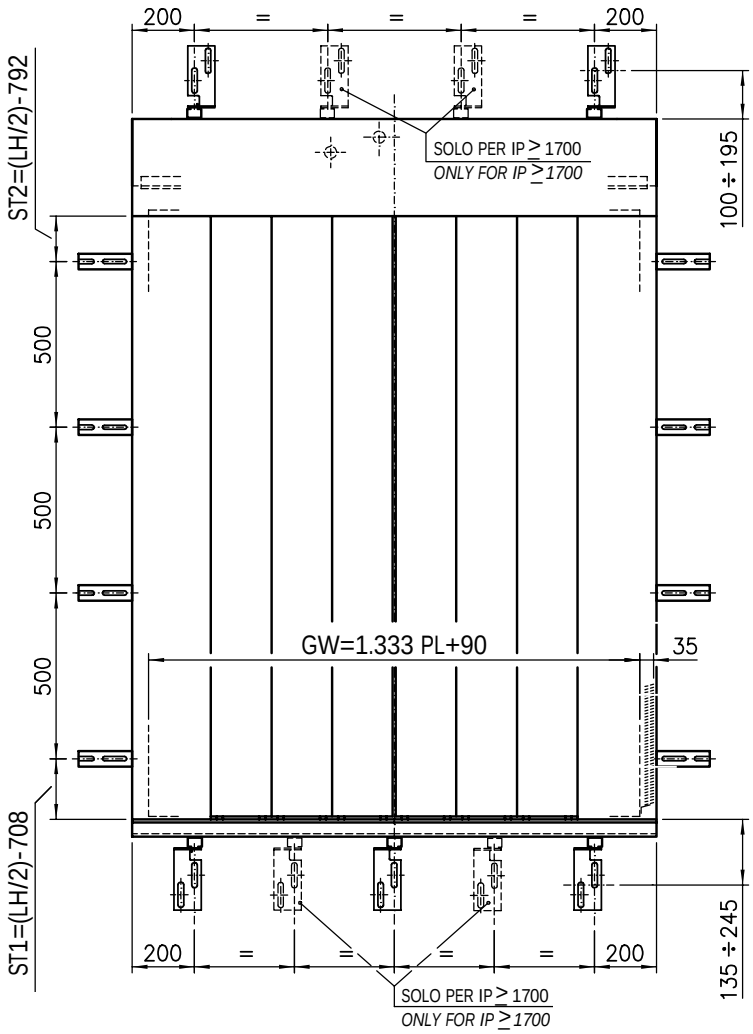

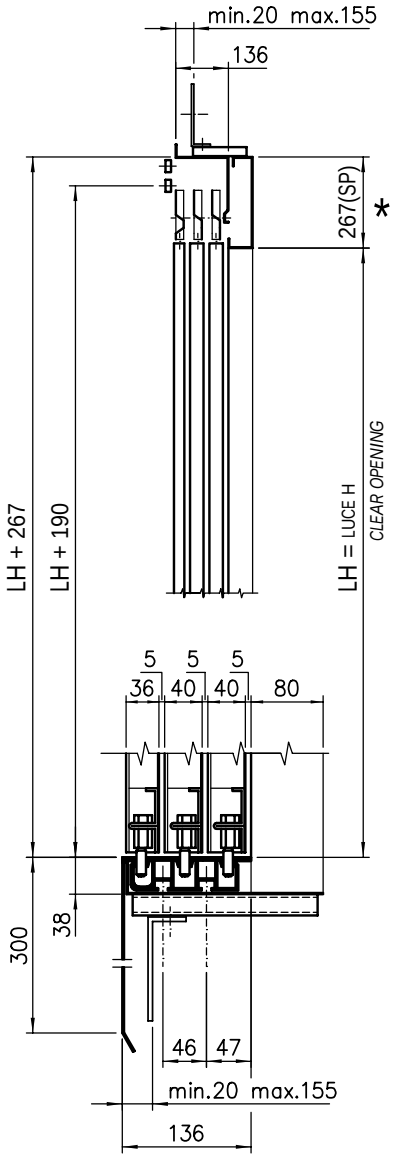

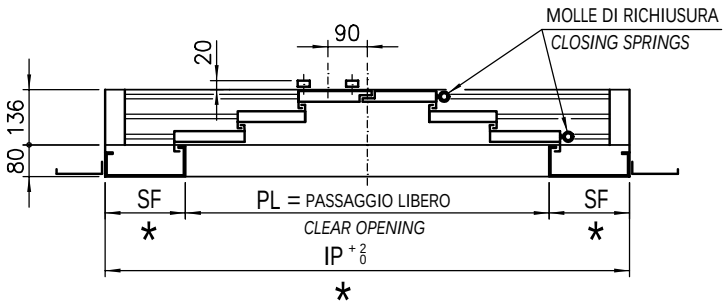

PL	IP	GW	SF
900	1400	1290	
950	1450	1356	250
1000	1500	1423	
1050	1600	1490	
1100	1650	1556	275
1150	1700	1623	
1200	1800	1690	
1250	1850	1756	300
1300	1900	1823	
1350	2000	1890	
1400	2050	1956	325
1450	2100	2023	
1500	2200	2090	
1550	2250	2156	350
1600	2300	2223	
1650	2400	2290	375
1700	2450	2356	

* LE QUOTE CON ASTERISCO SONO VARIABILI A RICHIESTA ENTRO I LIMITI CONSENTITI DAI COLLAUDI
DIMENSIONS ARE CHANGEABLE ON REQUEST WITHIN THE LIMITS CONSENTED BY THE TESTINGS

PER LE DIMENSIONI CERTIFICATE VEDERE PAG. 1.20.4
FOR THE CERTIFIED DIMENSIONS SEE PAGE 1.20.4

PORTE AUTOMATICHE SERIE 3201-HYDRA
AUTOMATIC DOORS SERIES 3201-HYDRA

Cod. 3201.30.0300
Pag./*page* 6.8.1.7
Data/*date* 25.03.2002
Vers./*version* A

PORTA DI PIANO PARFIAMMA 6 ANTE OPPOSTE, TYP 61/C PL=1500÷3200

SIX PANELS FIRE-RESISTANT CENTRE PARTING LANDING DOOR

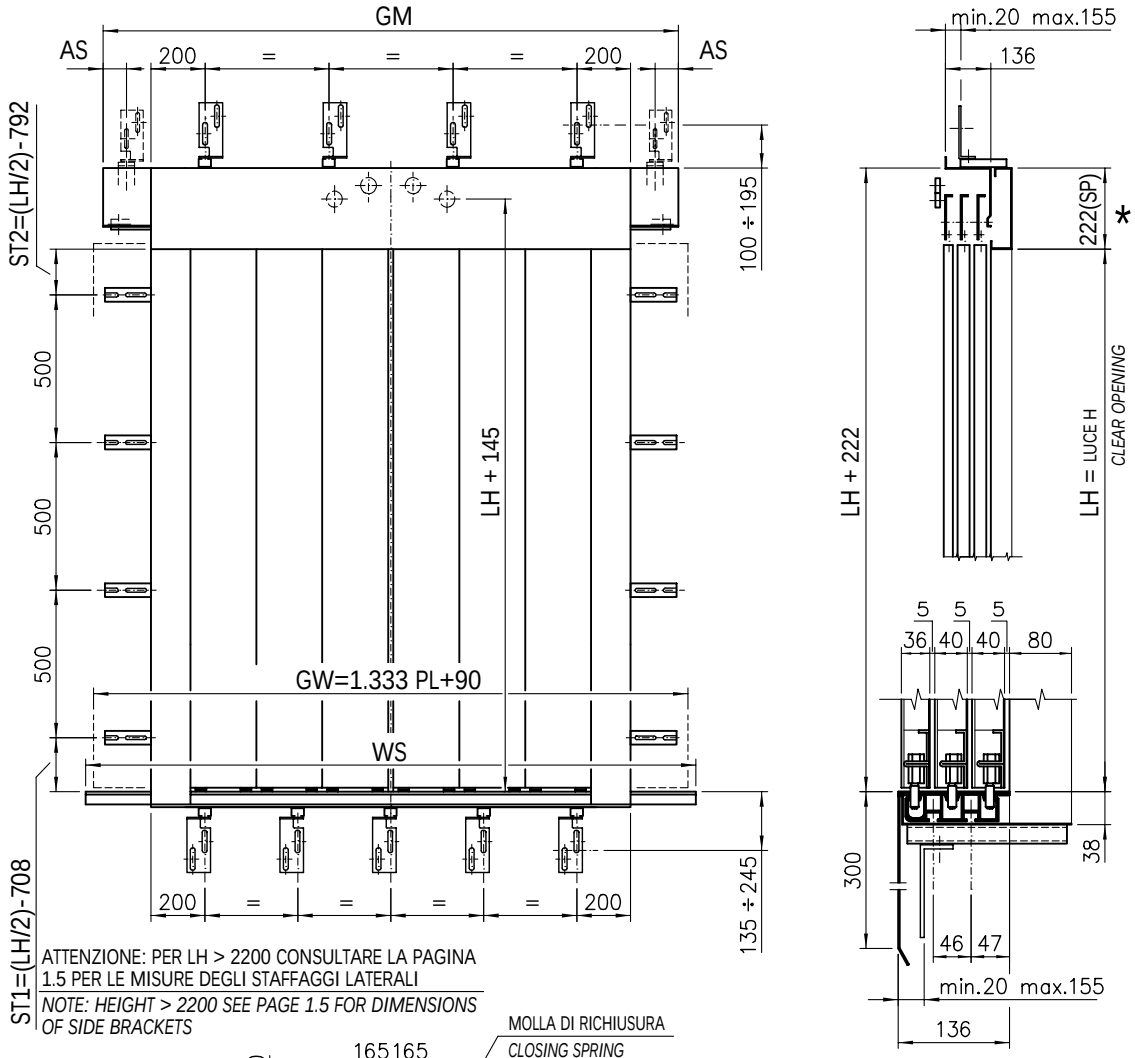

ATTENZIONE: PER LH > 2200 CONSULTARE LA PAGINA 1.5 PER LE MISURE DEGLI STAFFAGGI LATERALI

NOTE: HEIGHT > 2200 SEE PAGE 1.5 FOR DIMENSIONS OF SIDE BRACKETS

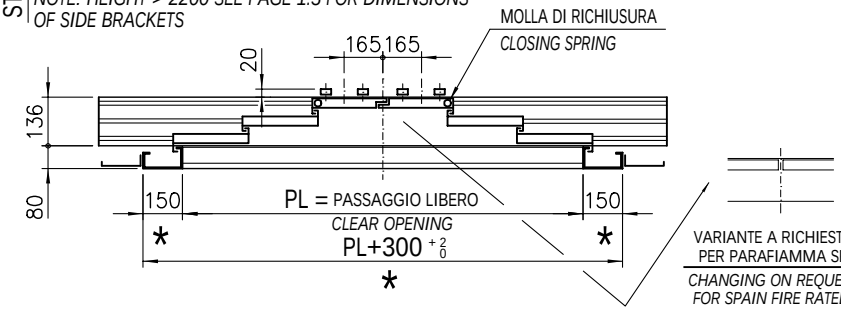

PL	GM	WS	GW	AS
1500	2200	2000	2090	120
1550	2250	2050	2156	145
1600	2300	2130	2222	120
1650	2350	2200	2290	145
1700	2400	2250	2356	120
1750	2450	2330	2422	145
1800	2550	2400	2490	120
1850	2600	2450	2556	145
1900	2650	2530	2622	120
1950	2700	2600	2690	145
2000	2750	2650	2756	120
2050	2870	2730	2822	180
2100	2920	2800	2890	155
2150	2970	2850	2956	180
2200	3020	2930	3022	155
2250	3070	3000	3090	180
2300	3220	3050	3156	120
2350	3270	3130	3222	145
2400	3320	3200	3290	120
2450	3370	3250	3356	145
2500	3420	3330	3422	120
2550	3470	3400	3490	145
2600	3650	3450	3556	120
2650	3700	3530	3622	145
2700	3750	3600	3690	120
2750	3800	3650	3756	145
2800	3850	3730	3822	120
2850	3900	3800	3890	145
2900	3950	3850	3956	120
2950	4090	3930	4022	190
3000	4140	4000	4090	120
3050	4190	4050	4156	145
3100	4240	4130	4222	120
3150	4290	4200	4290	145
3200	4390	4250	4356	

* LE QUOTE CON ASTERISCO SONO VARIABILI A RICHIESTA ENTRO I LIMITI CONSENTITI DAI COLLAUDI

DIMENSIONS ARE CHANGEABLE ON REQUEST WITHIN THE LIMITS CONSENTED BY THE TESTINGS

PER LE DIMENSIONI CERTIFICATE VEDERE PAG. 1.20.4

FOR THE CERTIFIED DIMENSIONS SEE PAGE 1.20.4

PORTE AUTOMATICHE SERIE 3201-HYDRA
AUTOMATIC DOORS SERIES 3201-HYDRA

Cod. 3201.30.0300
Pag./*page* 6.8.2
Data/*date* 25.03.2002
Vers./*version* A

PORTA DI PIANO PARFIAMMA 6 ANTE OPPOSTE, TYP 61/C PL=1500÷3200

SIX PANELS FIRE-RESISTANT CENTRE PARTING LANDING DOOR

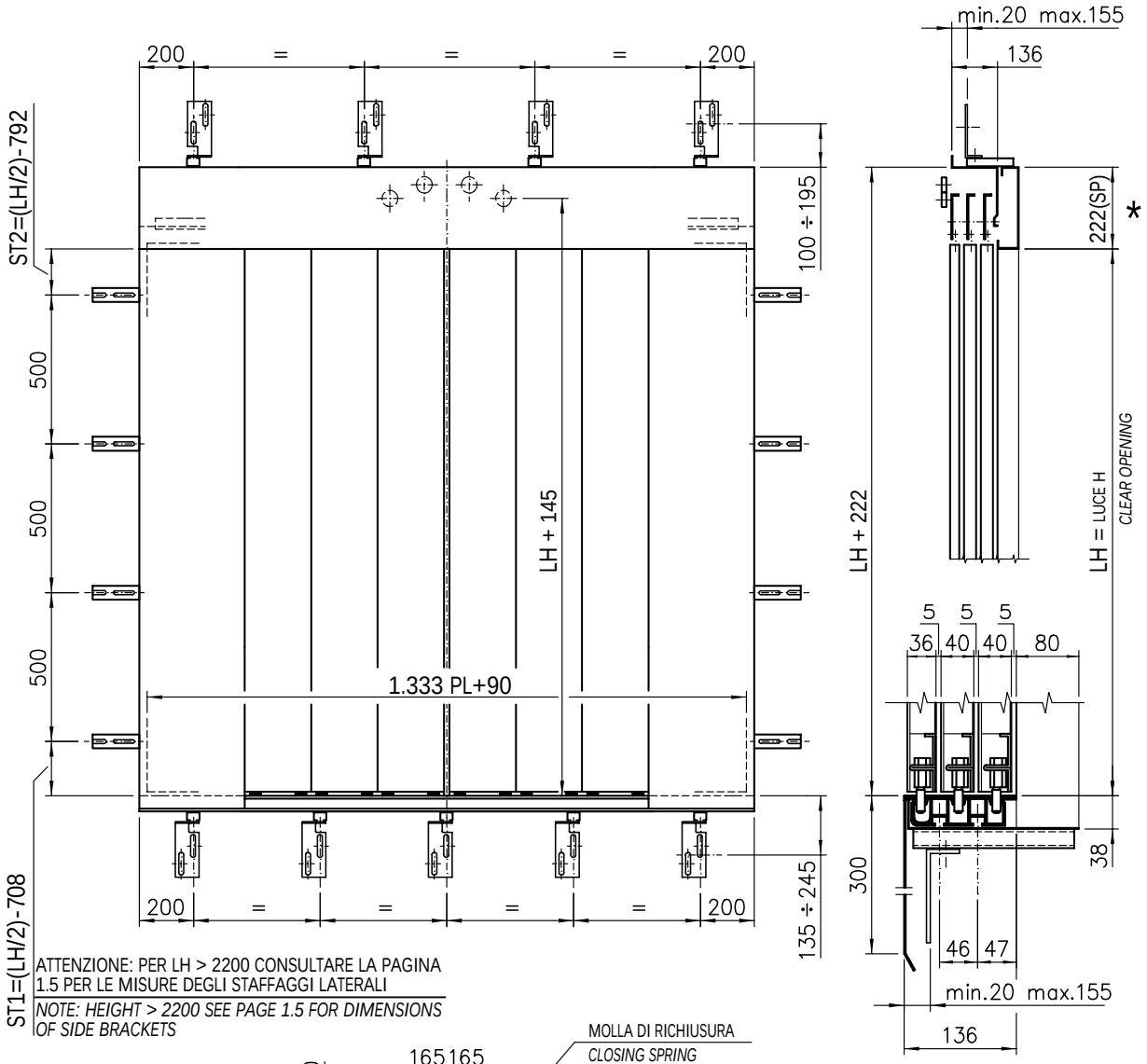

ATTENZIONE: PER LH > 2200 CONSULTARE LA PAGINA 1.5 PER LE MISURE DEGLI STAFFAGGI LATERALI

NOTE: HEIGHT > 2200 SEE PAGE 1.5 FOR DIMENSIONS OF SIDE BRACKETS

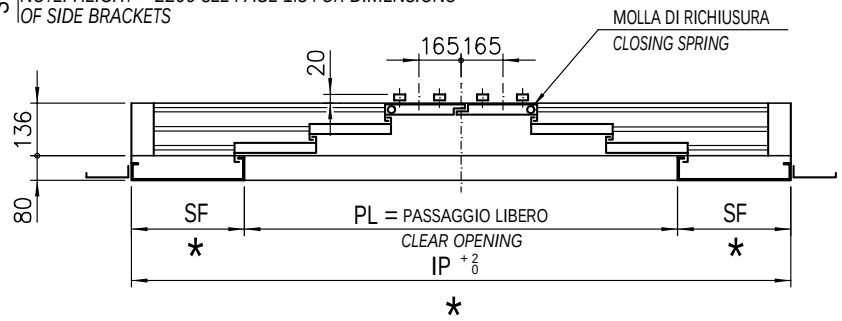

PL	IP	SF	PL	IP	SF
1500	2200		2400	3320	460
1550	2250		2450	3370	
1600	2300	350	2500	3440	470
1650	2350		2550	3500	475
1700	2400		2600	3650	
1750	2450		2650	3700	
1800	2550		2700	3750	525
1850	2600	375	2750	3800	
1900	2650		2800	3850	
1950	2700		2850	3900	
2000	2770	385	2900	3970	535
2050	2870		2950	4090	
2100	2920	410	3000	4140	570
2150	2970		3050	4190	
2200	3040	420	3100	4240	
2250	3100	425	3150	4300	575
2300	3220	460	3200	4390	595
2350	3270				

* LE QUOTE CON ASTERISCO SONO VARIABILI A RICHIESTA ENTRO I LIMITI CONSENTITI DAI COLLAUDI

DIMENSIONS ARE CHANGEABLE ON REQUEST WITHIN THE LIMITS CONSENTED BY THE TESTINGS

PER LE DIMENSIONI CERTIFICATE VEDERE PAG. 1.20.4

FOR THE CERTIFIED DIMENSIONS SEE PAGE 1.20.4

PORTE AUTOMATICHE SERIE 3201-HYDRA
AUTOMATIC DOORS SERIES 3201-HYDRA

VANO MURATURA PER PORTA 6 ANTE OPPOSTE PRAFIAMMA, TYP 61/C-65/R
SHAFT WALL FOR SIX PANELS FIRE-RESISTANT CENTRE PARTING LANDING DOOR

ATTENZIONE: PER LH > 2200 CONSULTARE LA PAGINA 1.5 PER LE MISURE DEGLI STAFFAGGI LATERALI
NOTE: HEIGHT > 2200 SEE PAGE 1.5 FOR DIMENSIONS OF SIDE BRACKETS

NOTA: TYP 65/R FATTIBILE SOLO PER LH MAX. 2200
NOTE: TYP 65/R MANUFACTURED ONLY FOR LH MAX. 2200

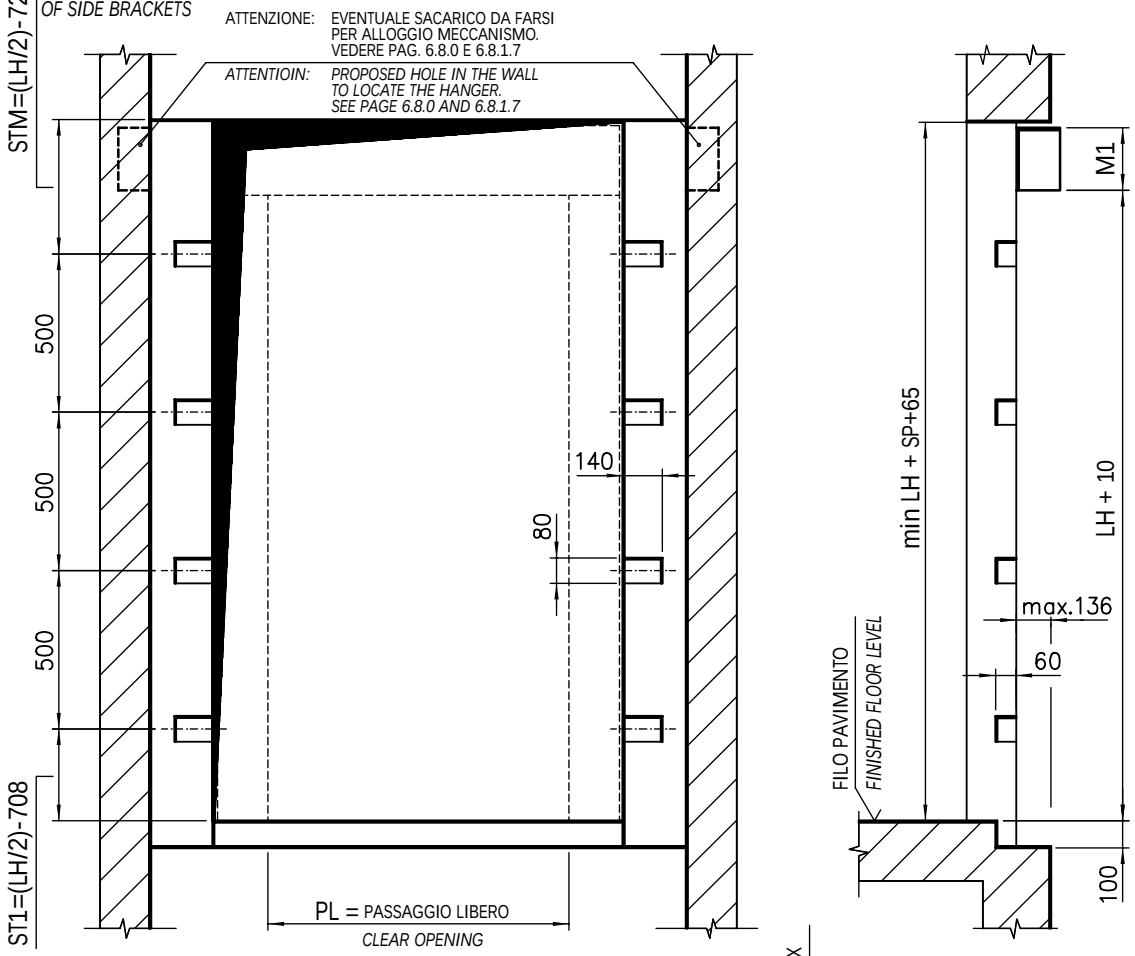

M1	TYP
240	61/C
285	65/R

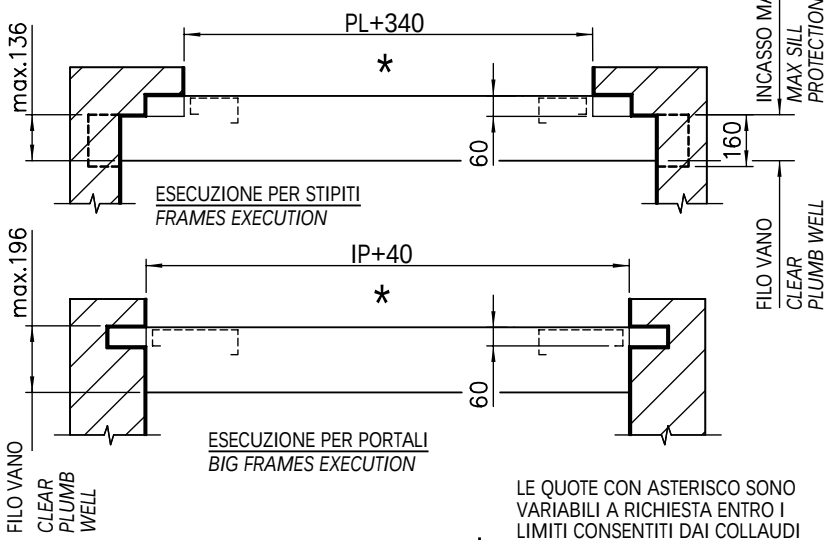

TYP 65/R		TYP 61/C			
PL	IP	PL	IP	PL	IP
900	1400	1500	2200	2400	3320
950	1450	1550	2250	2450	3370
1000	1500	1600	2300	2500	3440
1050	1600	1650	2350	2550	3500
1100	1650	1700	2400	2600	3650
1150	1700	1750	2450	2650	3700
1200	1800	1800	2550	2700	3750
1250	1850	1850	2600	2750	3800
1300	1900	1900	2650	2800	3850
1350	2000	1950	2700	2850	3900
1400	2050	2000	2770	2900	3970
1450	2100	2050	2870	2950	4090
1500	2200	2100	2920	3000	4140
1550	2250	2150	2970	3050	4190
1600	2300	2200	3040	3100	4240
1650	2350	2250	3100	3150	4300
1700	2400	2300	3220	3200	4390
		2350	3270		

PER LE DIMENSIONI CERTIFICATE VEDERE PAG. 1.20.4
FOR THE CERTIFIED DIMENSIONS SEE PAGE 1.20.4

* LE QUOTE CON ASTERISCO SONO VARIABILI A RICHIESTA ENTRO I LIMITI CONSENTITI DAI COLLAUDI
DIMENSIONS ARE CHANGEABLE ON REQUEST WITHIN THE LIMITS CONSENTED BY THE TESTINGS

ACCOPPIAMENTO PER PORTA PARAFIAMMA 6 ANTE OPPOSTE, TYP 61-62/C 65-66/R

ARRANGEMENT FOR SIX PANELS FIRE-RESISTANT CENTRE PARTING DOOR

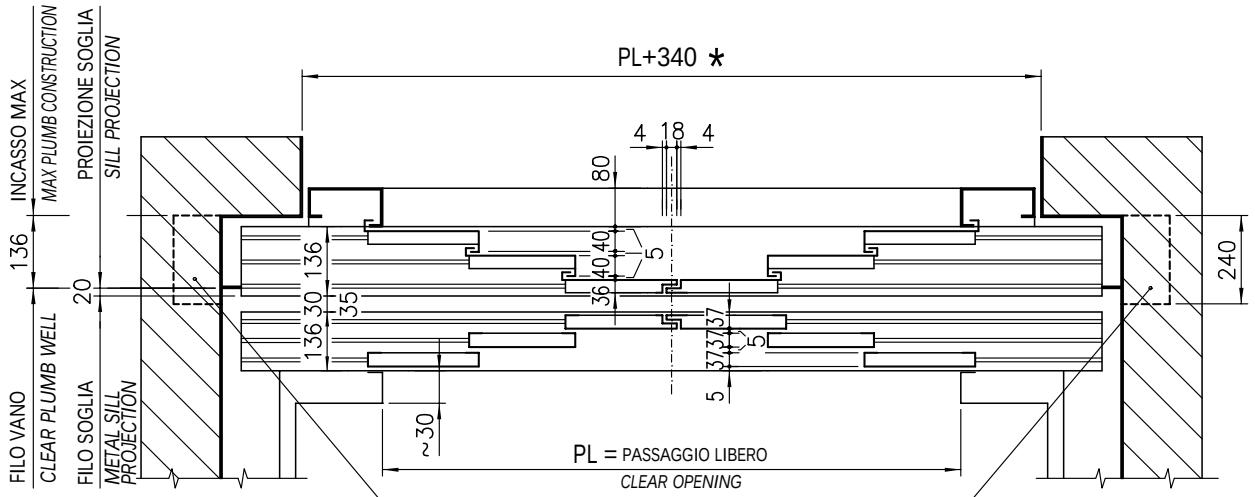

ESECUZIONE PER STIPITI
FRAMES EXECUTION

ATTENZIONE: EVENTUALE SACARICO DA FARSI PER ALLOGGIO MECCANISMO. VEDERE PAG. 6.8.0 E 6.8.1.7

ATTENTIOIN: PROPOSED HOLE IN THE WALL TO LOCATE THE HANGER. SEE PAGE 6.8.0 AND 6.8.1.7

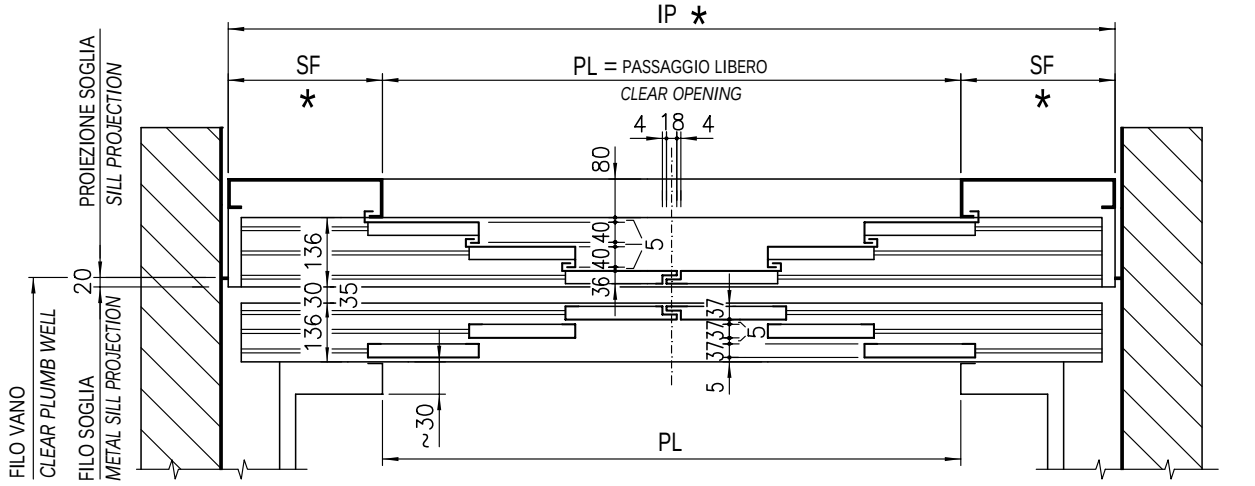

ESECUZIONE PER PORTALI
BIG FRAMES EXECUTION

* LE QUOTE CON ASTERISCO SONO VARIABILI A RICHIESTA ENTRO I LIMITI CONSENTITI DAI COLLAUDI

** DIMENSIONS ARE CHANGEABLE ON REQUEST WITHIN THE LIMITS CONSENTED BY THE TESTINGS*

PER LE DIMENSIONI CERTIFICATE VEDERE PAG. 1.20.4
FOR THE CERTIFIED DIMENSIONS SEE PAGE 1.20.4

TYP 65/R

PL	IP	GW	SF
900	1400	1290	
950	1450	1356	250
1000	1500	1423	
1050	1600	1490	
1100	1650	1556	275
1150	1700	1623	
1200	1800	1690	
1250	1850	1756	300
1300	1900	1823	
1350	2000	1890	
1400	2050	1956	325
1450	2100	2023	
1500	2200	2090	
1550	2250	2156	350
1600	2300	2223	
1650	2400	2290	375
1700	2450	2356	

TYP 61/C

PL	IP	SF	PL	IP	SF
1500	2200		2400	3320	
1550	2250		2450	3370	460
1600	2300	350	2500	3440	470
1650	2350		2550	3500	475
1700	2400		2600	3650	
1750	2450		2650	3700	
1800	2550		2700	3750	525
1850	2600	375	2750	3800	
1900	2650		2800	3850	
1950	2700		2850	3900	
2000	2770	385	2900	3970	535
2050	2870		2950	4090	
2100	2920	410	3000	4140	570
2150	2970		3050	4190	
2200	3040	420	3100	4240	
2250	3100	425	3150	4300	575
2300	3220	460	3200	4390	595
2350	3270				

PORTE AUTOMATICHE SERIE 3201-HYDRA
AUTOMATIC DOORS SERIES 3201-HYDRA

Cod.	3201.30.0300
Pag./*page*	6.8.5
Data/*date*	25.07.2006
Vers./*version*	A

PORTA DI PIANO TAGLIAFUOCO 6 ANTE OPPOSTE, TYP 61/C PL=1500÷3200

SIX PANELS FIRE-CUTTING CENTRE PARTING LANDING DOOR

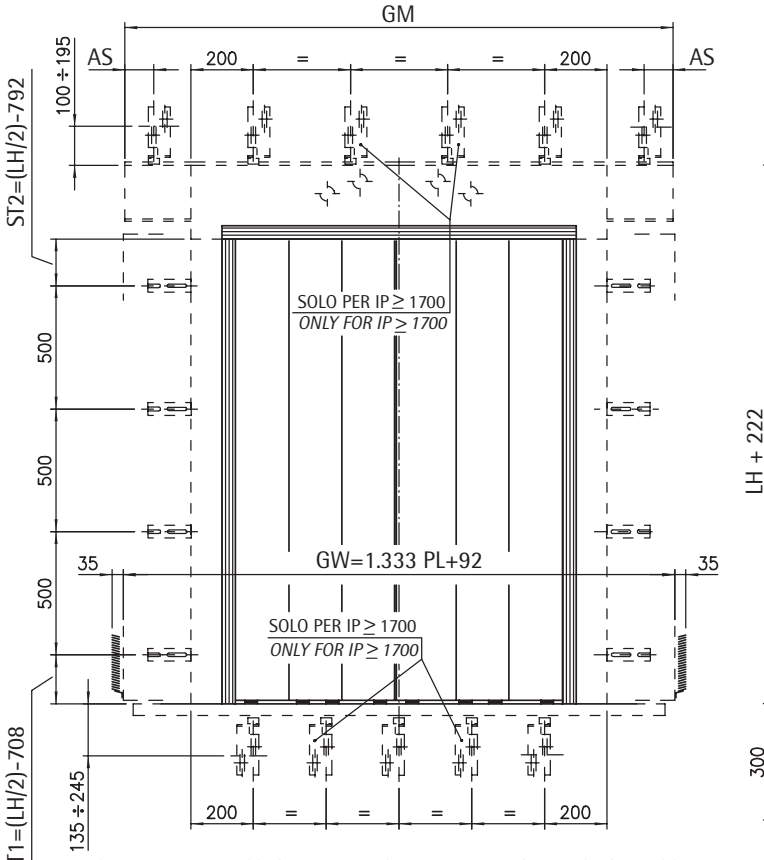

ATTENZIONE: PER LH > 2200 CONSULTARE LA PAGINA 1.5 PER LE MISURE DEGLI STAFFAGGI LATERALI

NOTE: HEIGHT > 2200 SEE PAGE 1.5 FOR DIMENSIONS OF SIDE BRACKETS

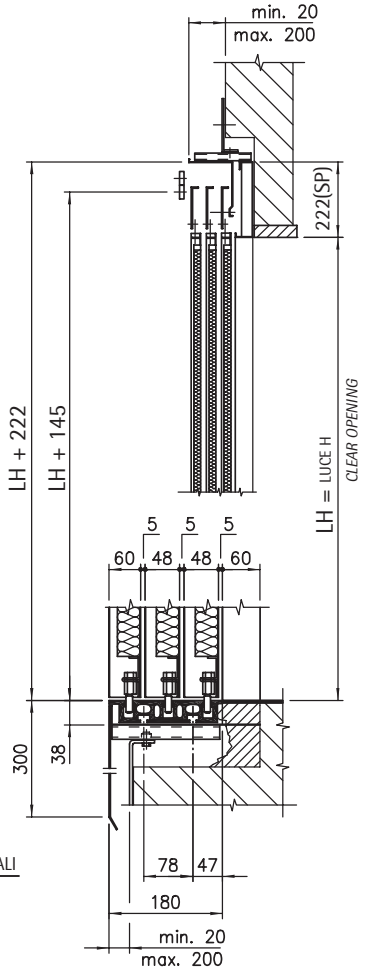

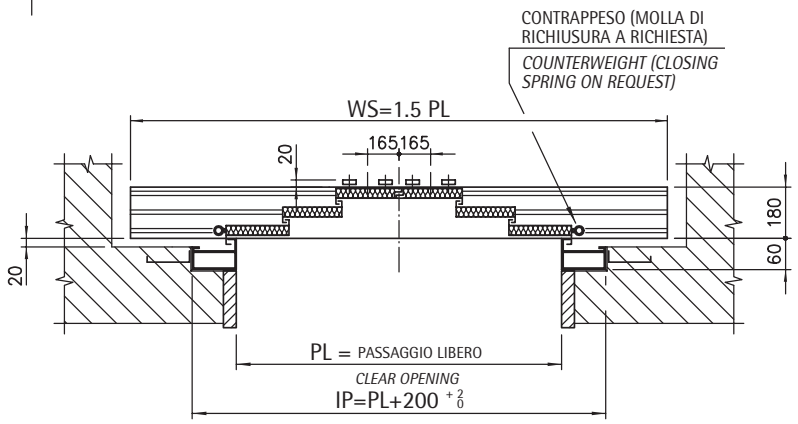

PL	GM	WS	GW	AS
1500	2200	2000	2092	120
1550	2250	2050	2158	145
1600	2300	2130	2225	120
1650	2350	2200	2291	145
1700	2400	2250	2358	120
1750	2450	2330	2425	145
1800	2550	2400	2491	120
1850	2600	2450	2558	145
1900	2650	2530	2625	120
1950	2700	2600	2691	145
2000	2750	2650	2758	120
2050	2870	2730	2825	180
2100	2920	2800	2891	155
2150	2970	2850	2958	180
2200	3020	2930	3025	155
2250	3070	3000	3091	180
2300	3220	3050	3158	120
2350	3270	3130	3225	145
2400	3320	3200	3291	120
2450	3370	3250	3358	145
2500	3420	3330	3425	120
2550	3470	3400	3491	145
2600	3650	3450	3558	120
2650	3700	3530	3624	145
2700	3750	3600	3691	120
2750	3800	3650	3758	145
2800	3850	3730	3824	120
2850	3900	3800	3891	145
2900	3950	3850	3958	120
2950	4090	3930	4024	190
3000	4140	4000	4091	120
3050	4190	4050	4158	145
3100	4240	4130	4224	120
3150	4290	4200	4291	145
3200	4390	4250	4358	

PER LE DIMENSIONI CERTIFICATE VEDERE PAG. 1.21.4

FOR THE CERTIFIED DIMENSIONS SEE PAGE 1.21.4

MONTAGGIO PORTA CON MONTANTI FISSI - PORTA 6 ANTE OPPOSTE, TYP 61/C-65/R

DOOR ASSEMBLY WITH JAMBS - SIX PANELS CENTRE PARTING LANDING DOOR

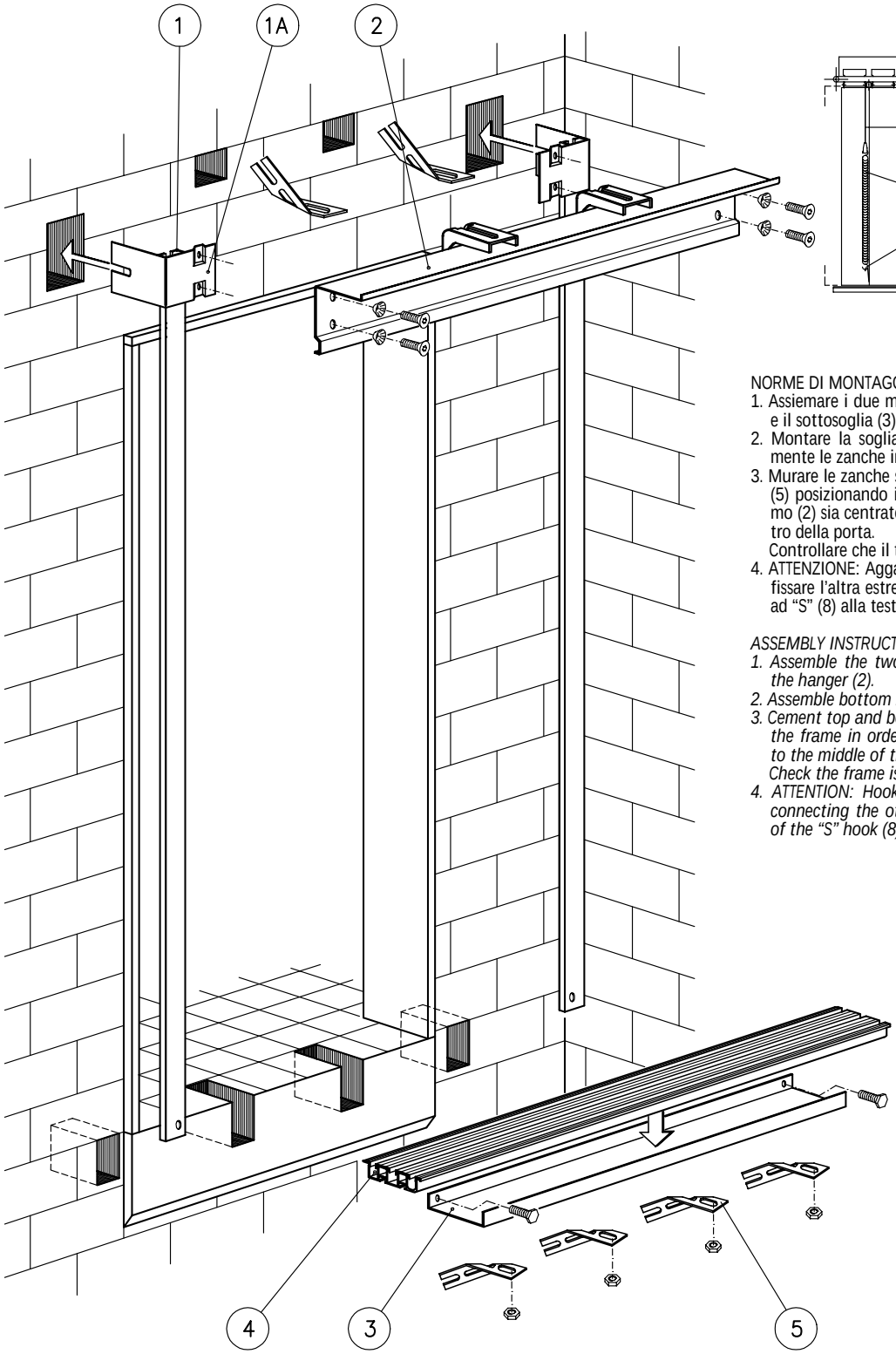

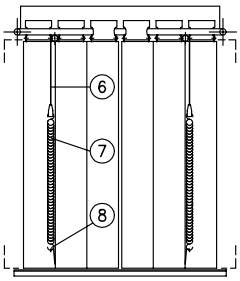

NORME DI MONTAGGIO

1. Assiemare i due montanti (1) con il meccanismo (2) e il sottosoglia (3).
2. Montare la soglia (4) applicando contemporaneamente le zanche inferiori (5).
3. Murare le zanche superiori (1A) e le zanche inferiori (5) posizionando il telaio in modo che il meccanismo (2) sia centrato rispetto a quello che sarà il centro della porta.
   Controllare che il telaio sia a piombo.
4. ATTENZIONE: Agganciare la molla (7) alla fune (6) e fissare l'altra estremità della molla tramite il gancio ad "S" (8) alla testata inferiore dell'antina.

ASSEMBLY INSTRUCTIONS

1. *Assemble the two fixing brackets of jambs (1) to the hanger (2).*
2. *Assemble bottom brackets to sill support (3).*
3. *Cement top and bottom brackets into wall. Position the frame in order that the hanger (2) is centered to the middle of the door opening.*
   Check the frame is plumb.
4. *ATTENTION: Hook the spring (7) to the rope (6) connecting the other side of the spring by means of the "S" hook (8) to the low panel head.*

MONTAGGIO PORTA CON DIME RECUPERABILI - PORTA 6 ANTE OPPOSTE, TYP 61/C-65/R

DOOR ASSEMBLY WITH RECLAIMABLE TEMPLATE - SIX PANELS CENTRE PARTING LANDING DOOR

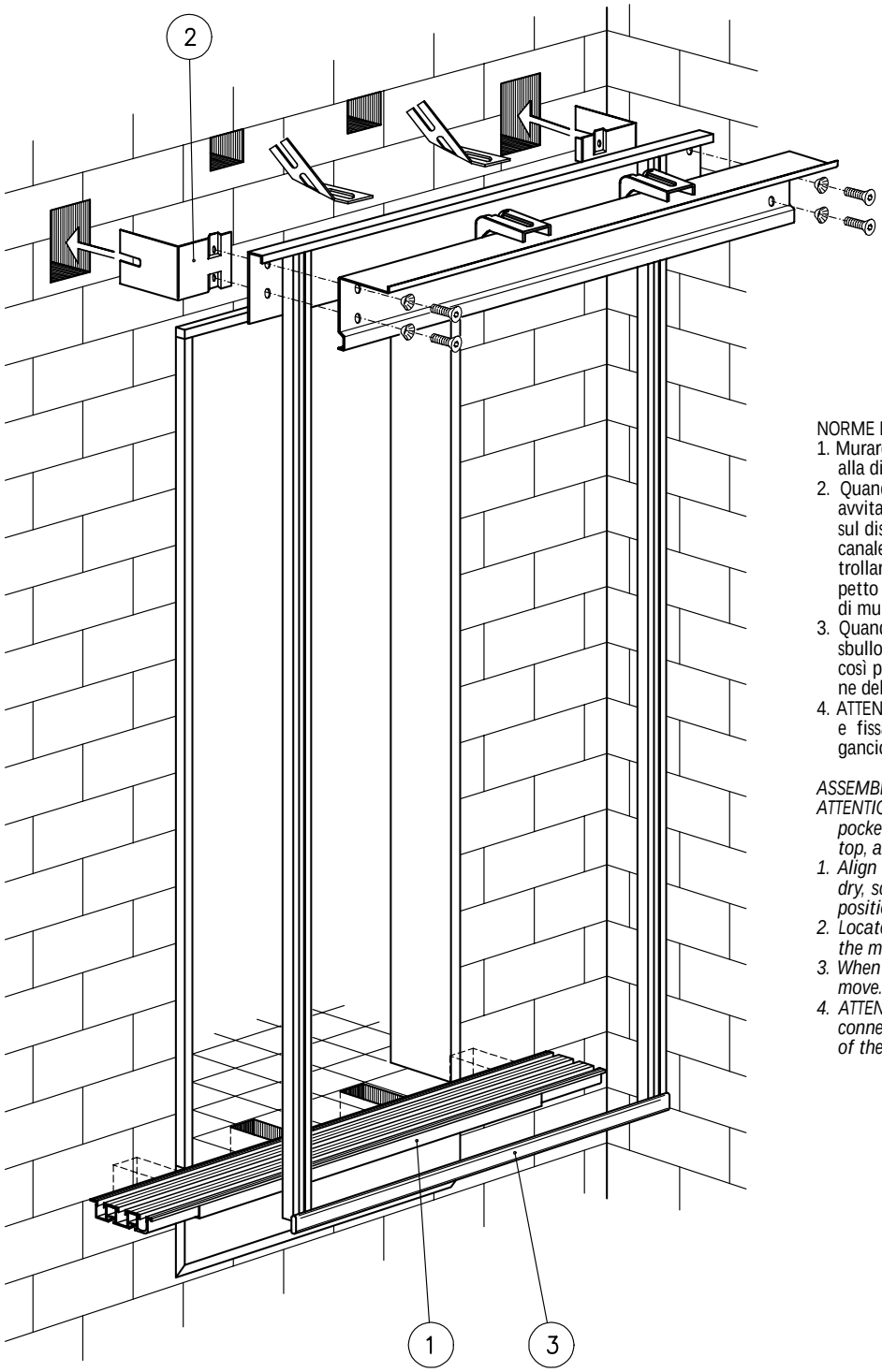

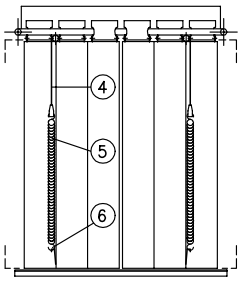

NORME DI MONTAGGIO

1. Murare le soglie (1) a livello del pavimento finito e alla distanza voluta dal piano delle guide.
2. Quando il cemento delle soglie ha fatto presa avvitare le zanche (2) sulla dima (3) come indicato sul disegno e inserire quindi il profilo inferiore nel canale di scorrimento antine della soglia (1). Controllare che le dime siano a piombo e centrate rispetto a quello che sarà il centro della porta, quindi murare le zanche superiori.
3. Quando il cemento delle zanche ha fatto presa sbullonare la dima dalle zanche stesse che saranno così pronte a ricevere il meccanismo di sospensione della porta.
4. ATTENZIONE: Agganciare la molla (5) alla fune (4) e fissare l'altra estremità della molla tramite il gancio ad "S" (6) alla testata inferiore del'antina.

ASSEMBLY INSTRUCTIONS

ATTENTION: To locate template (3) first cut-out pockets in wall, to except fixing brackets (2) at top, and sill support (1) at floor level.

1. *Align marble facias in opening before cement is dry, screw fixing brackets (2) to template (3) and position sill support (1).*
2. *Locate template, ensure plumb and centered to the middle of the door, then secure.*
3. *When cement has set unscrew template, and remove.*
4. *ATTENTION: Hook the spring (5) to the rope (4) connecting the other side of the spring by means of the "S" hook (6) to the low panels head.*

PORTE AUTOMATICHE SERIE 3201-HYDRA
AUTOMATIC DOORS SERIES 3201-HYDRA

VANO MURATURA PORTA SENZA STIPITI - PORTA 6 ANTE OPPOSTE, TYP 61/C-65/R

SHAFT WALL FOR DOOR WITHOUT FRAME - SIX PANELS CENTRE PARTING LANDING DOOR

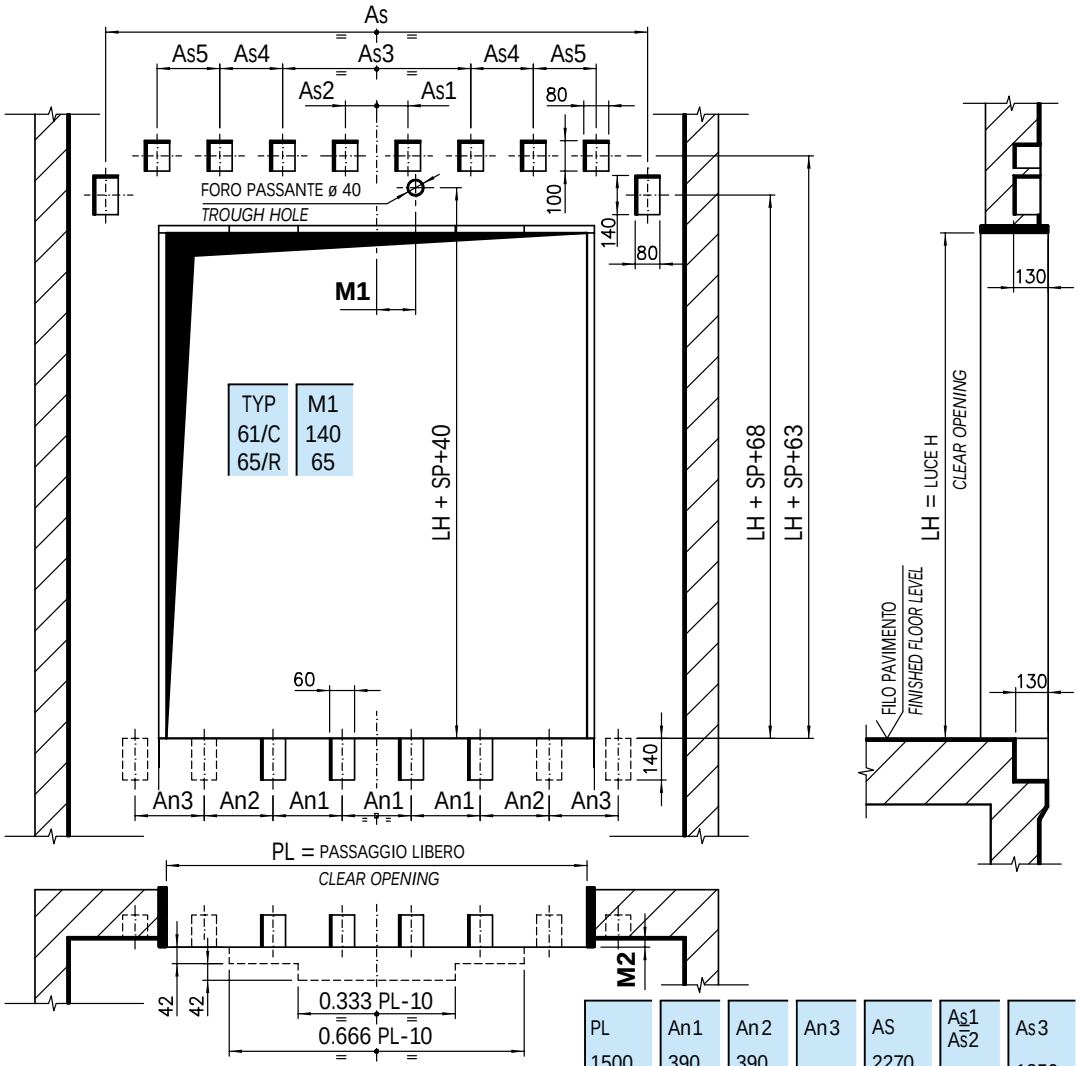

M2		
	20	Fissaggio con montanti *Assembly with jambs*
	15	Fissaggio con dime rec. *Assembly with rec. temp.*

TYP 65/R

PL	An1	An2	AS	As1	As2	As3	As4	SP
900	383	/	1070	/	30	770	/	267
950	400							
1000	417		1220				300	
1050	433							
1100	450		1370			920		
1150	467						375	
1200	375							
1250	388		1520	235	235	1070	300	
1300	400							
1350	425		2020					
1400	438		2070	245	245	1320	230	
1450	450		2120			1380	200	
Dimensioni a richiesta – *Dimensions on request*								
1500	380	380	2220	255	255	1220	355	267
1550	390	390	2270			1470	230	
1600	400	400	2320			1520	255	
1650	420	420	2420			1570	280	
1700	430	430	2470			1600	265	

TYP 61/C

PL	An1	An2	An3	AS	As1 As2	As3	As4	As5	SP
1500	390	390	/	2270	255	1350	305	/	222
1550	400	400		2320					
1600	410	410		2370		1390	335		
1650	420	420		2420					
1700	430	430		2470		1490			
1750	440	440		2520					
1800	460	460		2620		1650	330		
1850	470	470		2670					
1900	480	480		2720		1690	360		
1950	490	490		2770					
2000	500	500		2820		1180	335	330	
2050	524	524		2920					
2100	534	534		2990		1230	360		
2150	544	544		3020					
2200	554	554		3090		1280	385		
2250	564	564		3120					
2300	424	424	424	3290		1330	410		
2350	431	431	431	3320					
2400	439	439	439	3390		1380	435	415	
2450	446	446	446	3420					
2500	453	453	453	3490		1430	460		
2550	460	460	460	3520					
2600	486	486	486	3720		1480	485		
2650	493	493	493	3770					
2700	500	500	500	3820		1530	510	480	
2750	507	507	507	3870					
2800	514	514	514	3920		1580	535		
2850	406	406	406	3970					
2900	411	411	411	4020		1630	560		
2950	427	427	427	4120					
3000	432	432	432	4210		1680	585	525	
3050	438	438	438	4260					
3100	443	443	443	4310		1690	590	565	
3150	449	449	449	4360					
3200	460	460	460	4460		1710	600	595	

PORTE AUTOMATICHE SERIE 3201-HYDRA
AUTOMATIC DOORS SERIES 3201-HYDRA

Cod. 3201.30.0300
Pag./*page* 7.1
Data/*date* 15.02.1999
Vers./*version* /

PORTA DI CABINA 1 ANTA SCORREVOLE, TYP 72/R-L PL=500÷950
ONE PANEL SPEED CAR DOOR

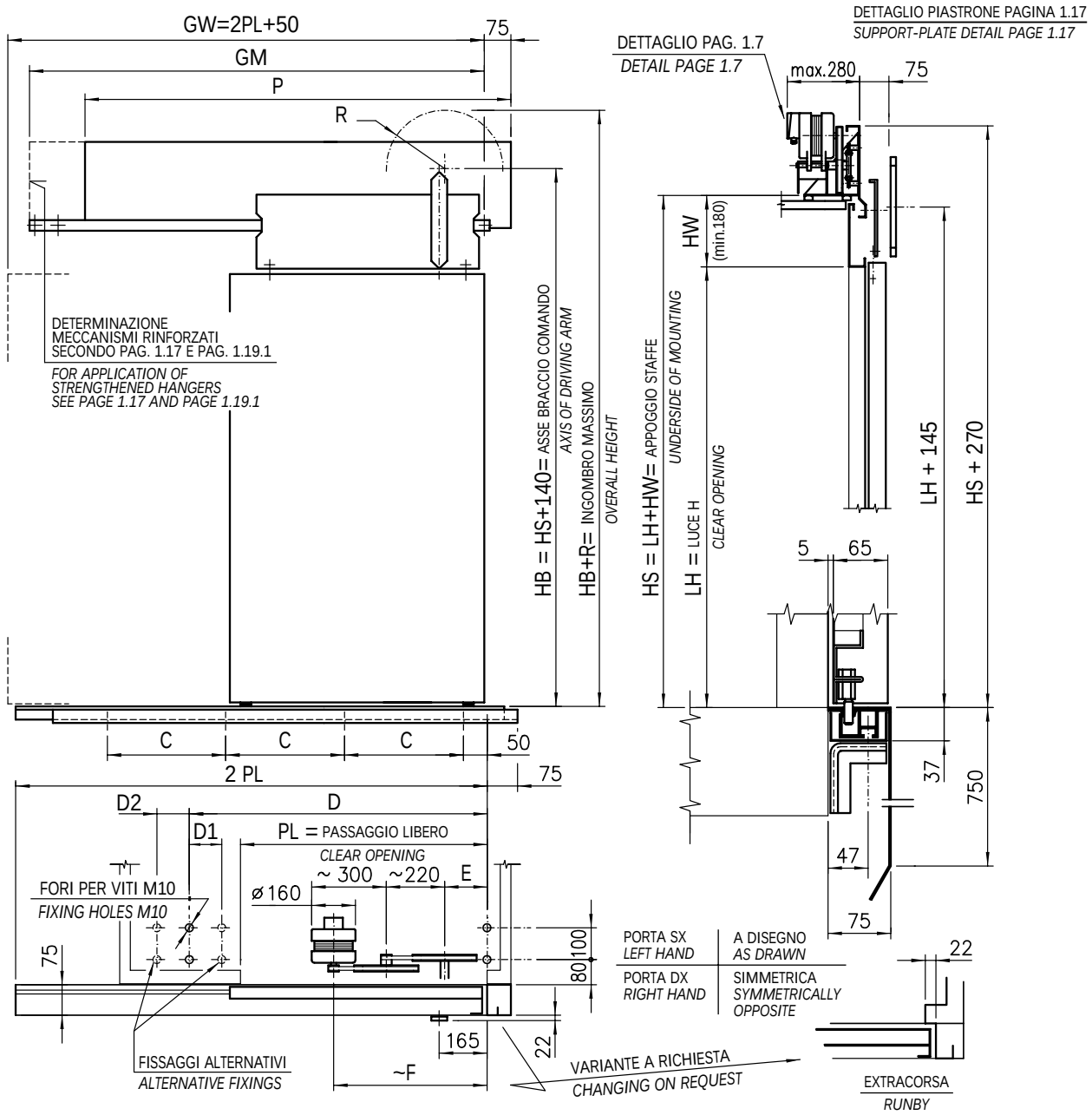

PL	Peso tot. *Tot. weight* Kg LH=2000	Rapporto *Ratio*	Motore C.A. - *A.C. Motor* Assorbimento Amp. *Current Amp.* 125 V	220 V	380 V	Coppia *Torque* Kg.cm	R	C	D	D 1	D2	E	F	GM	Meccanismi Standard *Standard Hangers* P	Meccanismi Rinforzati *Strengthened Hangers* P
500	79						190							960		1035
550	80	1/45					205	250	912	217	/	155	595	1010	1000	1085
600	83						215							1210		1285
650	90		0,6	0,35	0,2	14	230							1260		1335
700	97						240	378						1310	1385	1385
750	103	1/54					255	400	1137		225	380	820	1495	1450	1570
800	105						265							1545		1620
850	109						280	475		/				1595	/	1670
900	115	1/61	0,9	0,52	0,3	24	290		1300		287			1805		1880
950	125						305	550				605	1045	1855		1930

PORTE AUTOMATICHE SERIE 3201-HYDRA
AUTOMATIC DOORS SERIES 3201-HYDRA

Cod. 3201.30.0300
Pag./*page* 7.1.1
Data/*date* 15.02.1999
Vers./*version* /

PORTA DI CABINA 1 ANTA SCORREVOLE, TYP 72/R-L PL=1000÷1400
ONE PANEL SPEED CAR DOOR

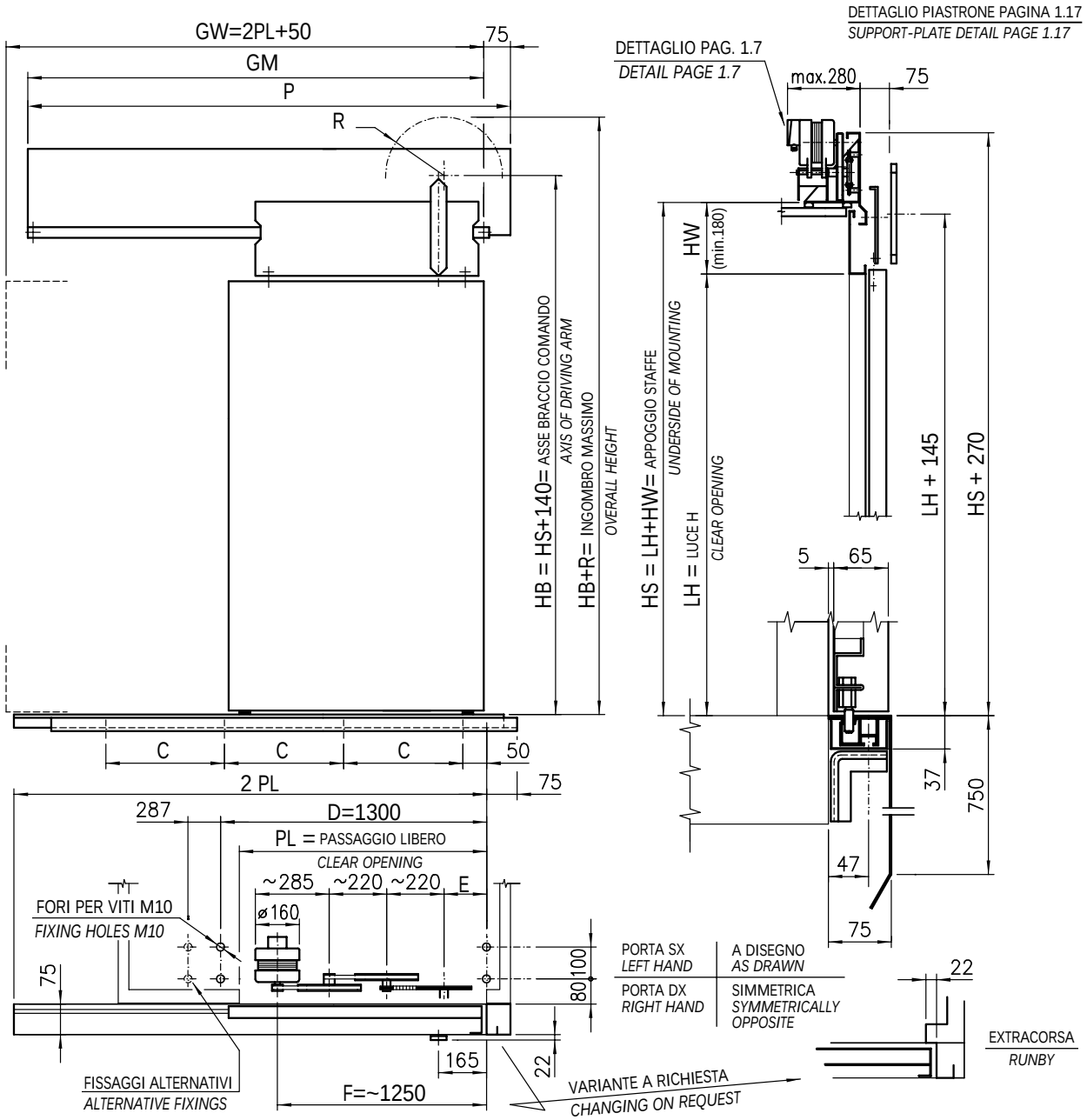

PL	Peso totale *Total weight* Kg LH=2000	Rapporto *Ratio*	Motore C.A. - *A.C. Motor* Assorbimento Amp. *Current Amp.* 125 V	220 V	380 V	Coppia *Torque* Kg.cm	R	C	E	GM	p
1000	131						315	550		1905	1980
1050	148	1/89					330	483		2105	2180
1100	151						340	495		2155	2230
1150	156						355	508		2205	2280
1200	163		0,9	0,52	0,3	24	365	446	605	2405	2480
1250	166						380	456		2455	2530
1300	169	1/107					390	466		2505	2580
1350	172						405	476		2555	2630
1400	175						415	486		2605	2680

PORTE AUTOMATICHE SERIE 3201-HYDRA
AUTOMATIC DOORS SERIES 3201-HYDRA

Cod.	3201.30.0300
Pag./*page*	7.1.2
Data/*date*	15.02.1999
Vers./*version*	/

PORTA DI CABINA 1 ANTA CON TRASMISSIONE A CINGHIA, TYP 72/R-L PL=600÷1400
ONE PANEL CAR DOOR WITH BELT TRANSMISSION

NOTA: CON IL MODELLO SEMIAUTOMATICO LE MISURE NON CAMBIANO
NOTE: WITH SEMI-AUTOMATIC TYPE THE SIZES DON'T CHANGE

APPLICAZIONE QUADRI ELETTRICI SECONDO PAGINE 1.6.5 E 1.6.6
FOR CONTROLLERS APPLICATION SEE PAGES 1.6.5 AND 1.6.6

TABELLA VARIABILI A pag. 7.1.2.t
FOR SCHEDULE SEE page 7.1.2.t

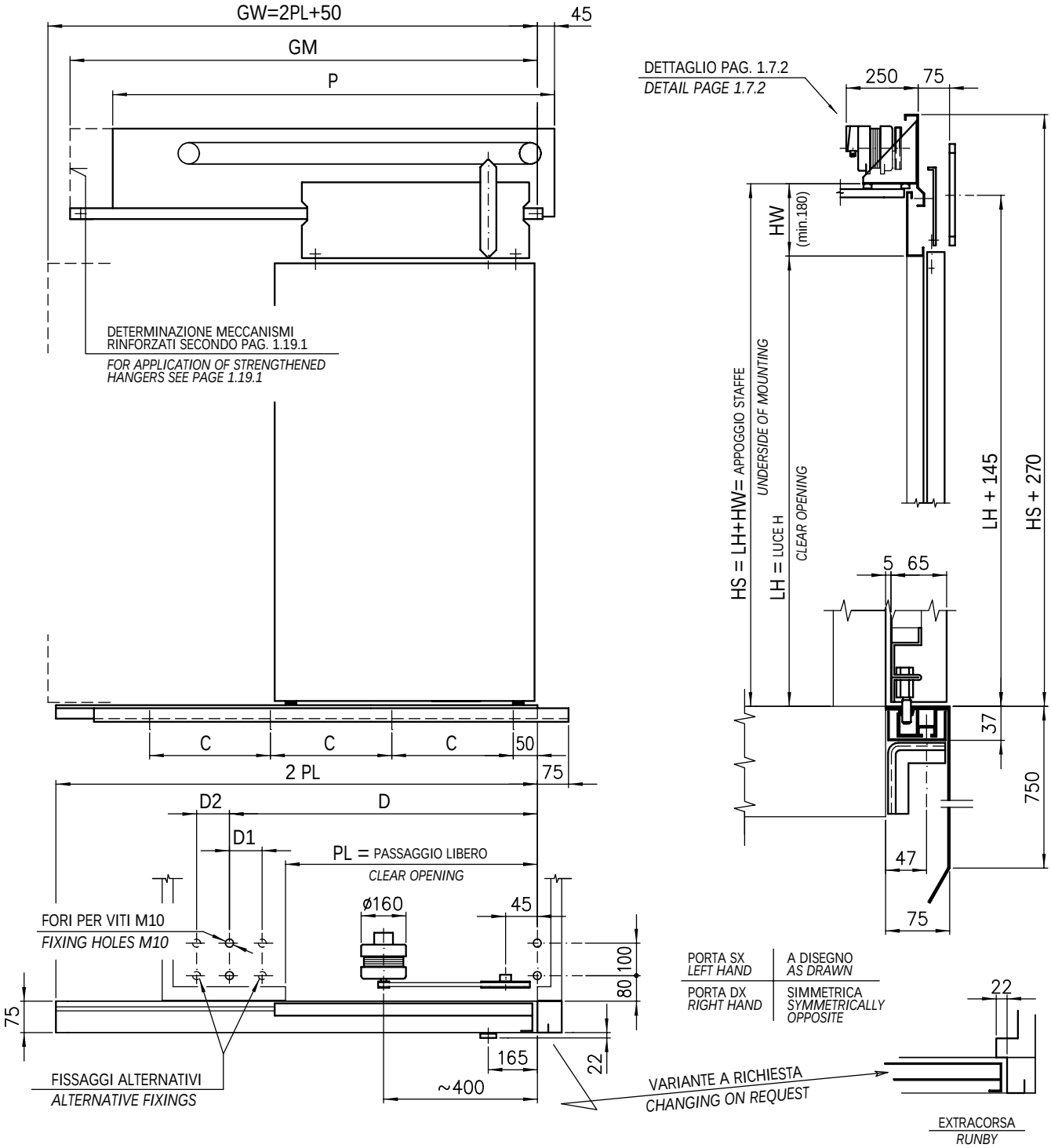

PORTA DI CABINA 1 ANTA CON TRASMISSIONE A CINGHIA, TYP 72/R-L PL=600÷1400

ONE PANEL CAR DOOR WITH BELT TRANSMISSION

PL	PESO TOTALE *TOTAL WEIGHT* Kg LH = 2000	C	D	D1	D2	GW	GM	MECCANISMI STANDARD *STANDARD HANGERS* P	MECCANISMI STANDARD *STANDARD HANGERS* Ex.	MECCANISMI RINFORZATI *STRENGTHENED HANGERS* P	MECCANISMI RINFORZATI *STRENGTHENED HANGERS* Ex.
600	83	250	912	217	/	1250	1210	1100	A	1255	C
650	90					1350	1260			1305	
700	97	378	1137		225	1450	1310	1355		1355	
750	103	400				1550	1495			1540	
800	105					1650	1545			1590	
850	109	475				1750	1595			1640	
900	115					1850	1805			1850	
950	125	550				1950	1855			1900	
1000	131					2050	1905			1950	
1050	148	483	1300	/	287	2150	2105	/	/	2150	
1100	151	495				2250	2155			2200	
1150	156	508				2350	2205			2250	
1200	163	446				2450	2405			2450	
1250	166	456				2550	2455			2500	
1300	169	466				2650	2505			2550	
1350	172	476				2750	2555			2600	
1400	175	486				2850	2605			2650	

Ex. = ESECUZIONE / *EXECUTION* — RIFERIMENTO PAGINA 1.17.1 / *REFERENCE PAGE 1.17.1*

PORTE AUTOMATICHE SERIE 3201-HYDRA
AUTOMATIC DOORS SERIES 3201-HYDRA

Cod. 3201.30.0300
Pag./*page* 7.2
Data/*date* 15.02.1999
Vers./*version* /

PORTA DI PIANO STANDARD 1 ANTA SCORREVOLE, TYP 71/R-L PL=500÷1400
ONE PANEL LANDING DOOR

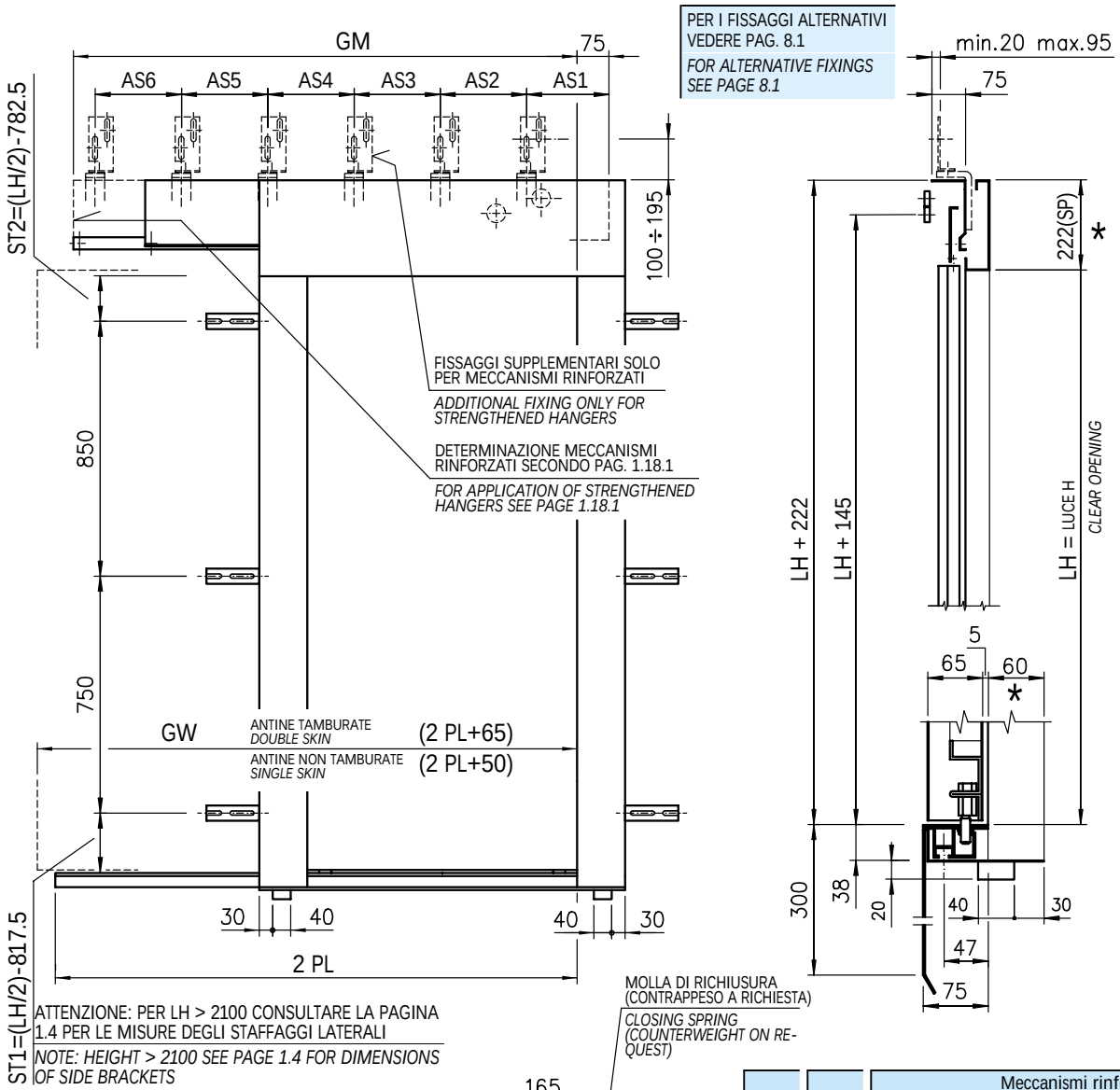

PL	GM	GW	As1	As2	As3	As4	As5	As6
		Meccanismi rinforzati *Strengthened Hangers*						
500	1020	1065		375	350			
550	1095	1165			580			
600	1225	1265		495	500	/	/	
650	1295	1365						
700	1395	1465		600	545			
750	1495	1565	115					
800	1595	1665			470	375		
850	1695	1765		375	345	350	375	
900	1795	1865		450	355	415	450	/
950	1895	1965						
1000	2045	2065			465	495	495	
1050	2095	2165						
1100	2245	2265		490	485	565	565	
1150	2295	2365						
1200	2445	2465			490	545	545	
1250	2495	2565	155	585				
1300	2645	2665						
1350	2695	2765			595	600	600	
1400	2795	2865						275

* LE QUOTE CON ASTERISCO SONO VARIABILI A RICHIESTA
DIMENSIONS ARE CHANGEABLE ON REQUEST

PORTA SX *LEFT HAND*	A DISEGNO *AS DRAWN*
PORTA DX *RIGHT HAND*	SIMMETRICA *SYMMETRICALLY OPPOSITE*

PORTE AUTOMATICHE SERIE 3201-HYDRA
AUTOMATIC DOORS SERIES 3201-HYDRA

Cod. 3201.30.0300
Pag./*page* 7.3
Data/*date* 15.02.1999
Vers./*version* /

VANO MURATURA PER PORTA 1 ANTA SCORREVOLE, TYP 71/R-L
SHAFT WALL FOR ONE PANEL LANDING DOOR

ATTENZIONE: PER LH > 2100 CONSULTARE LA PAGINA 1.4 PER LE MISURE DEGLI STAFFAGGI LATERALI
NOTE: HEIGHT > 2100 SEE PAGE 1.4 FOR DIMENSIONS OF SIDE BRACKETS

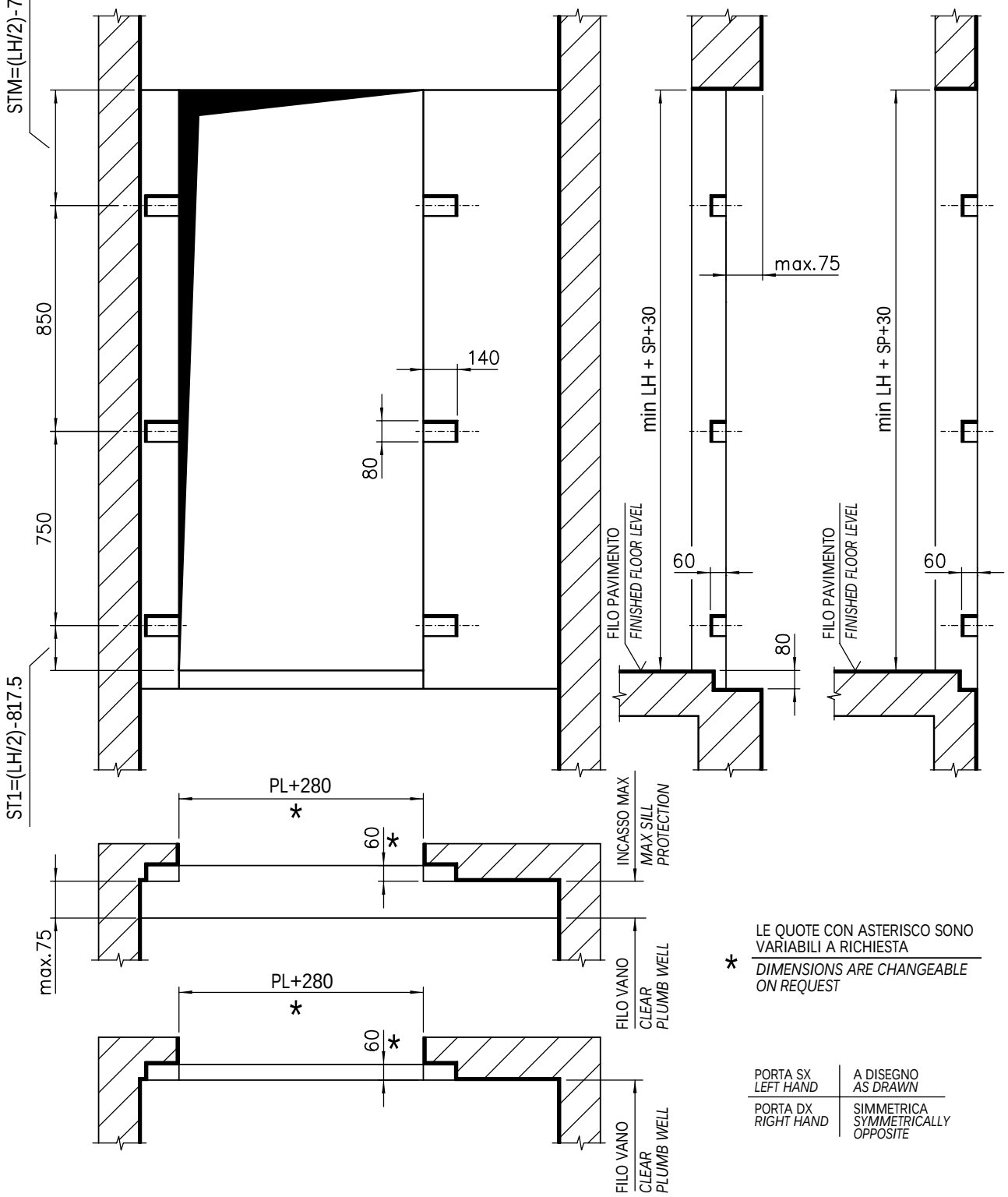

* LE QUOTE CON ASTERISCO SONO VARIABILI A RICHIESTA
DIMENSIONS ARE CHANGEABLE ON REQUEST

PORTA SX *LEFT HAND*	A DISEGNO *AS DRAWN*
PORTA DX *RIGHT HAND*	SIMMETRICA *SYMMETRICALLY OPPOSITE*

PORTE AUTOMATICHE SERIE 3201-HYDRA
AUTOMATIC DOORS SERIES 3201-HYDRA

Cod. 3201.30.0300
Pag./*page* 7.3.1
Data/*date* 15.02.1999
Vers./*version* /

PORTA DI PIANO A NORME DIN 18091 1 ANTA SCORREVOLE, TYP 71/R-L PL=500÷1400

ONE PANEL ACCORDING TO DIN 18091 LANDING DOOR

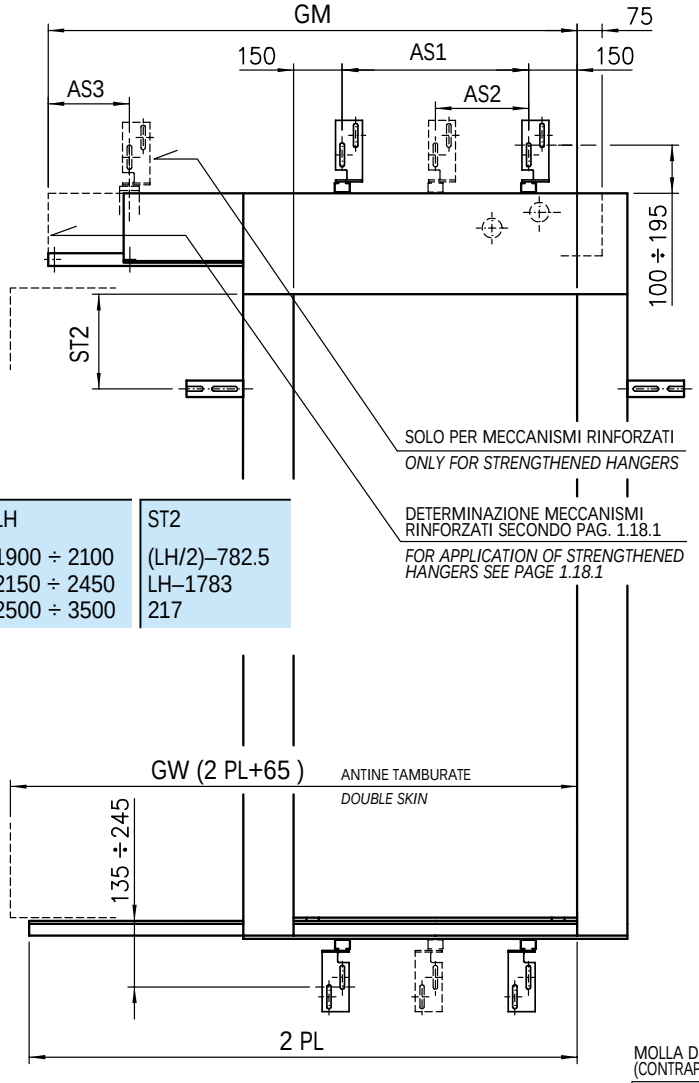

LH	ST2
1900 ÷ 2100	(LH/2)–782.5
2150 ÷ 2450	LH–1783
2500 ÷ 3500	217

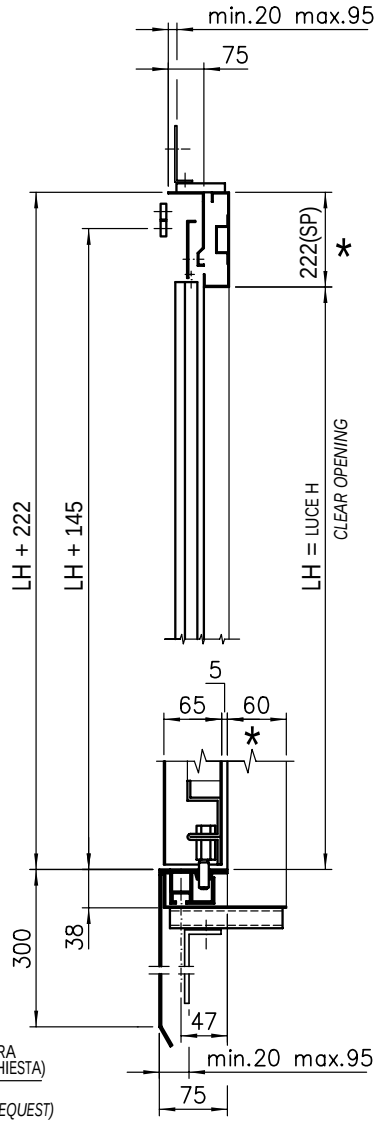

LE QUOTE CON ASTERISCO SONO VARIABILI A RICHIESTA
DIMENSIONS ARE CHANGEABLE ON REQUEST
*

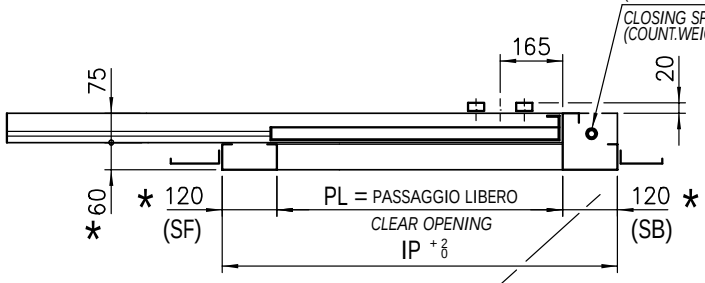

DIMENSIONI CERTIFICATE
CERTIFIED DIMENSIONS

DIN 18091	IP	max. 2800
	LH	max. 2500
	LH+SP	max. 2650
	SF>150	con tamburatura
	SB>150	*with double plate*

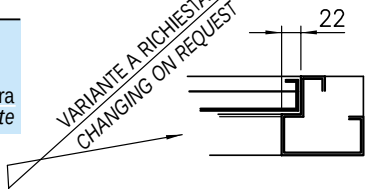

EXTRACORSA
RUNBY

PORTA SX *LEFT HAND*	A DISEGNO *AS DRAWN*
PORTA DX *RIGHT HAND*	SIMMETRICA *SYMMETRICALLY OPPOSITE*

	PL	GM	GW	As1	As2	As3
	500	1020	1065	200		255
	550	1095	1165	250		100
	600	1225	1265	300		190
	650	1295	1365	350		260
	700	1395	1465	400	/	210
	750	1495	1565	450		310
	800	1595	1665	500		110
	850	1695	1765	550		210
	900	1795	1865	600		85
	950	1895	1965	650	325	185
	1000	2045	2065	700	350	100
	1050	2095	2165	750	375	150
	1100	2245	2265	800	400	60
	1150	2295	2365	850	425	110
	1200	2445	2465	900	450	200
	1250	2495	2565	950	475	250
**	1300	2645	2665	1000	500	185
**	1350	2695	2765	1050	525	235
**	1400	2795	2865	1100	550	60

** DIMENSIONI NON CERTIFICATE A NORME DIN
TO DIN 18091 NOT CERTIFIED DIMENSIONS

VANO MURATURA PER PORTA DI PIANO A NORME DIN 18091 1 ANTA SCORREVOLE, TYP 71/R-L

SHAFT WALL FOR ONE PANEL LANDING DOOR ACCORDING TO DIN 18091

LH	STM
1900 ÷ 2100	(LH/2)–717.5+SP
2150 ÷ 2450	LH–1718+SP
2500 ÷ 3500	282+SP

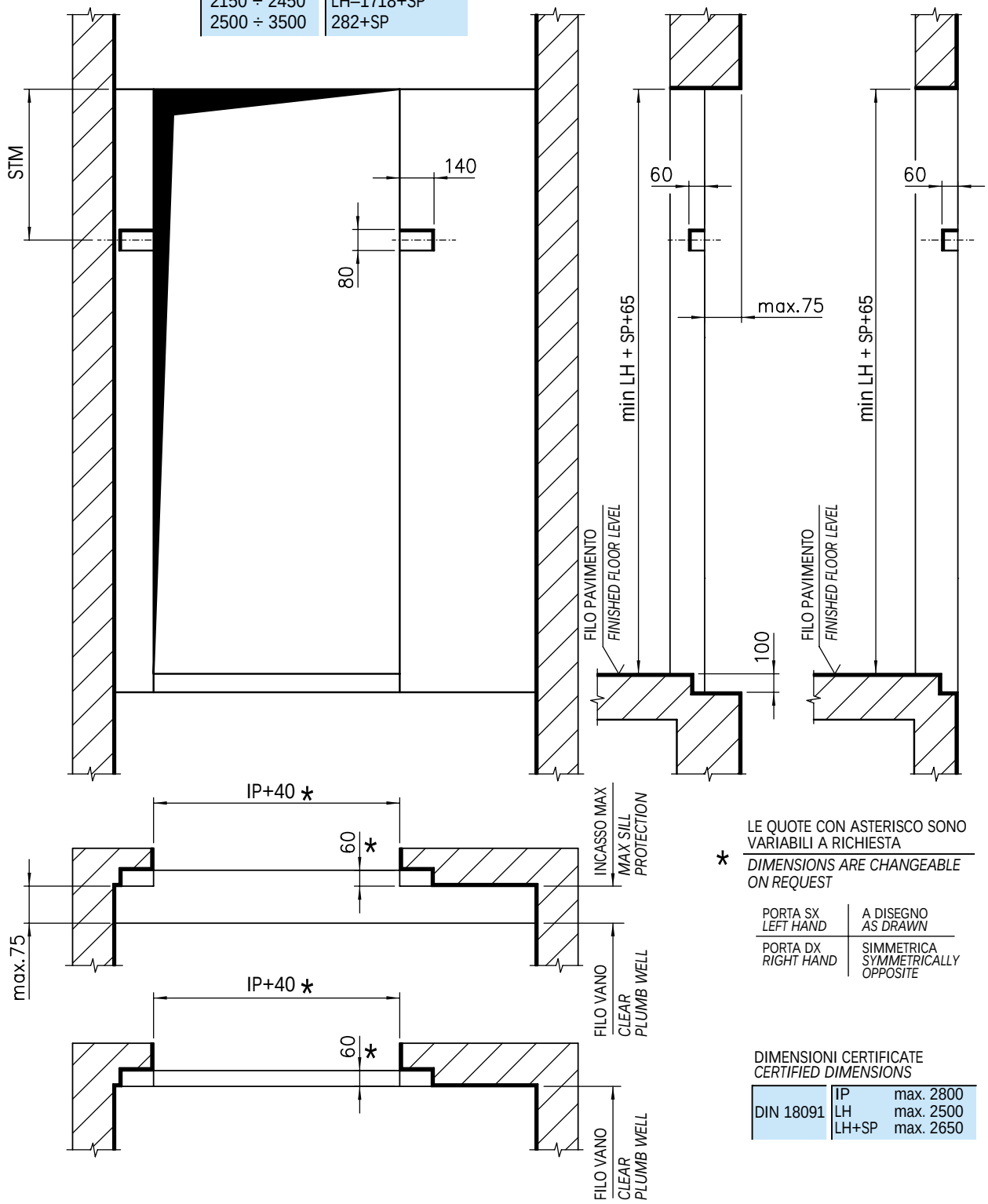

* LE QUOTE CON ASTERISCO SONO VARIABILI A RICHIESTA
DIMENSIONS ARE CHANGEABLE ON REQUEST

PORTA SX *LEFT HAND*	A DISEGNO *AS DRAWN*
PORTA DX *RIGHT HAND*	SIMMETRICA *SYMMETRICALLY OPPOSITE*

DIMENSIONI CERTIFICATE
CERTIFIED DIMENSIONS

DIN 18091	IP	max. 2800
	LH	max. 2500
	LH+SP	max. 2650

ACCOPPIAMENTO PER PORTA STANDARD E A NORME DIN 18091 1 ANTA SCORREVOLE, TYP 71-72/R-L

ARRANGEMENT FOR STANDARD AND IN ACCORDANCE WITH DIN 18091 ONE PANEL DOOR

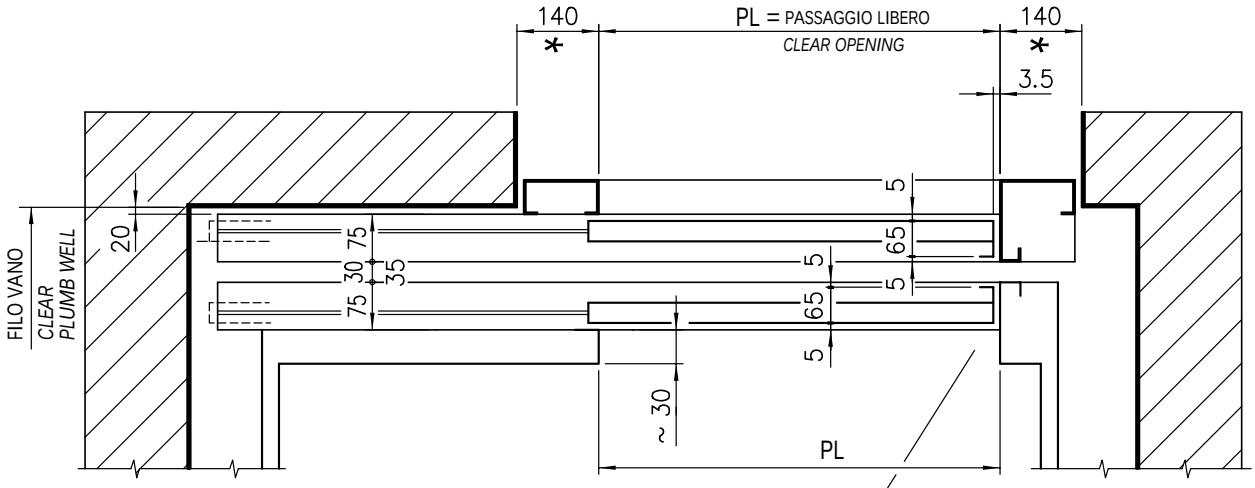

MONTAGGIO A SBALZO
WALL INSTALLATION

VARIANTE A RICHIESTA
CHANGING ON REQUEST

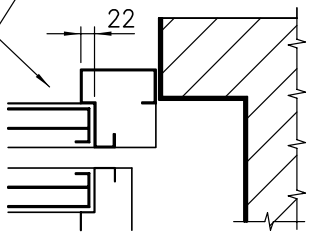

EXTRACORSA
RUNBY

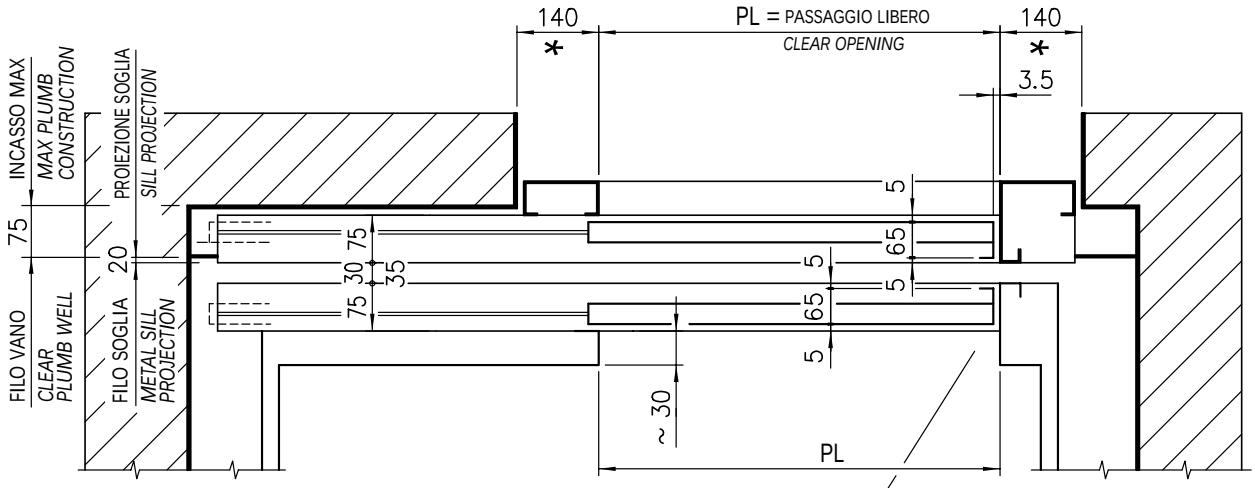

MONTAGGIO IN NICCHIA
NICHE INSTALLATION

VARIANTE A RICHIESTA
CHANGING ON REQUEST

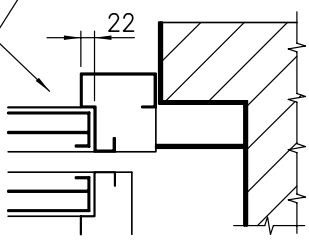

EXTRACORSA
RUNBY

* LE QUOTE CON ASTERISCO SONO VARIABILI A RICHIESTA
DIMENSIONS ARE CHANGEABLE ON REQUEST

PORTA SX *LEFT HAND*	A DISEGNO *AS DRAWN*
PORTA DX *RIGHT HAND*	SIMMETRICA *SYMMETRICALLY OPPOSITE*

PORTE AUTOMATICHE SERIE 3201-HYDRA
AUTOMATIC DOORS SERIES 3201-HYDRA

Cod.	3201.30.0300
Pag./*page*	7.4.5
Data/*date*	11.10.2005
Vers./*version*	A

PORTA DI PIANO TAGLIAFUOCO 1 ANTA SCORREVOLE, TYP 71/R-L PL=500÷1400
ONE PANEL FIRE-CUTTING LANDING DOOR

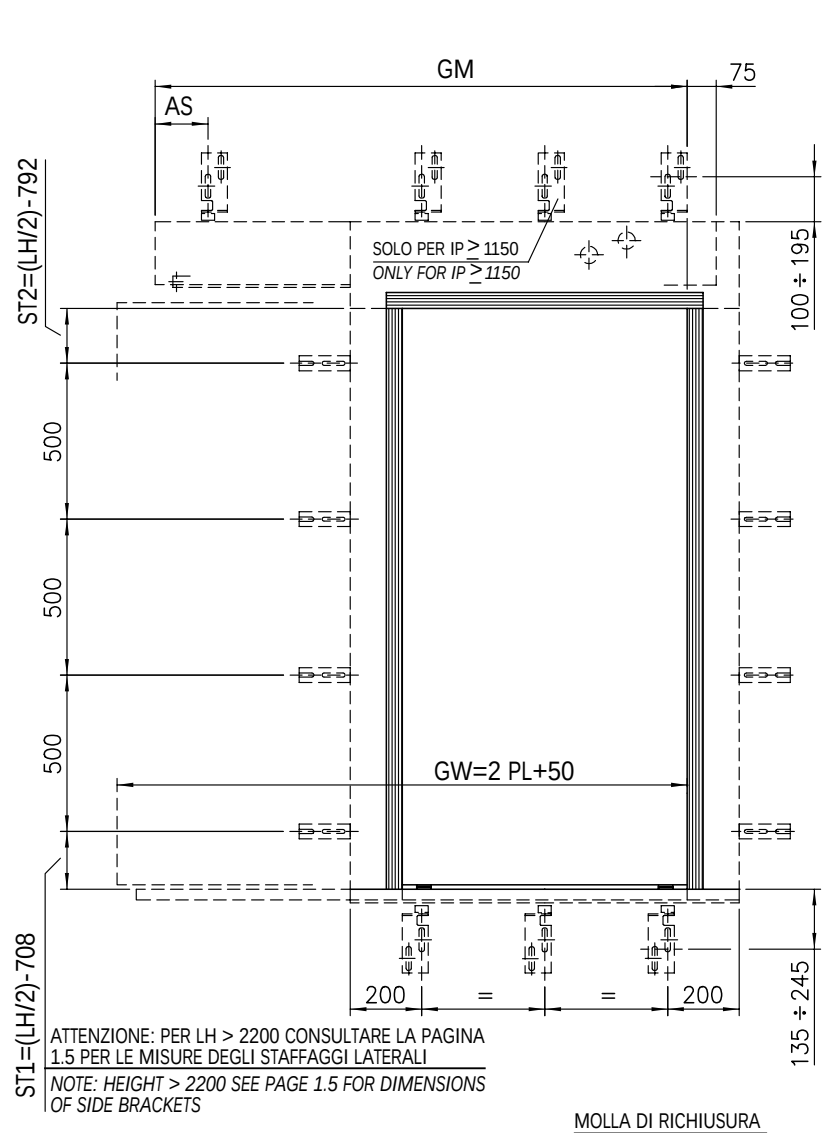

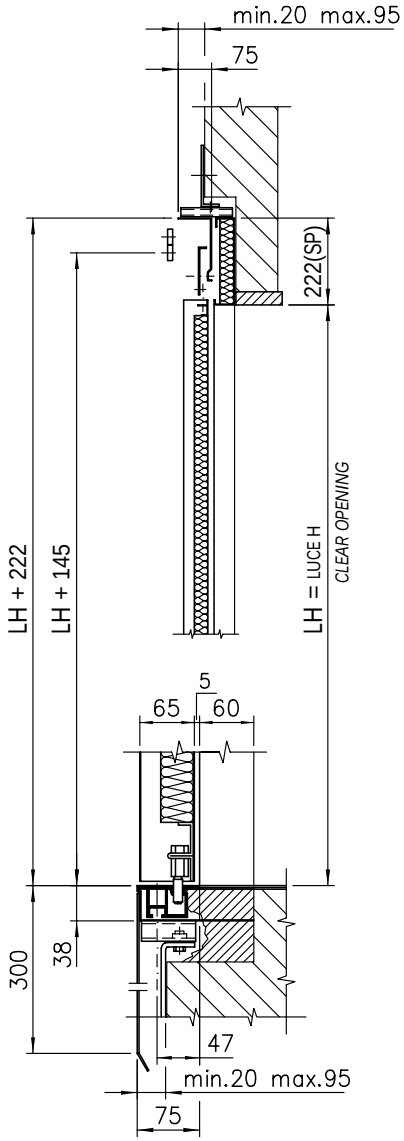

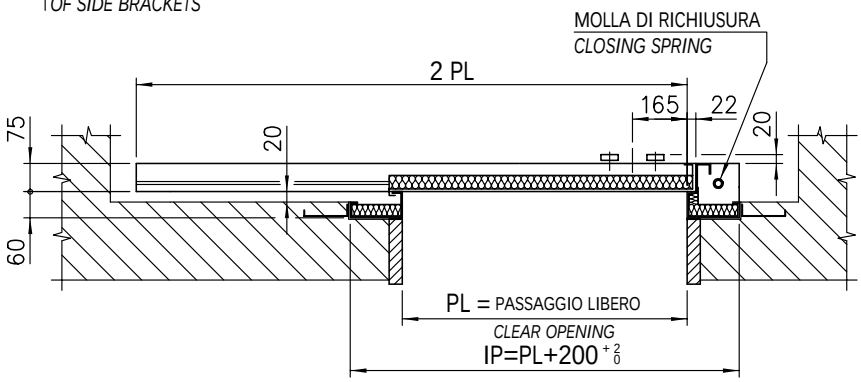

PL	GM	GW	As
500	1020	1050	
550	1095	1150	100
600	1225	1250	190
650	1295	1350	260
700	1395	1450	210
750	1495	1550	310
800	1595	1650	110
850	1695	1750	210
900	1795	1850	85
950	1895	1950	185
1000	2045	2050	100
1050	2095	2150	150
1100	2245	2250	60
1150	2295	2350	110
1200	2445	2450	200
1250	2495	2550	250
1300	2645	2650	185
1350	2695	2750	235
1400	2795	2850	60

PORTA SX *LEFT HAND*	A DISEGNO *AS DRAWN*
PORTA DX *RIGHT HAND*	SIMMETRICA *SYMMETRICALLY OPPOSITE*

PER LE DIMENSIONI CERTIFICATE VEDERE PAG. 1.21.5
FOR THE CERTIFIED DIMENSIONS SEE PAGE 1.21.5

VANO MURATURA PER PORTA TAGLIAFUOCO 1 ANTA SCORREVOLE, TYP 71/R-L

SHAFT WALL FOR ONE PANEL FIRE-CUTTING LANDING DOOR

ATTENZIONE: PER LH > 2200 CONSULTARE LA PAGINA 1.5 PER LE MISURE DEGLI STAFFAGGI LATERALI

NOTE: HEIGHT > 2200 SEE PAGE 1.5 FOR DIMENSIONS OF SIDE BRACKETS

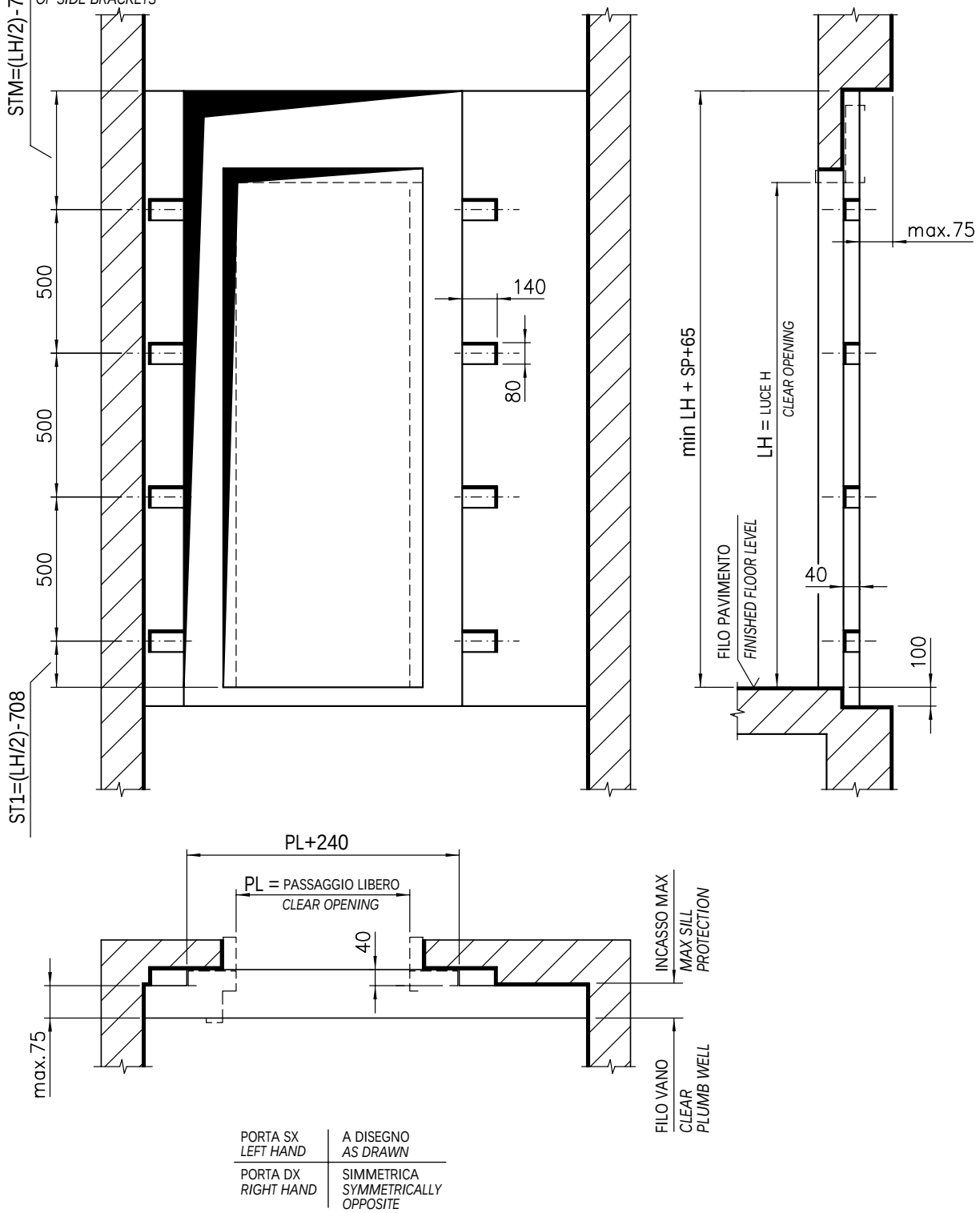

PORTA SX *LEFT HAND*	A DISEGNO *AS DRAWN*
PORTA DX *RIGHT HAND*	SIMMETRICA *SYMMETRICALLY OPPOSITE*

ACCOPPIAMENTO PORTA TAGLIAFUOCO 1 ANTA SCORREVOLE, TYP 71-72/R-L

ARRANGEMENT FOR ONE PANEL FIRE-CUTTING LANDING DOOR

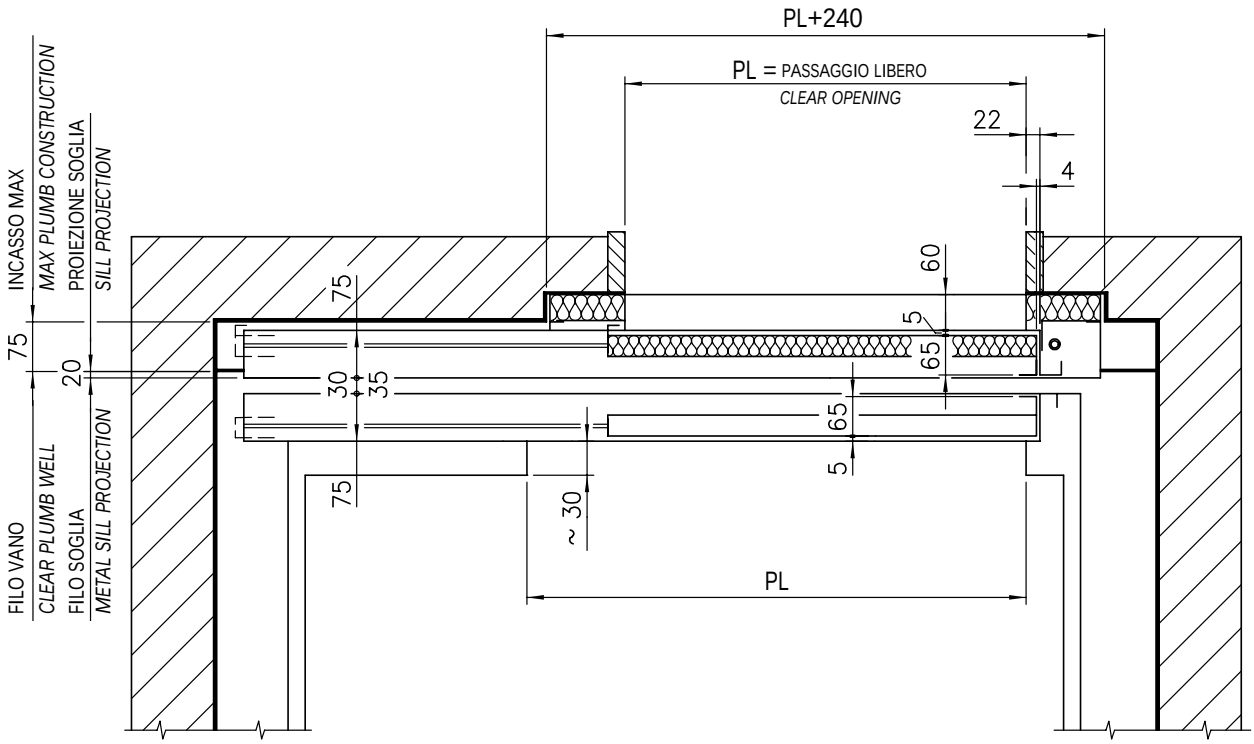

PORTA DX *RIGHT HAND*	A DISEGNO *AS DRAWN*
PORTA SX *LEFT HAND*	SIMMETRICA *SYMMETRICALLY OPPOSITE*

PORTE AUTOMATICHE SERIE 3201-HYDRA
AUTOMATIC DOORS SERIES 3201-HYDRA

Cod. 3201.30.0300
Pag./*page* 7.4.8
Data/*date* 08.04.2002
Vers./*version* /

PORTA DI PIANO TAGLIAFUOCO 1 ANTA SCORREVOLE, TYP 71/R-L PL=500÷1400 (soglia 50 mm.)
ONE PANEL FIRE-CUTTING LANDING DOOR (50 mm. sill)

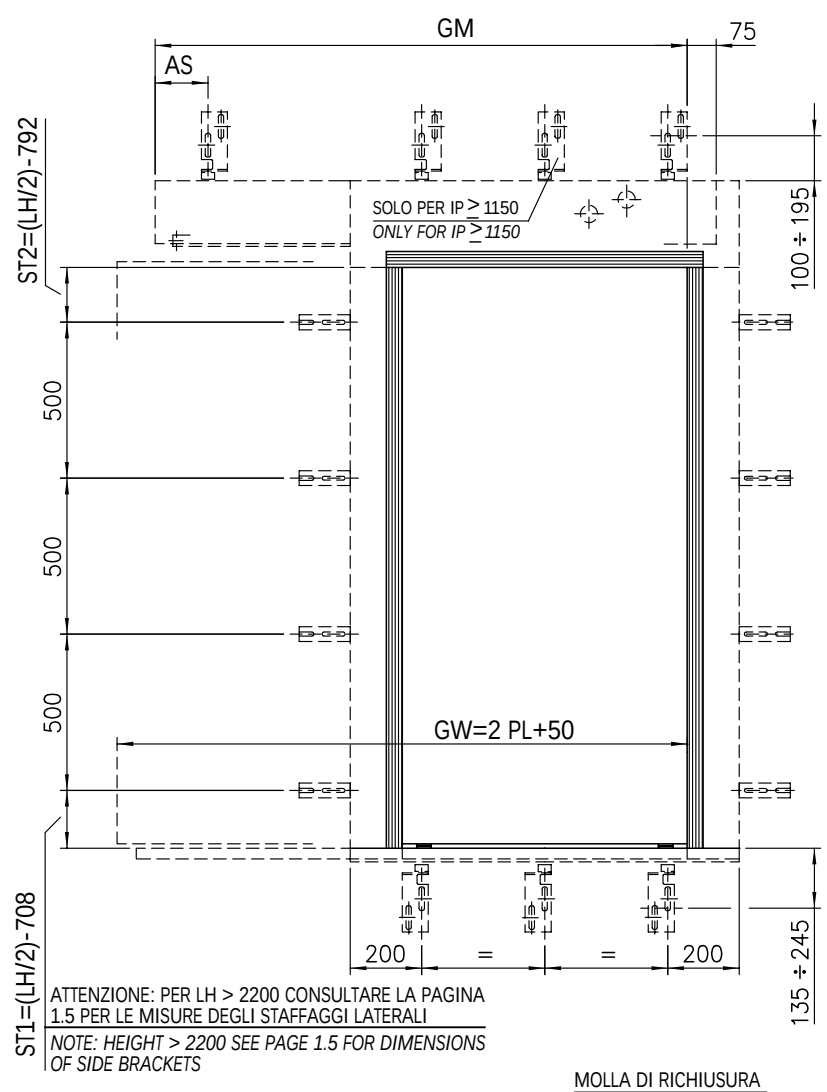

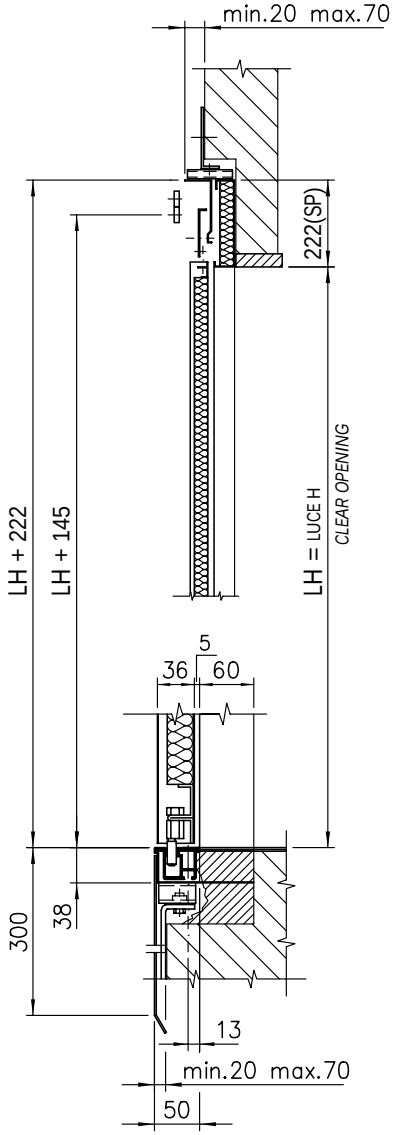

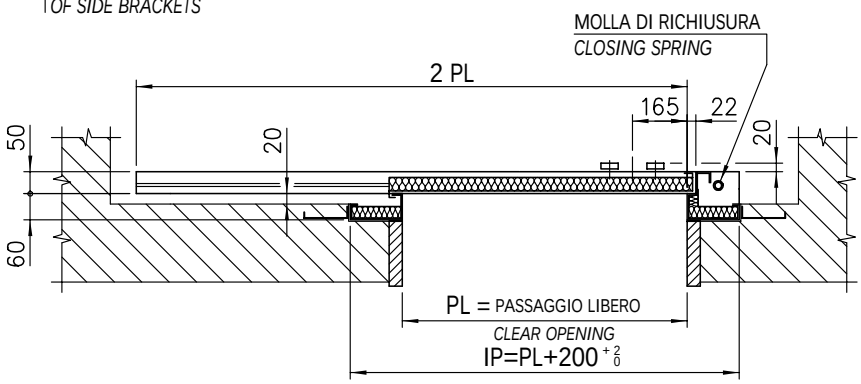

PL	GM	GW	As3
500	1020	1050	
550	1095	1150	100
600	1225	1250	190
650	1295	1350	260
700	1395	1450	210
750	1495	1550	310
800	1595	1650	110
850	1695	1750	210
900	1795	1850	85
950	1895	1950	185
1000	2045	2050	100
1050	2095	2150	150
1100	2245	2250	60
1150	2295	2350	110
1200	2445	2450	200
1250	2495	2550	250
1300	2645	2650	185
1350	2695	2750	235
1400	2795	2850	60

PER LE DIMENSIONI CERTIFICATE VEDERE PAG. 1.21.5
FOR THE CERTIFIED DIMENSIONS SEE PAGE 1.21.5

PORTA SX *LEFT HAND*	A DISEGNO *AS DRAWN*
PORTA DX *RIGHT HAND*	SIMMETRICA *SYMMETRICALLY OPPOSITE*

VANO MURATURA PER PORTA TAGLIAFUOCO 1 ANTA SCORREVOLE, TYP 71/R-L (soglia 50 mm.)

SHAFT WALL FOR ONE PANEL FIRE-CUTTING LANDING DOOR (50 mm. sill)

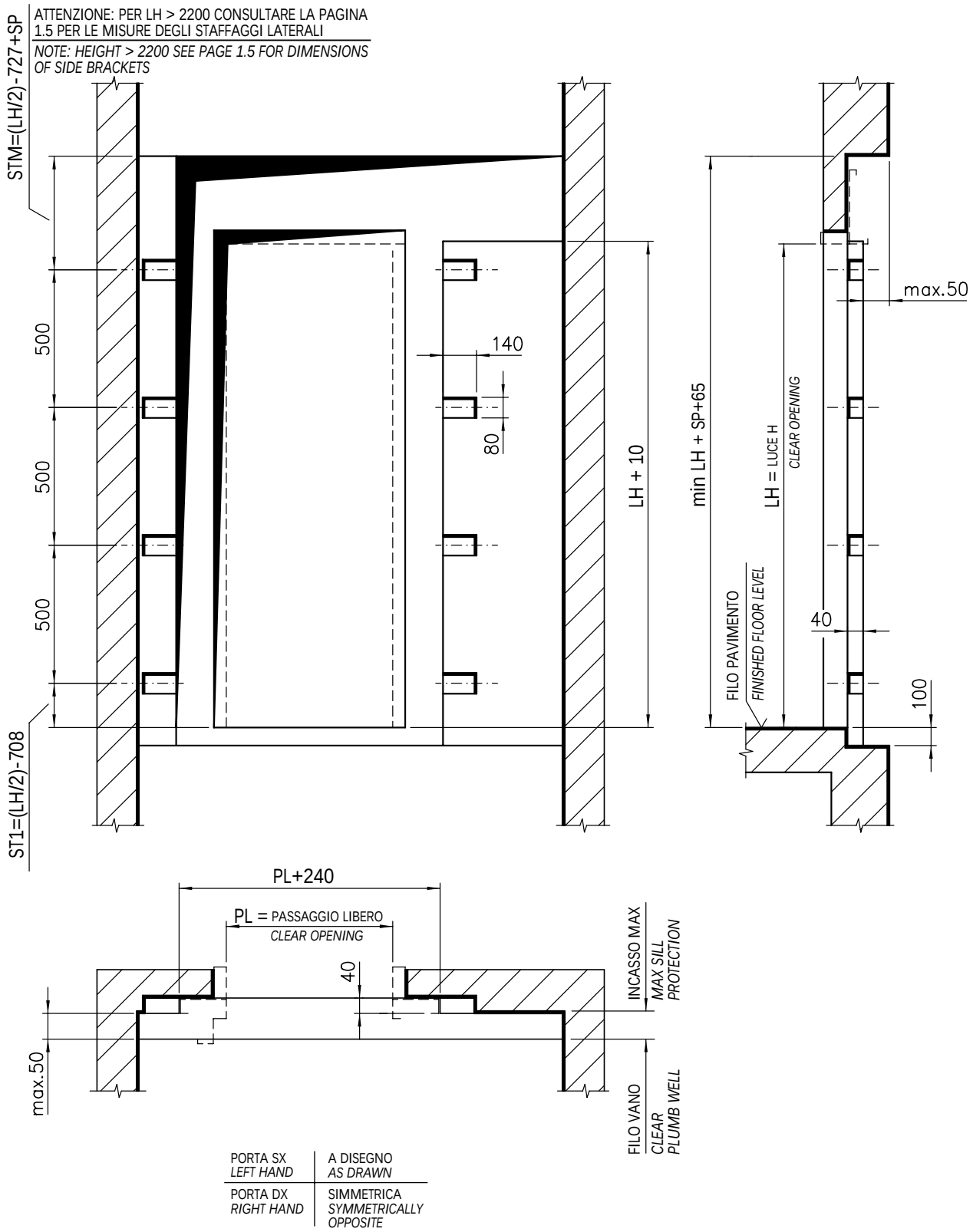

PORTA SX *LEFT HAND*	A DISEGNO *AS DRAWN*
PORTA DX *RIGHT HAND*	SIMMETRICA *SYMMETRICALLY OPPOSITE*

ACCOPPIAMENTO PORTA TAGLIAFUOCO 1 ANTA SCORREVOLE, TYP 71-72/R-L (soglia 50 mm.)

ARRANGEMENT FOR ONE PANEL FIRE-CUTTING LANDING DOOR (50 mm. sill)

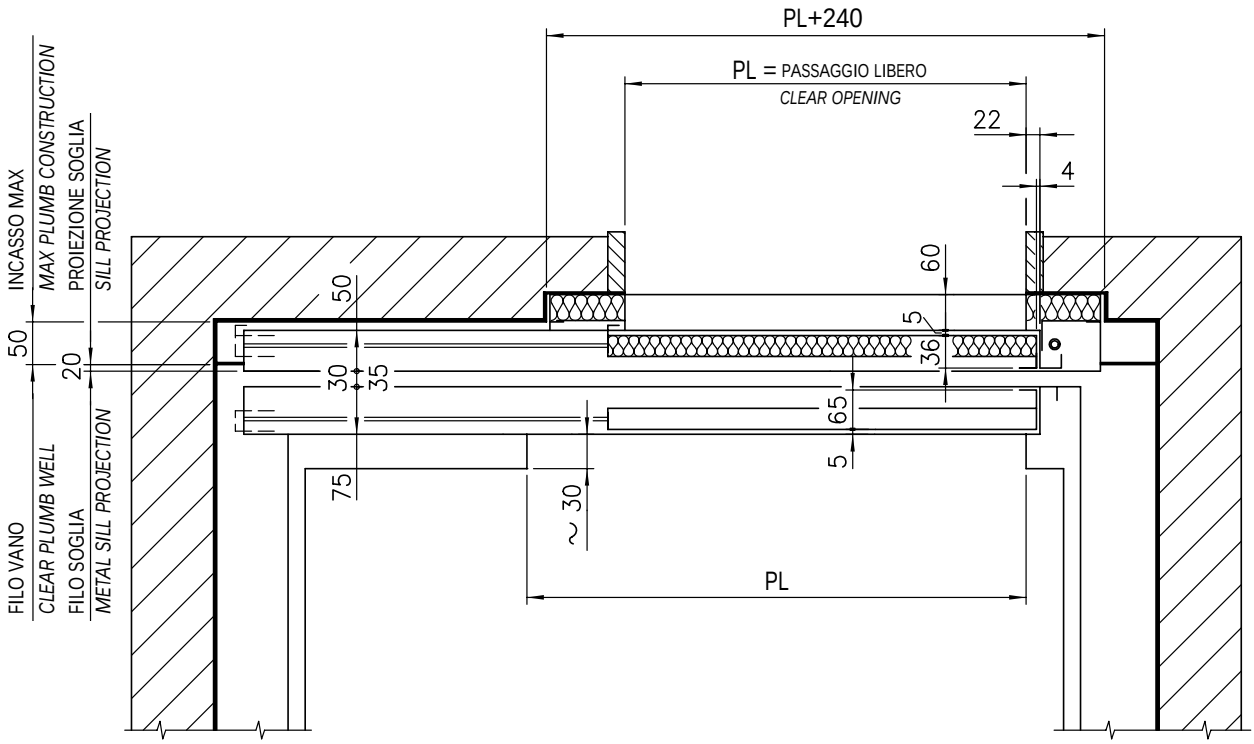

PORTA DX *RIGHT HAND*	A DISEGNO *AS DRAWN*
PORTA SX *LEFT HAND*	SIMMETRICA *SYMMETRICALLY OPPOSITE*

MONTAGGIO PORTA CON MONTANTI FISSI - PORTA 1 ANTA SCORREVOLE, TYP 71/R-L

DOOR ASSEMBLY WITH JAMBS - ONE PANEL LANDING DOOR

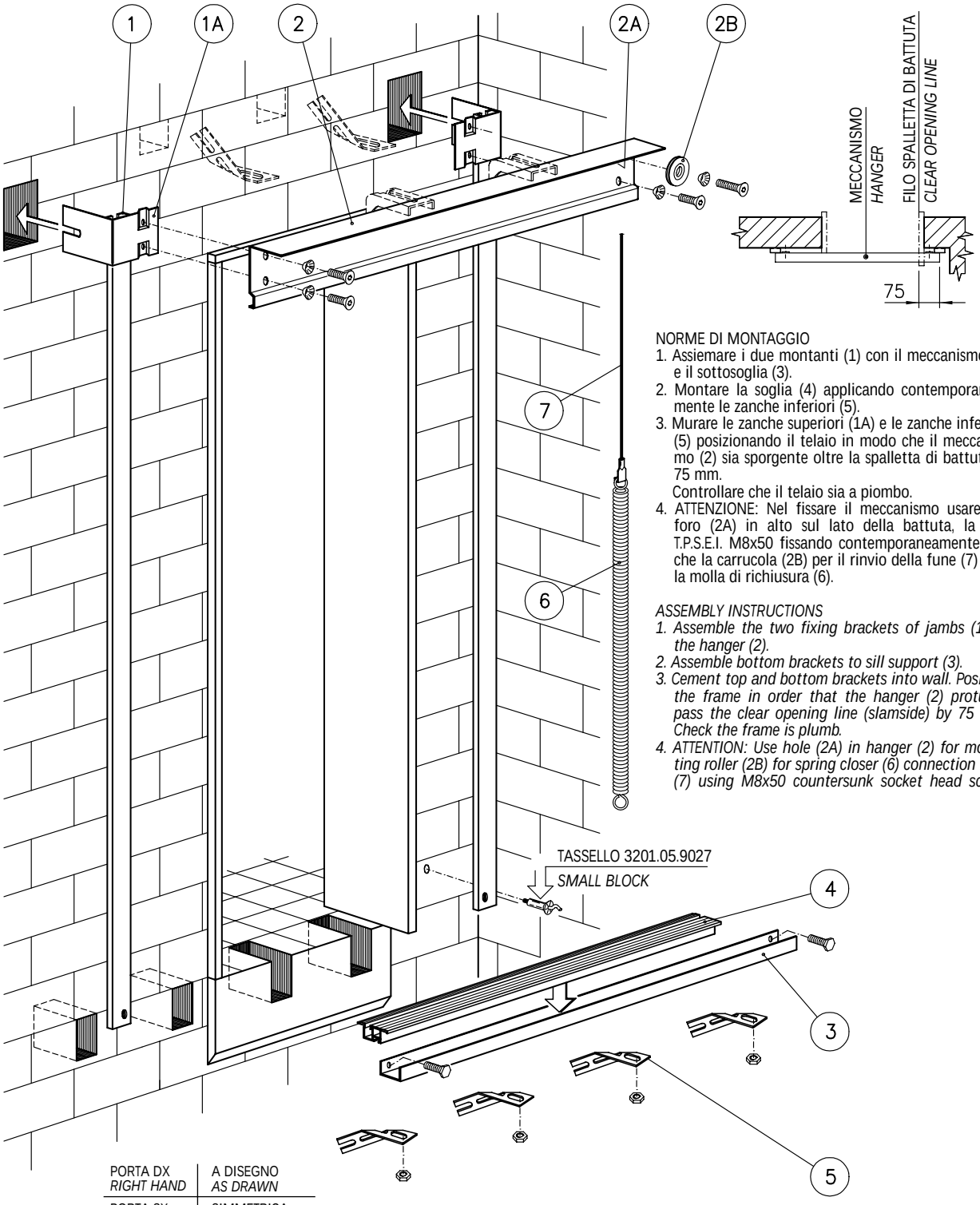

NORME DI MONTAGGIO

1. Assiemare i due montanti (1) con il meccanismo (2) e il sottosoglia (3).
2. Montare la soglia (4) applicando contemporaneamente le zanche inferiori (5).
3. Murare le zanche superiori (1A) e le zanche inferiori (5) posizionando il telaio in modo che il meccanismo (2) sia sporgente oltre la spalletta di battuta di 75 mm.
   Controllare che il telaio sia a piombo.
4. ATTENZIONE: Nel fissare il meccanismo usare nel foro (2A) in alto sul lato della battuta, la vite T.P.S.E.I. M8x50 fissando contemporaneamente anche la carrucola (2B) per il rinvio della fune (7) della molla di richiusura (6).

ASSEMBLY INSTRUCTIONS

1. Assemble the two fixing brackets of jambs (1) to the hanger (2).
2. Assemble bottom brackets to sill support (3).
3. Cement top and bottom brackets into wall. Position the frame in order that the hanger (2) protudes pass the clear opening line (slamside) by 75 mm. Check the frame is plumb.
4. ATTENTION: Use hole (2A) in hanger (2) for mounting roller (2B) for spring closer (6) connection rope (7) using M8x50 countersunk socket head screw.

PORTA DX *RIGHT HAND*	A DISEGNO *AS DRAWN*
PORTA SX *LEFT HAND*	SIMMETRICA *SYMMETRICALLY OPPOSITE*

MONTAGGIO PORTA CON DIME RECUPERABILI - PORTA 1 ANTA SCORREVOLE, TYP 71/R-L

DOOR ASSEMBLY WITH RECLAIMABLE TEMPLATE - ONE PANEL LANDING DOOR

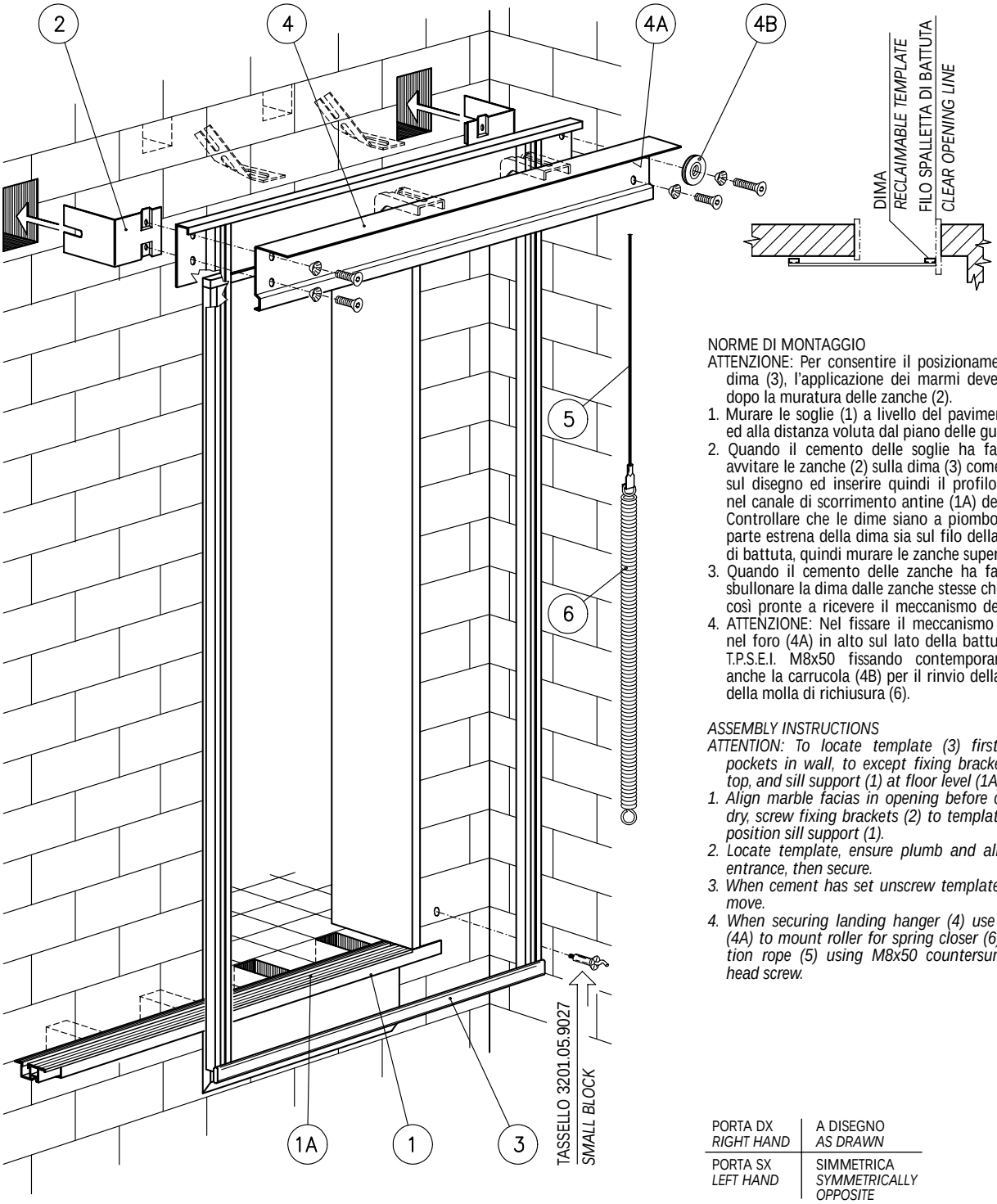

NORME DI MONTAGGIO

ATTENZIONE: Per consentire il posizionamento della dima (3), l'applicazione dei marmi deve avvenire dopo la muratura delle zanche (2).

1. Murare le soglie (1) a livello del pavimento finito ed alla distanza voluta dal piano delle guide.
2. Quando il cemento delle soglie ha fatto presa avvitare le zanche (2) sulla dima (3) come indicato sul disegno ed inserire quindi il profilo inferiore nel canale di scorrimento antine (1A) della soglia. Controllare che le dime siano a piombo e che la parte estrena della dima sia sul filo della spalletta di battuta, quindi murare le zanche superiori.
3. Quando il cemento delle zanche ha fatto presa sbullonare la dima dalle zanche stesse che saranno così pronte a ricevere il meccanismo della porta.
4. ATTENZIONE: Nel fissare il meccanismo (4) usare nel foro (4A) in alto sul lato della battuta la vite T.P.S.E.I. M8x50 fissando contemporaneamente anche la carrucola (4B) per il rinvio della fune (5) della molla di richiusura (6).

ASSEMBLY INSTRUCTIONS

ATTENTION: To locate template (3) first cut-out pockets in wall, to except fixing brackets (2) at top, and sill support (1) at floor level (1A).

1. *Align marble facias in opening before cement is dry, screw fixing brackets (2) to template (3) and position sill support (1).*
2. *Locate template, ensure plumb and alignent to entrance, then secure.*
3. *When cement has set unscrew template, and remove.*
4. *When securing landing hanger (4) use top hole (4A) to mount roller for spring closer (6) connection rope (5) using M8x50 countersunk socket head screw.*

PORTA DX *RIGHT HAND*	A DISEGNO *AS DRAWN*
PORTA SX *LEFT HAND*	SIMMETRICA *SYMMETRICALLY OPPOSITE*

PORTE AUTOMATICHE SERIE 3201-HYDRA
AUTOMATIC DOORS SERIES 3201-HYDRA

VANO MURATURA PORTA SENZA STIPITI - PORTA 1 ANTA SCORREVOLE, TYP 71/R-L
SHAFT WALL FOR DOOR WITHOUT FRAME - ONE PANEL LANDING DOOR

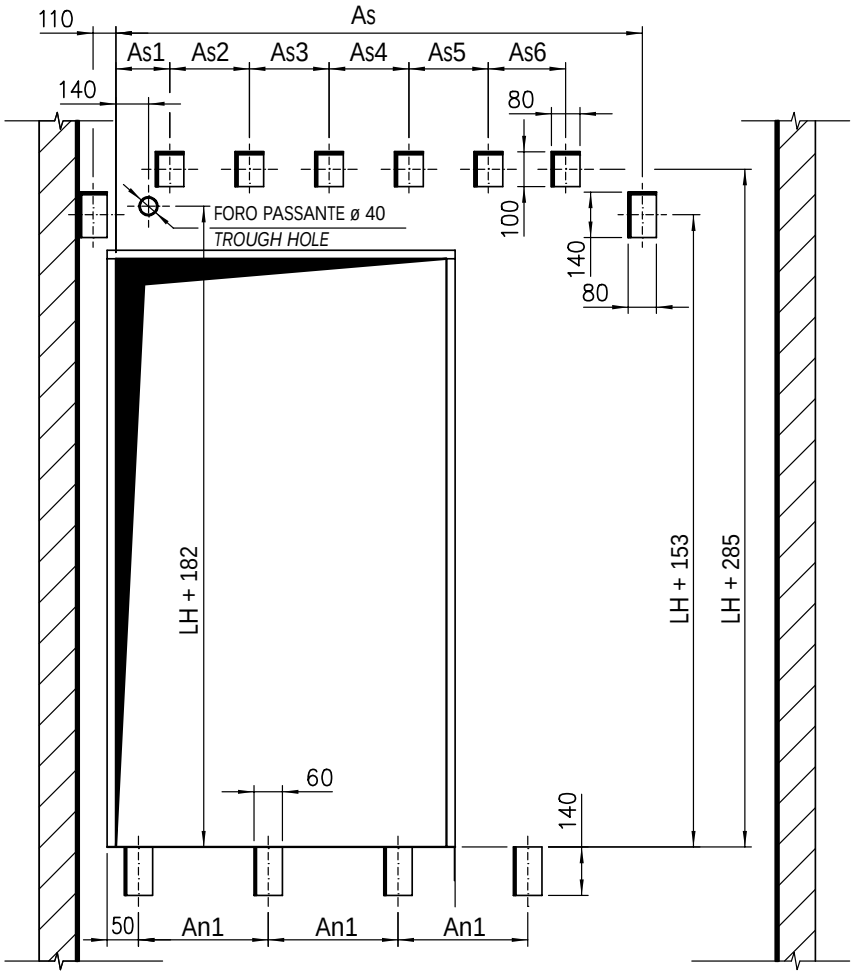

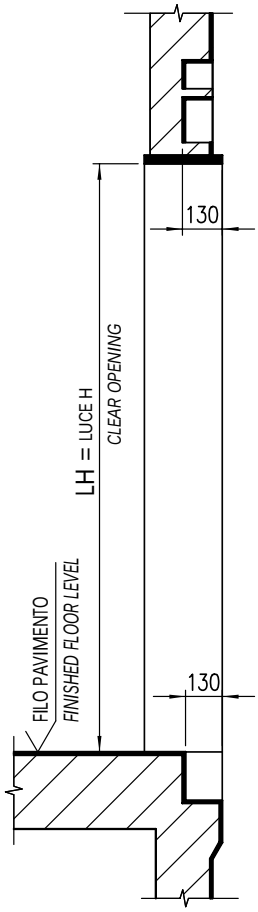

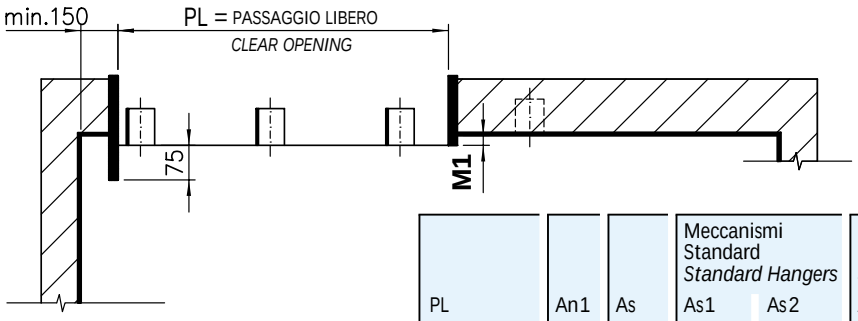

DETERMINAZIONE MECCANISMI RINFORZATI SECONDO PAG. 1.18.1

FOR APPLICATION OF STRENGTHENED HANGERS SEE PAGE 1.18.1

M1	20	Fissaggio con montanti *Assembly with jambs*
	15	Fissaggio con dime rec. *Assembly with rec. temp.*

FISSAGGI A RICHIESTA
FIXINGS ON REQUEST

PORTA SX *LEFT HAND*	A DISEGNO *AS DRAWN*
PORTA DX *RIGHT HAND*	SIMMETRICA *SYMMETRICALLY OPPOSITE*

PL	An1	As	Meccanismi Standard *Standard Hangers* As1	As2	Meccanismi rinforzati *Strengthened Hangers* As1	As2	As3	As4	As5	As6
500	250	960	40	415	40	375	350 580	/	/	/
550										
600 ÷ 650	325	1185		495 580		495	500			
700							545			
750	400	1410	/	/		600				
800							470	375		
850	475	1635				375	345	350	375	
900							355	415	450	
950	550	1860				450				
1000							465	495	495	
1050	475	2110								
1100 ÷ 1150						490	485	565	565	
1200 ÷ 1250	440	2410					490	545	545	
1300					80					
1350	485	2635				585	595	600	600	
1400										275

PORTE AUTOMATICHE SERIE 3201-HYDRA
AUTOMATIC DOORS SERIES 3201-HYDRA

FISSAGGIO CON CANALETTE PER PORTE DI PIANO AD APERTURA LATERALE:

ALTERNATIVE FIXING FOR SIDE OPENING LANDING DOORS:

TIPO 11/R-L PAG. 2.3, TIPO 31/R-L PAG. 4.5, TIPO 71/R-L PAG. 7.2

TYPE 11/R-L PAGE 2.3, TYPE 31/R-L PAGE 4.5, TYPE 71/R-L PAGE 7.2

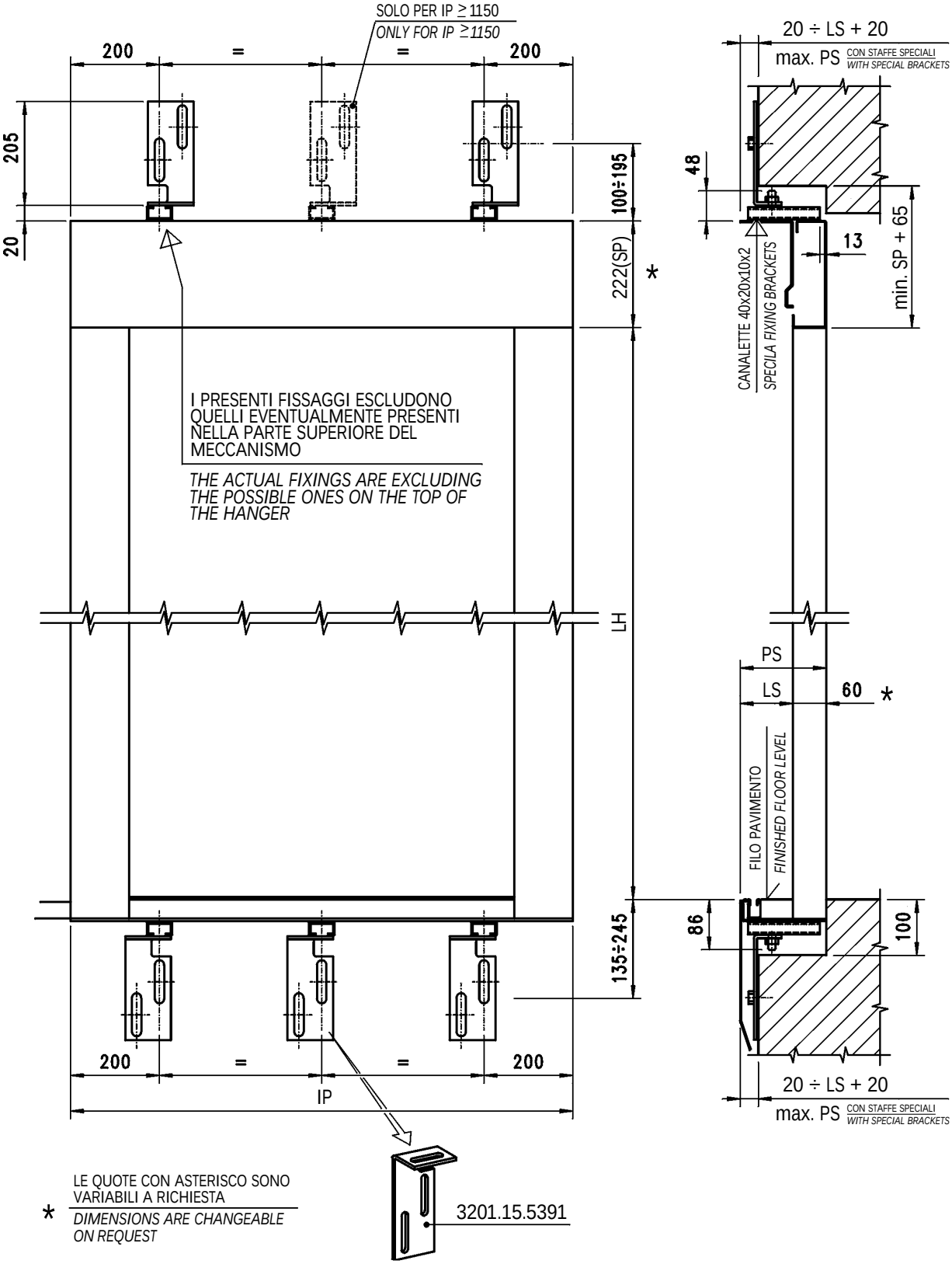

* LE QUOTE CON ASTERISCO SONO VARIABILI A RICHIESTA

** DIMENSIONS ARE CHANGEABLE ON REQUEST*

PORTE AUTOMATICHE SERIE 3201-HYDRA
AUTOMATIC DOORS SERIES 3201-HYDRA

Cod. 3201.30.0300
Pag./*page* 8.1.1
Data/*date* 15.02.1999
Vers./*version* /

FISSAGGIO CON CANALETTE PER PORTE DI PIANO AD APERTURA CENTRALE:
ALTERNATIVE FIXING FOR CENTRE PARTING LANDING DOORS:

TIPO 01/C PAG. 3.3, TIPO 41/C PAG. 5.6, TIPO 43/R PAG. 5.5; TIPO 61/C PAG. 6.5; TIPO 65/R PAG. 6.4.1
TYPE 01/C PAGE 3.3, TYPE 41/C PAGE 5.6, TYPE 43/R PAGE 5.5; TYP 61/C PAGE 6.5; TYP 65/R PAGE 6.4.1

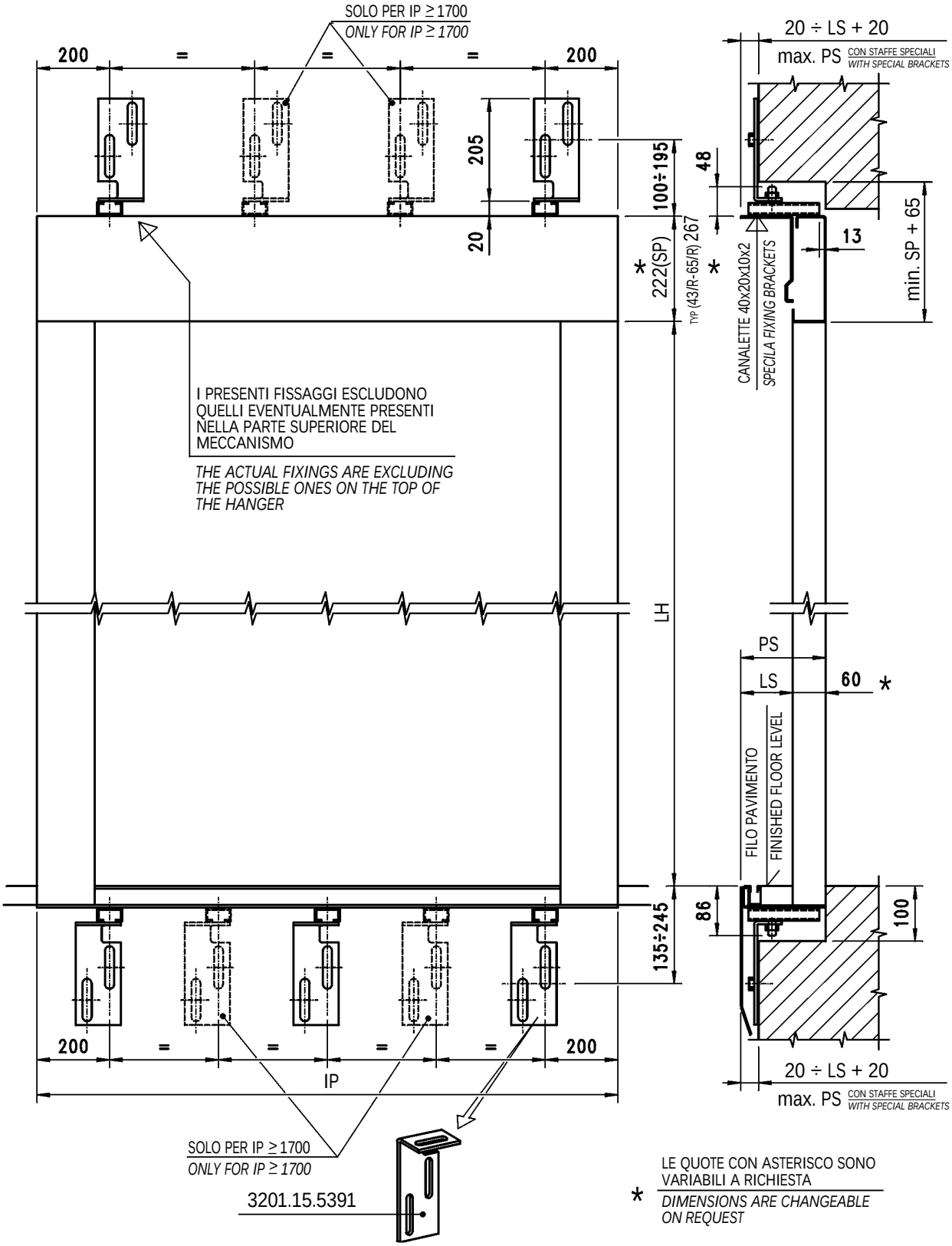

STAFFAGGI
BRACKETS EQUIPMENT

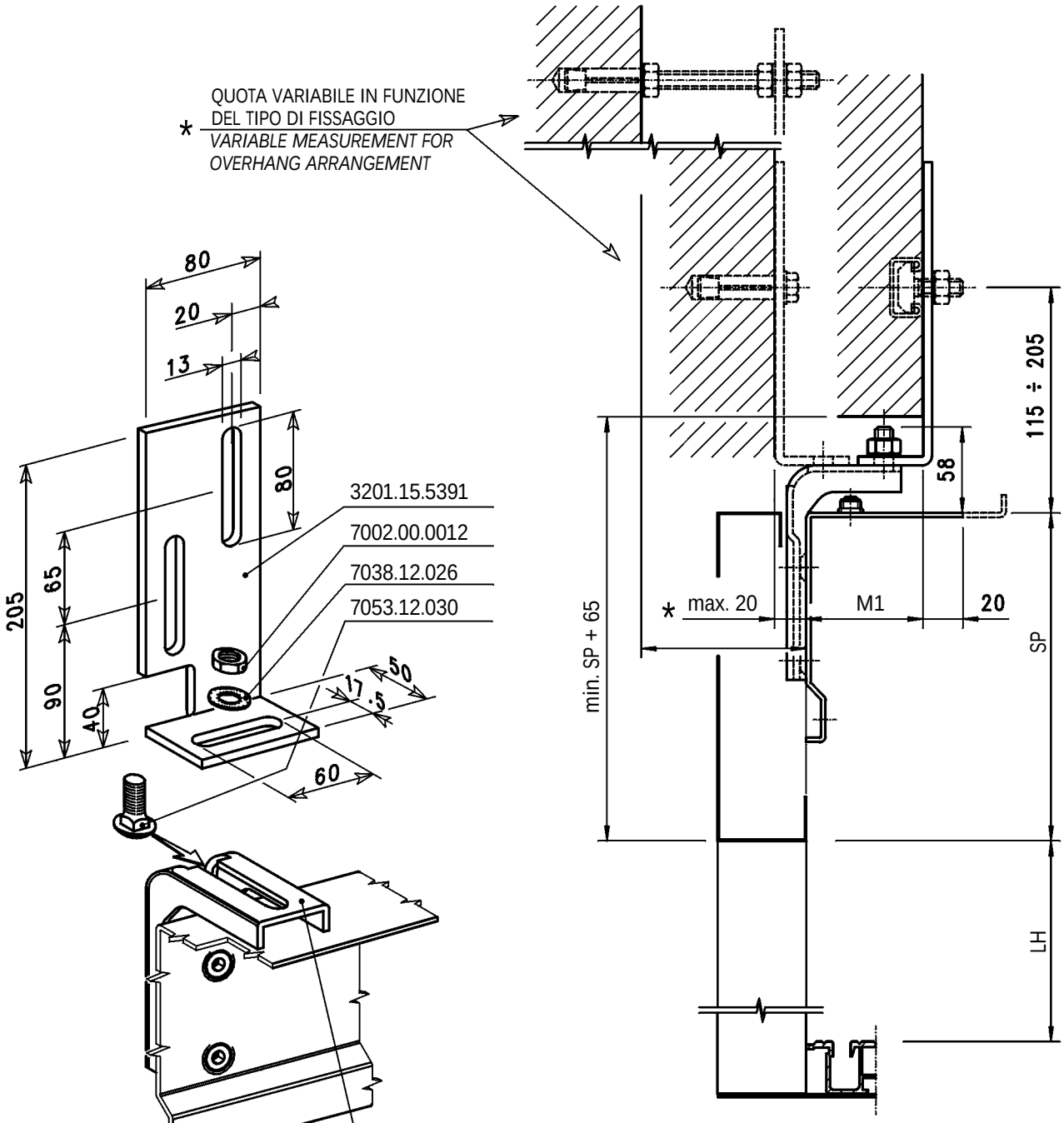

Tipo *Type*		Codice staffa *Bracket's Code* ①	M1
01/C	71/R-L	3201.05.5238	max. 55
11/R-L	41/C 43/R	3201.05.5238	max. 70
31/R-L	61/C 65/R	3201.05.5238/31	max. 115

STAFFAGGI
BRACKET EQUIPMENT

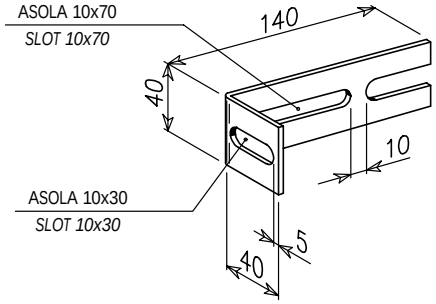

3201.05.5069

ZANCA PER IL FISSAGGIO DEL TELAIO A MURARE
WALL BRACKET AVAILABLE TO FIX THE FRAME

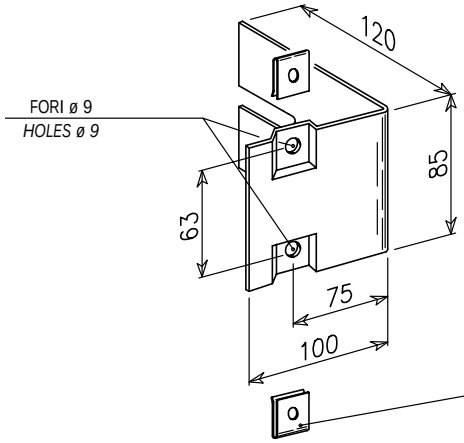

3201.05.5053

ZANCA PER IL FISSAGGIO DEL MECCANISMO A MURARE
WALL BRACKET AVAILABLE TO FIX THE HANGER

3201.05.9055

DISPOSITIVO DI FISSAGGIO RAPIDO CNU 4515-5 (M8)
RAPID FIXING DEVICE CNU 4515-5 (M8)

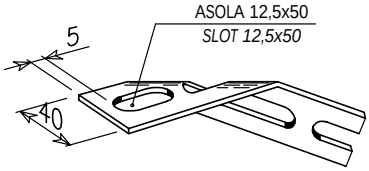

3201.05.5041

ZANCA PER IL FISSAGGIO DEL SOTTOSOGLIA A MURARE
WALL BRACKET AVAILABLE TO FIX THE SILL-SUPPORT

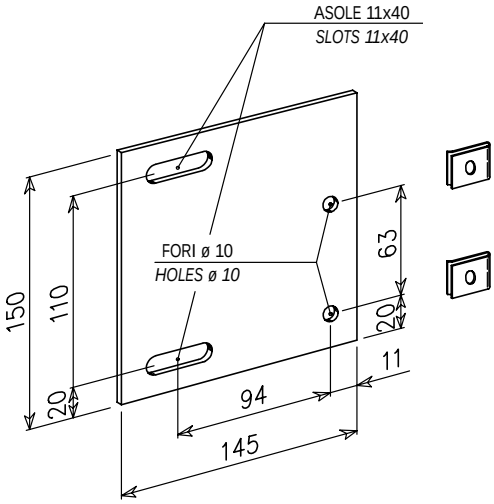

3201.05.5137

ZANCA PER IL FISSAGGIO DEL MECCANISMO CON TASSELLI
WALL BRACKET AVAILABLE TO FIX THE HANGER

STAFFAGGI PER OPERATORE
OPERATOR'S BRACKET EQUIPMENT

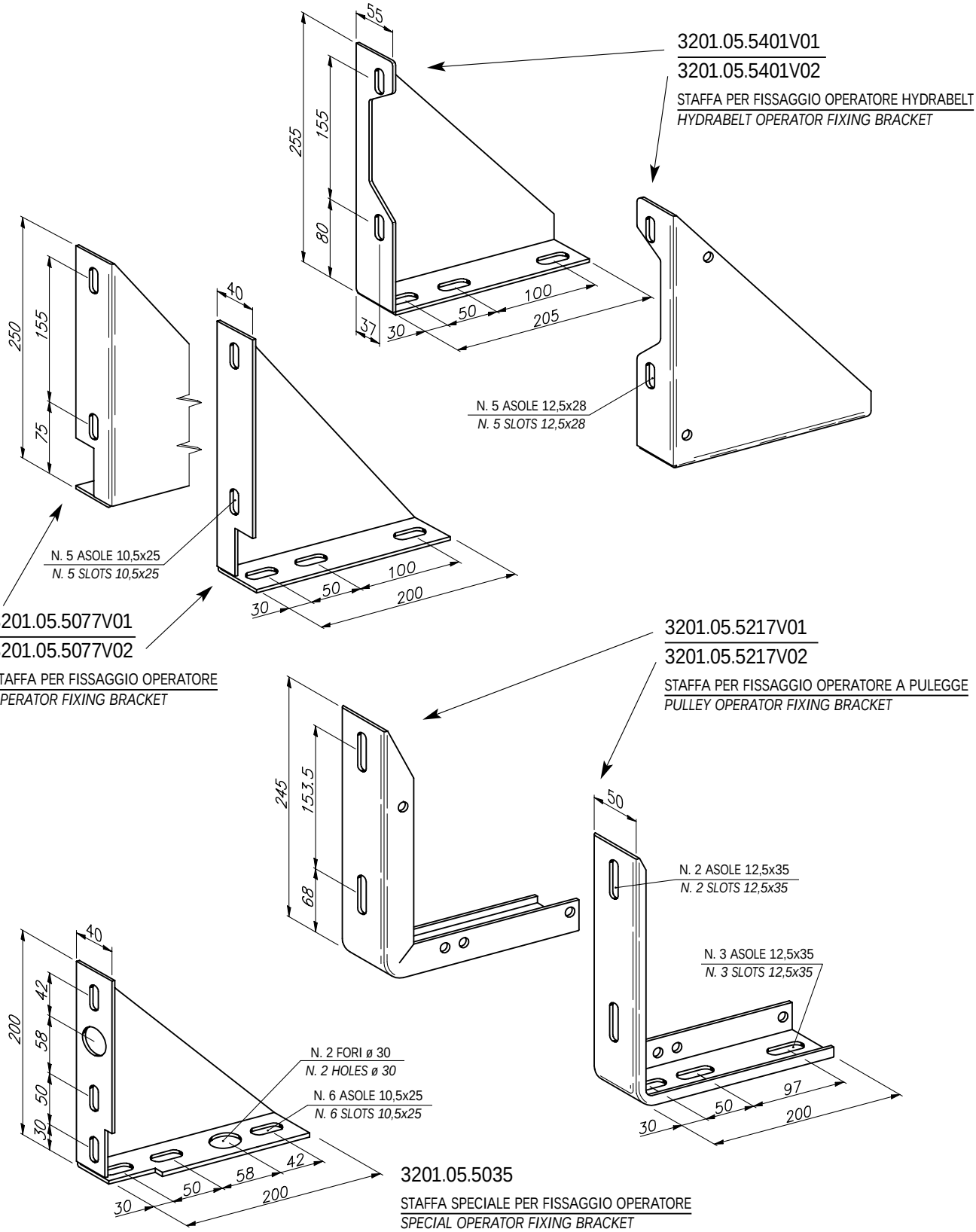

STAFFAGGI SOTTOSOGLIA
SILL-SUPPORT BRACKET EQUIPMENT

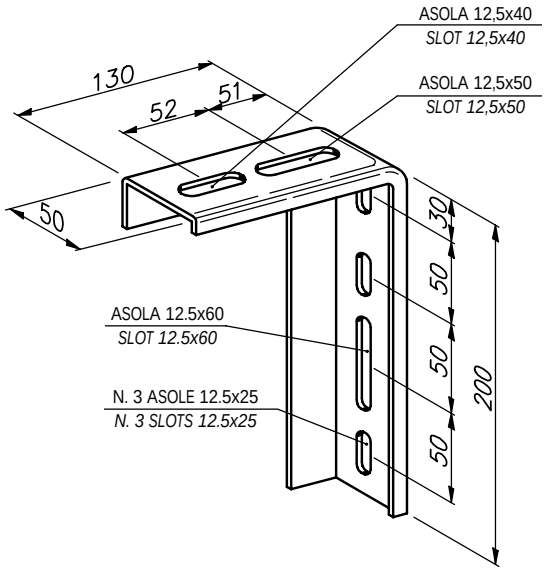

3201.05.5203

STAFFA PER FISSAGGIO SOTTOSOGLIA
SILL-SUPPORT FIXING BRACKET

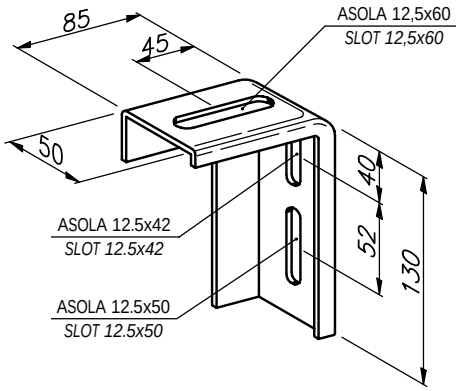

3201.05.5126

STAFFA PER FISSAGGIO SOTTOSOGLIA
SILL-SUPPORT FIXING BRACKET

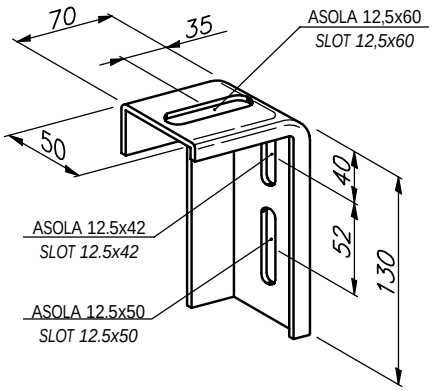

3201.05.5056

STAFFA PER FISSAGGIO SOTTOSOGLIA
SILL-SUPPORT FIXING BRACKET

MONTAGGIO PROTEZIONE ANTISGOCCIOLO IP 21 - PORTE AD APERTURA LATERALE

IP 21 ANTI-DRIPPING PROTECTION ASSEMBLING - SIDE OPENING DOORS

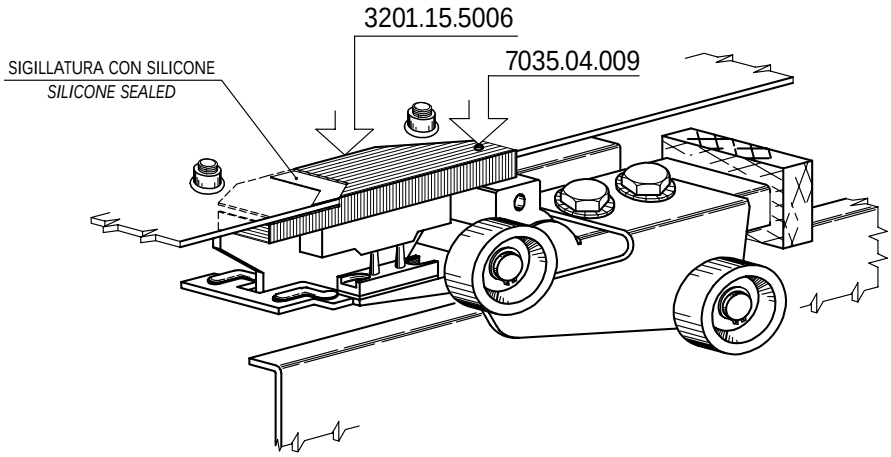

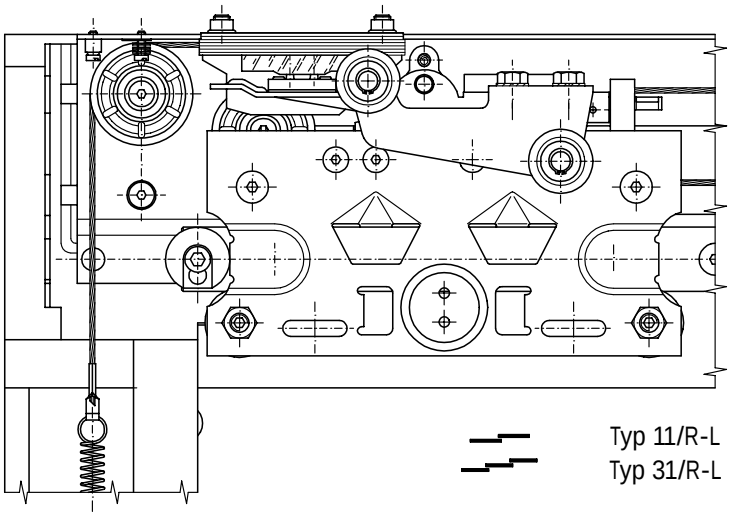

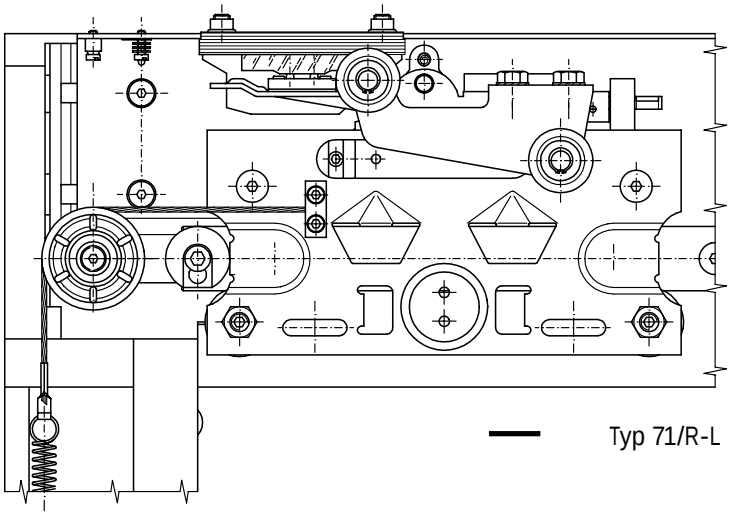

MONTAGGIO PROTEZIONE ANTISGOCCIOLO IP 21 - PORTE AD APERTURA CENTRALE

IP 21 ANTI-DRIPPING PROTECTION ASSEMBLING - CENTRE PARTING DOORS

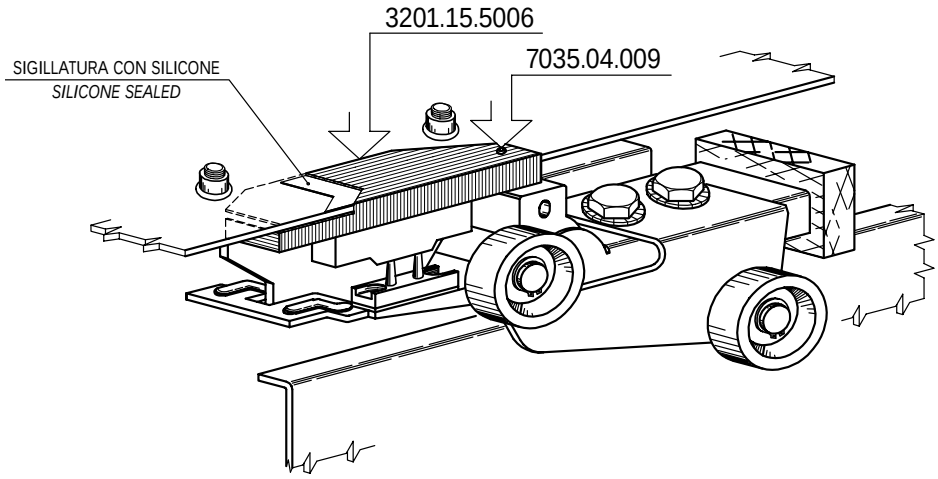

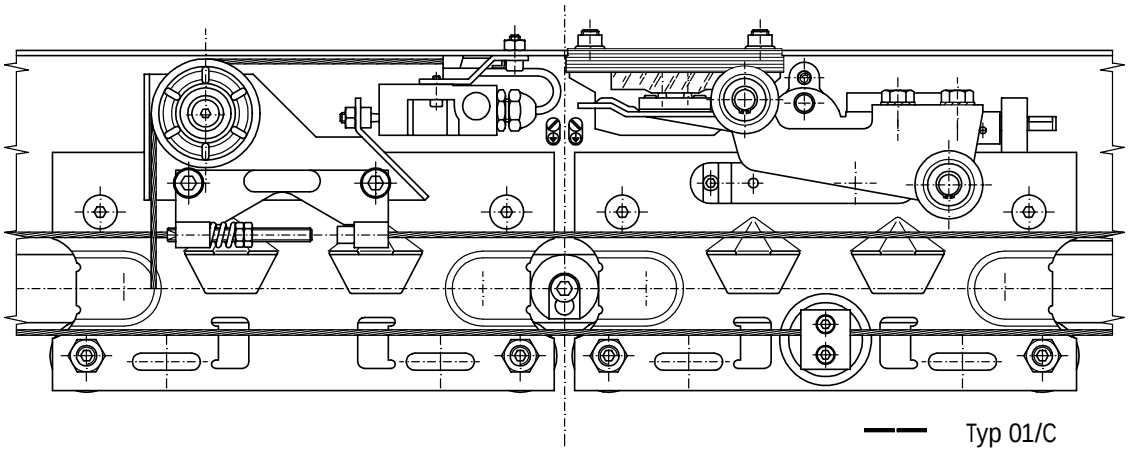

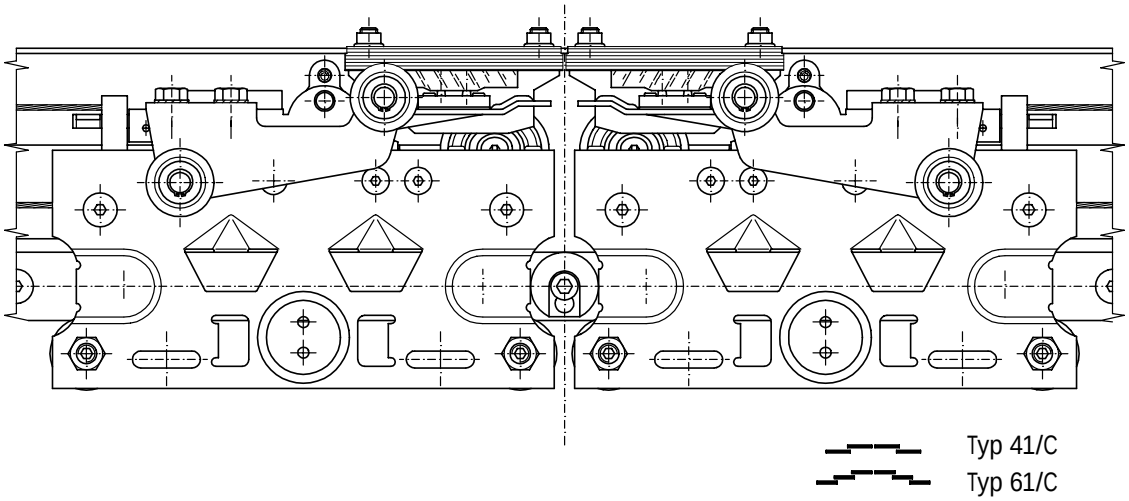

MONTAGGIO SOGLIA IN FERRO PESANTE T100

T100 LOAD-BEARING IRON SILL ASSEMBLY

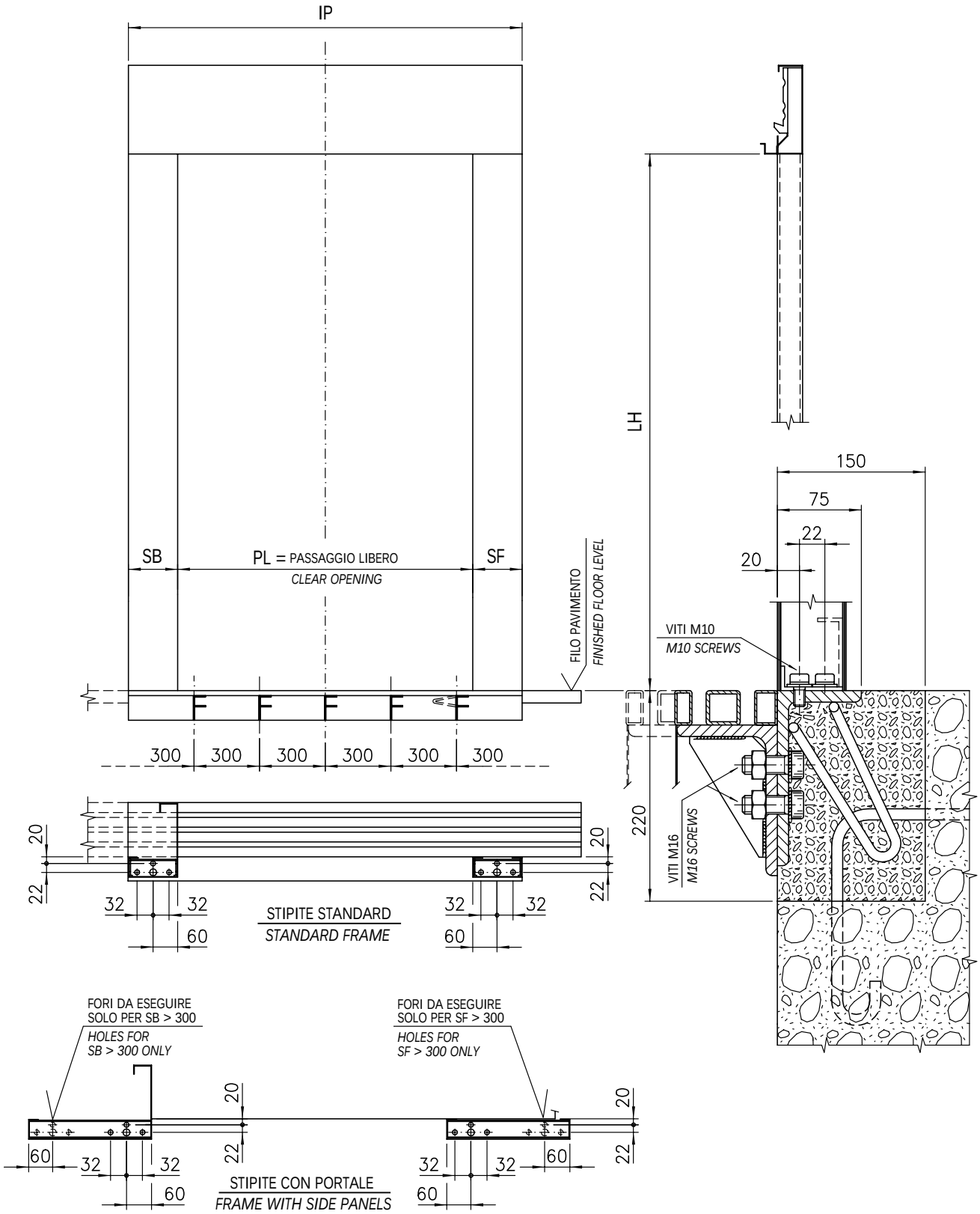

SOGLIE IN FERRO PESANTE T100 PER PORTE AD APERTURA LATERALE

T100 LOAD-BEARING IRON SILLS FOR SIDE OPENING DOORS

Typ 71/R-L
Typ 72/R-L

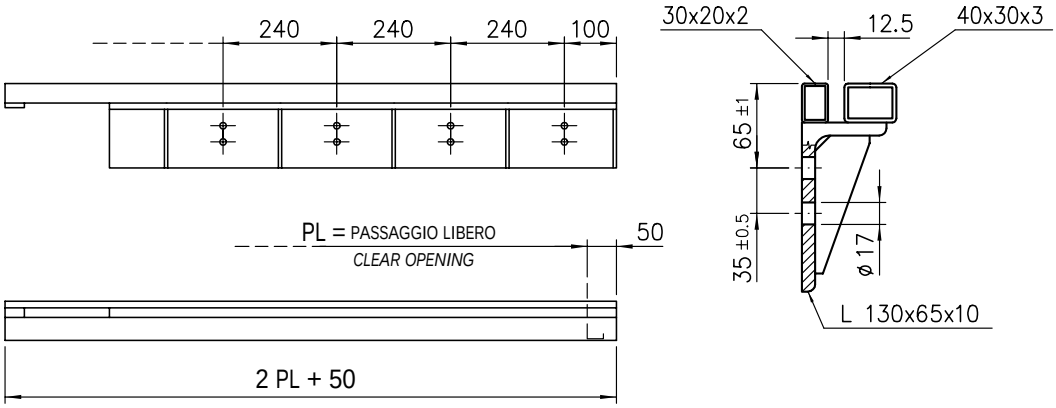

Typ 11/R-L
Typ 12/R-L

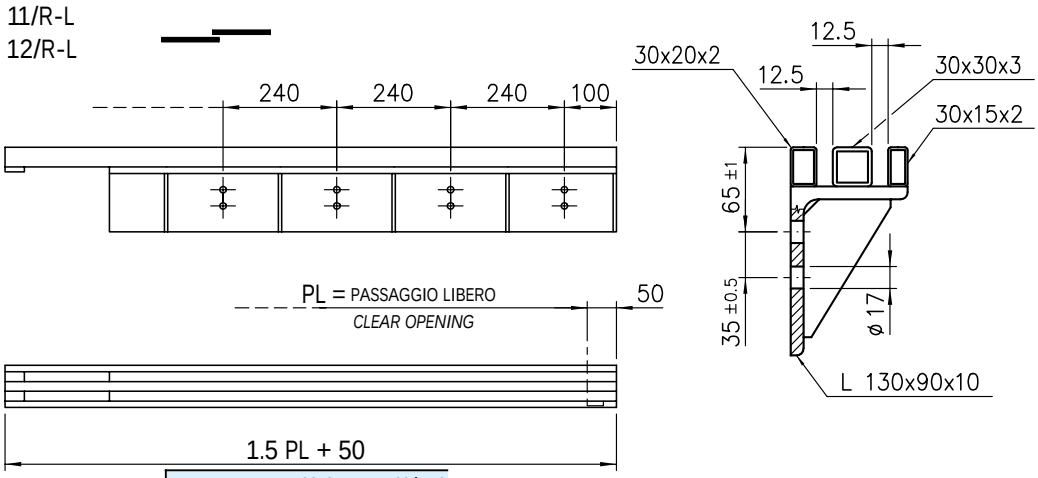

1.5 PL + 75 SOLO PER PL 500÷550 / *ONLY FOR C.O. 500÷550*

Typ 31/R-L
Typ 32/R-L

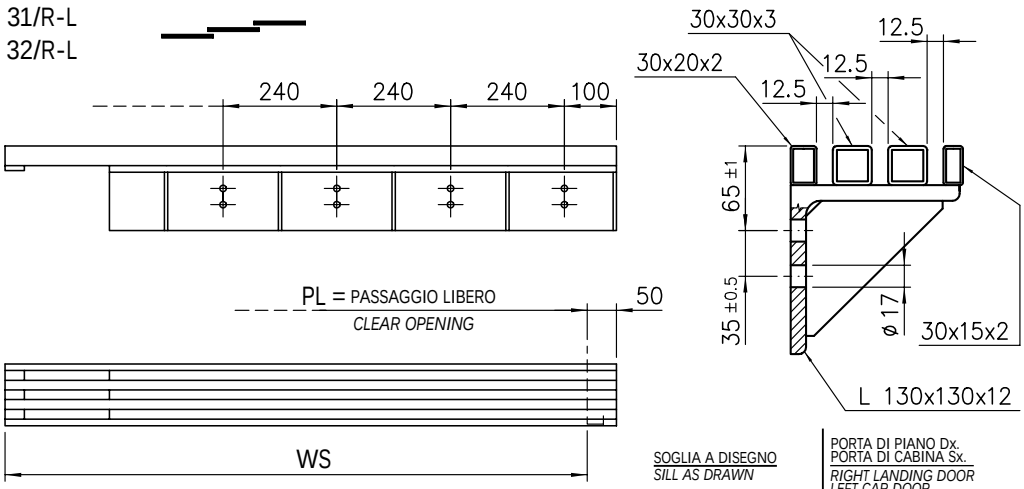

SOGLIA A DISEGNO *SILL AS DRAWN*	PORTA DI PIANO Dx. PORTA DI CABINA Sx. *RIGHT LANDING DOOR* *LEFT CAR DOOR*
SOGLIA SIMMETRICA *SILL SYMMETRICALLY OPPOSITE*	PORTA DI PIANO Sx. PORTA DI CABINA Dx. *LEFT LANDING DOOR* *RIGHT CAR DOOR*

PL	WS
600	825
650	885
700	930
750	1000
800	1060
850	1130
900	1200
950	1250
1000	1330
1050	1400
1100	1450
1150	1530
1200	1600
1250	1650
1300	1730
1350	1800
1400	1850
1450	1930
1500	2000
1550	2050
1600	2130
1650	2200
1700	2250
1750	2330
1800	2400
1850	2450
1900	2530
1950	2600
2000	2650
2050	2730
2100	2800

SOGLIE IN FERRO PESANTE T100 PER PORTE AD APERTURA CENTRALE

T100 LOAD-BEARING IRON SILLS FOR CENTRE PARTING DOORS

Typ 01/C
Typ 02/C

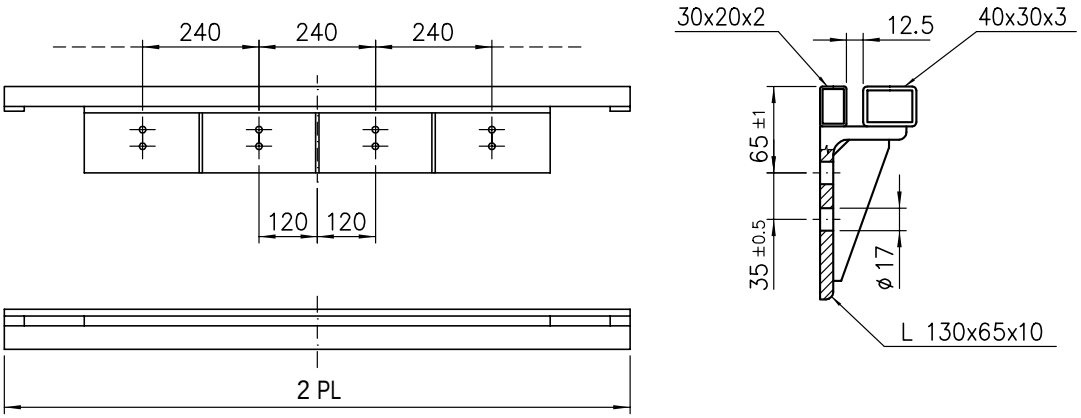

Typ 41-42/C
Typ 43-44/R

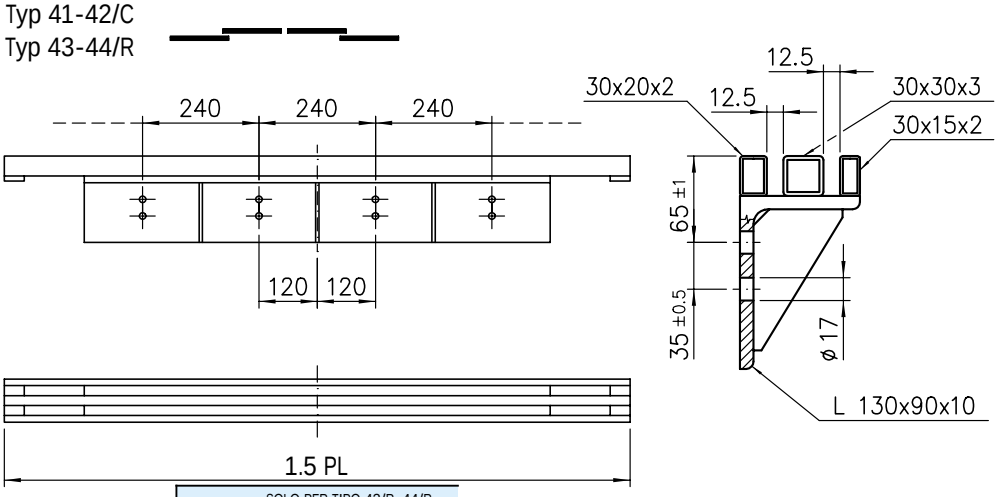

WS	SOLO PER TIPO 43/R 44/R *ONLY FOR TYPE 43/R 44/R*

Typ 43-44/R

PL	WS
600	1000
650	1050
700	1100
750	1125
800	1200
850	1275
900	1350
950	1425
1000	1500
1050	1575
1100	1650
1150	1725

Typ 61-62/C
Typ 65-66/R

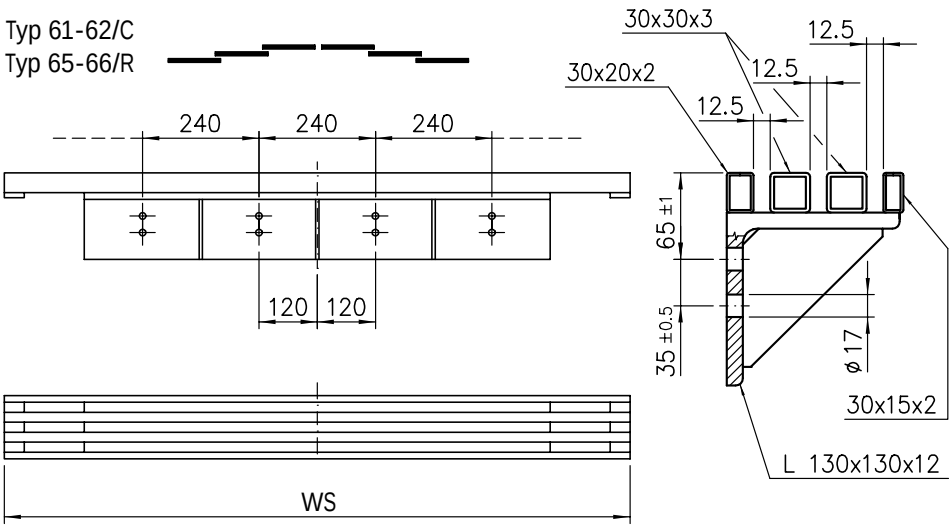

PL	WS	PL	WS
900	1300	2100	2800
950	1350	2150	2850
1000	1400	2200	2930
1050	1450	2250	3000
1100	1500	2300	3050
1150	1530	2350	3130
1200	1600	2400	3200
1250	1650	2450	3250
1300	1730	2500	3330
1350	1800	2550	3400
1400	1850	2600	3450
1450	1930	2650	3530
1500	2000	2700	3600
1550	2050	2750	3650
1600	2130	2800	3730
1650	2200	2850	3800
1700	2250	2900	3850
1750	2330	2950	3930
1800	2400	3000	4000
1850	2450	3050	4050
1900	2530	3100	4130
1950	2600	3150	4200
2000	2650	3200	4250
2050	2730		

MONTAGGIO SOGLIA IN FERRO S100

S100 IRON SILL ASSEMBLY

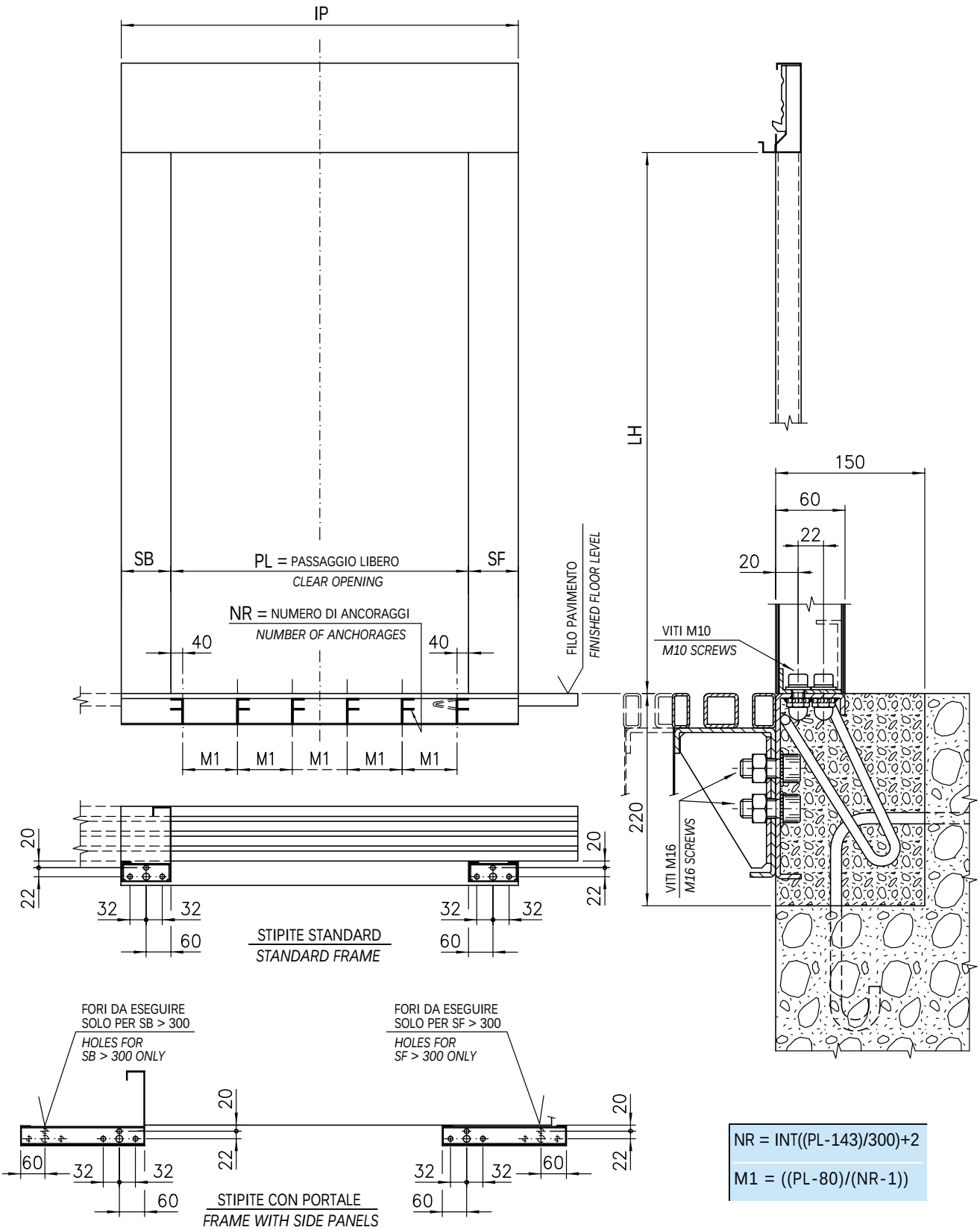

NR = INT((PL-143)/300)+2

M1 = ((PL-80)/(NR-1))

SOGLIE IN FERRO S100 PER PORTE AD APERTURA LATERALE

S100 IRON SILLS FOR SIDE OPENING DOORS

Typ 71/R-L
Typ 72/R-L

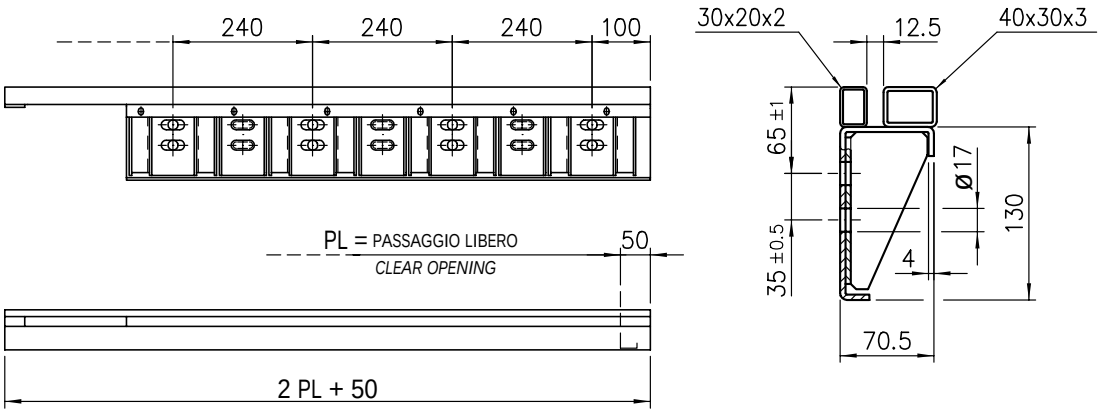

Typ 11/R-L
Typ 12/R-L

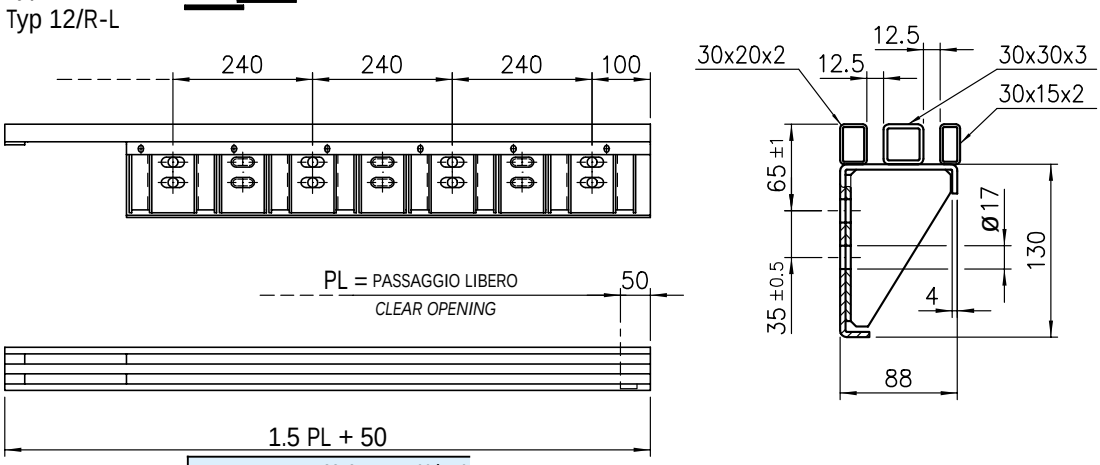

1.5 PL + 75 SOLO PER PL 500÷550 / *ONLY FOR C.O. 500÷550*

Typ 31/R-L
Typ 32/R-L

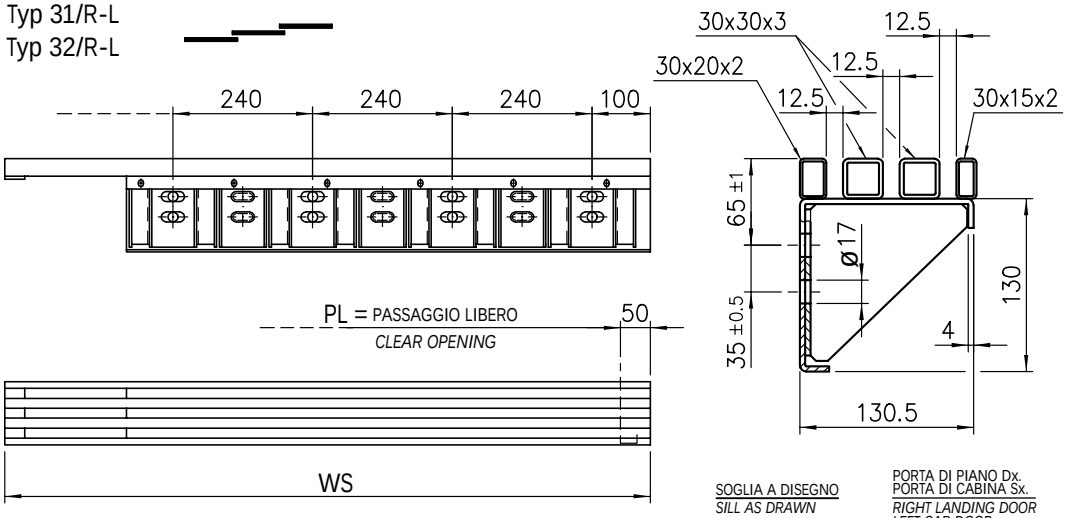

SOGLIA A DISEGNO / *SILL AS DRAWN*

PORTA DI PIANO Dx. / PORTA DI CABINA Sx. / *RIGHT LANDING DOOR / LEFT CAR DOOR*

SOGLIA SIMMETRICA / *SILL SYMMETRICALLY OPPOSITE*

PORTA DI PIANO Sx. / PORTA DI CABINA Dx. / *LEFT LANDING DOOR / RIGHT CAR DOOR*

PL	WS
600	825
650	885
700	930
750	1000
800	1060
850	1130
900	1200
950	1250
1000	1330
1050	1400
1100	1450
1150	1530
1200	1600
1250	1650
1300	1730
1350	1800
1400	1850
1450	1930
1500	2000
1550	2050
1600	2130
1650	2200
1700	2250
1750	2330
1800	2400
1850	2450
1900	2530
1950	2600
2000	2650
2050	2730
2100	2800

SOGLIE IN FERRO S100 PER PORTE AD APERTURA CENTRALE

S100 IRON SILLS FOR CENTRE PARTING DOORS

Typ 01/C
Typ 02/C

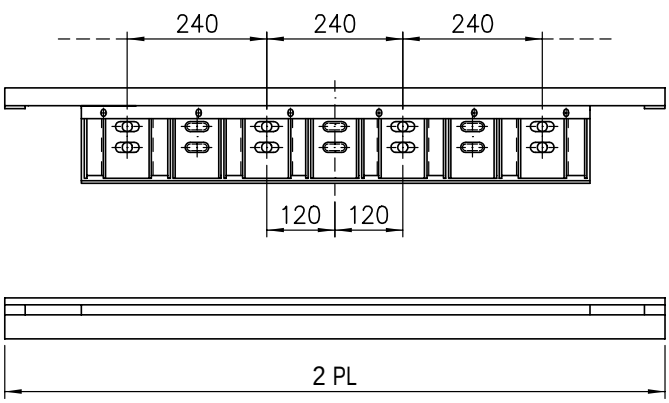

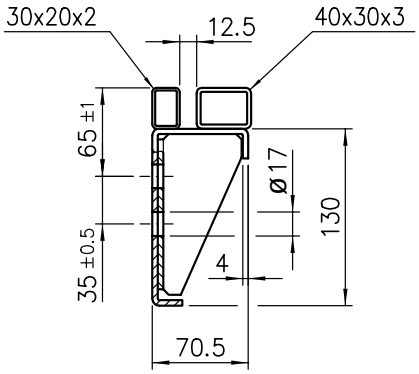

Typ 41-42/C
Typ 43-44/R

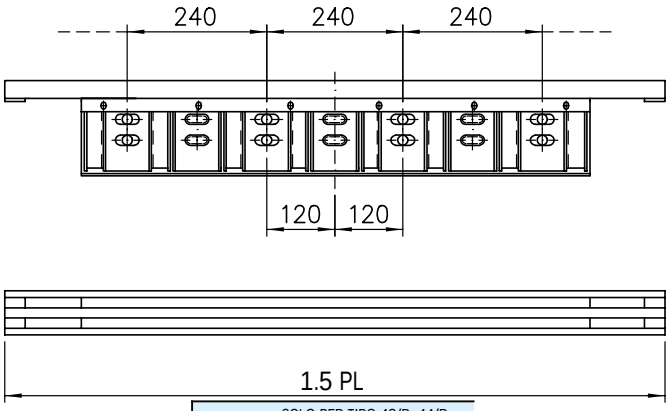

WS	SOLO PER TIPO 43/R 44/R *ONLY FOR TYPE 43/R 44/R*

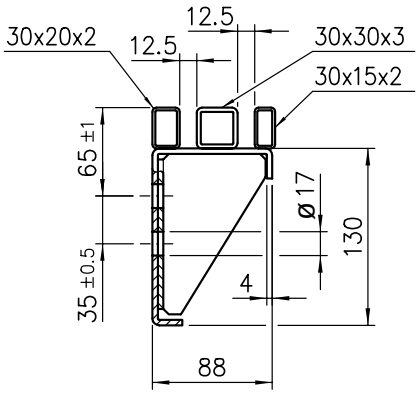

Typ 43-44/R

PL	WS
600	1000
650	1050
700	1100
750	1125
800	1200
850	1275
900	1350
950	1425
1000	1500
1050	1575
1100	1650
1150	1725

Typ 61-62/C
Typ 65-66/R

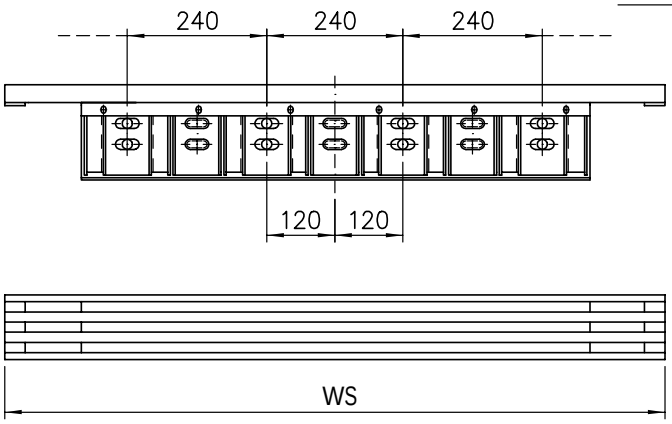

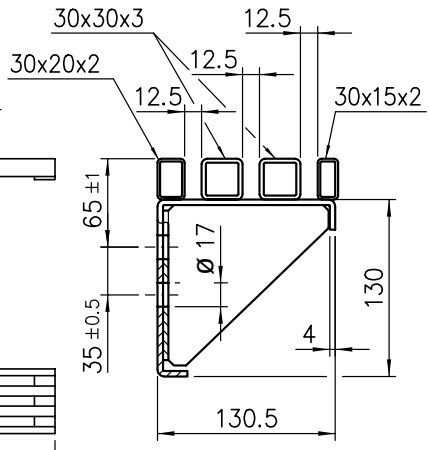

PL	WS	PL	WS
900	1300	2100	2800
950	1350	2150	2850
1000	1400	2200	2930
1050	1450	2250	3000
1100	1500	2300	3050
1150	1530	2350	3130
1200	1600	2400	3200
1250	1650	2450	3250
1300	1730	2500	3330
1350	1800	2550	3400
1400	1850	2600	3450
1450	1930	2650	3530
1500	2000	2700	3600
1550	2050	2750	3650
1600	2130	2800	3730
1650	2200	2850	3800
1700	2250	2900	3850
1750	2330	2950	3930
1800	2400	3000	4000
1850	2450	3050	4050
1900	2530	3100	4130
1950	2600	3150	4200
2000	2650	3200	4250
2050	2730		

MONTAGGIO SOGLIA IN FERRO T80
T80 IRON SILL ASSEMBLY

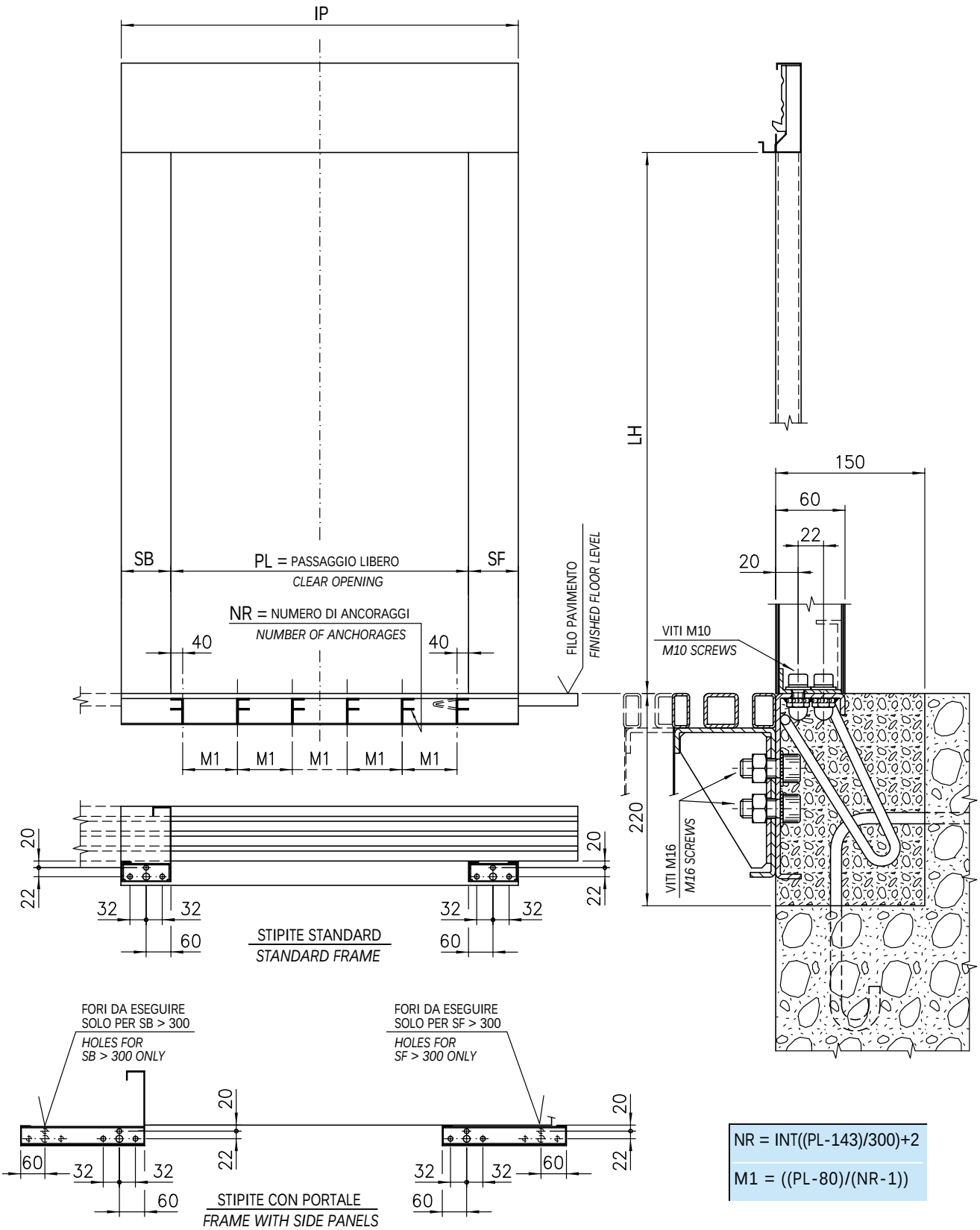

NR = INT((PL-143)/300)+2

M1 = ((PL-80)/(NR-1))

SOGLIE IN FERRO T80 PER PORTE AD APERTURA LATERALE
T80 IRON SILLS FOR SIDE OPENING DOORS

Typ 71/R-L
Typ 72/R-L

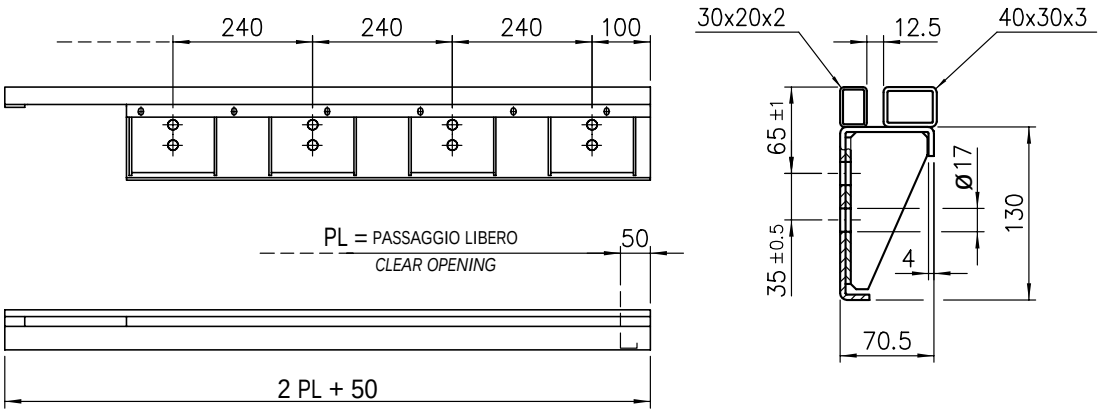

Typ 11/R-L
Typ 12/R-L

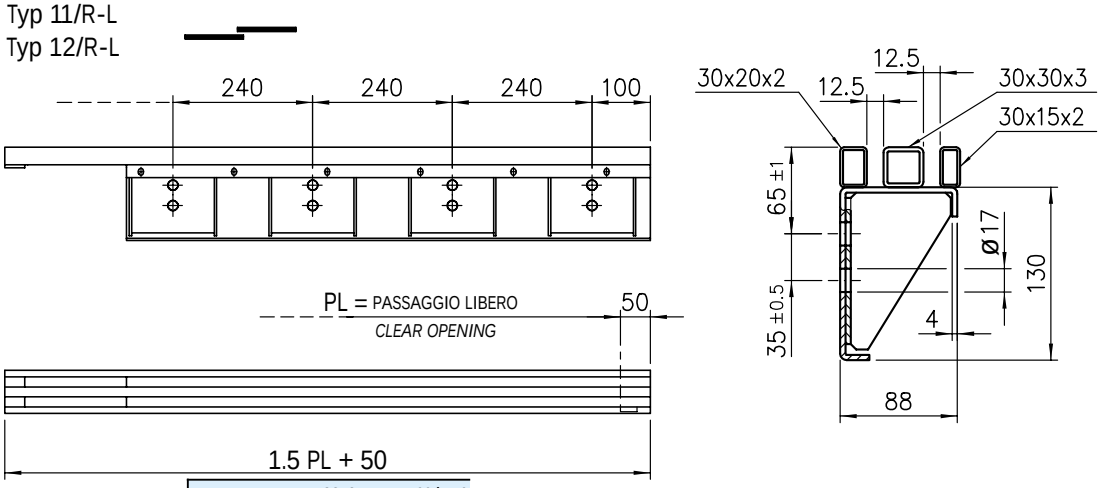

1.5 PL + 75 SOLO PER PL 500÷550 / *ONLY FOR C.O. 500÷550*

Typ 31/R-L
Typ 32/R-L

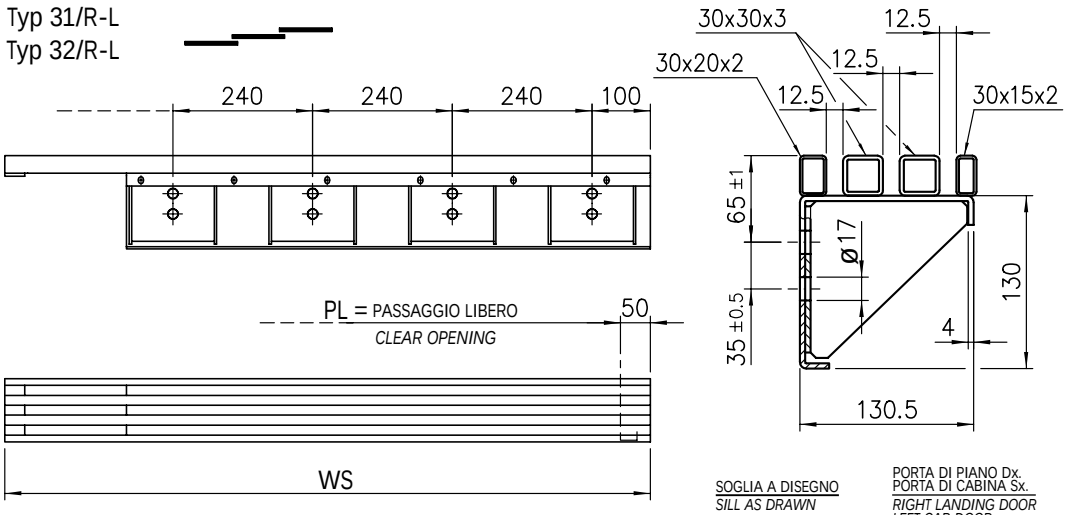

SOGLIA A DISEGNO / *SILL AS DRAWN*
PORTA DI PIANO Dx. / PORTA DI CABINA Sx. / *RIGHT LANDING DOOR / LEFT CAR DOOR*

SOGLIA SIMMETRICA / *SILL SYMMETRICALLY OPPOSITE*
PORTA DI PIANO Sx. / PORTA DI CABINA Dx. / *LEFT LANDING DOOR / RIGHT CAR DOOR*

PL	WS
600	825
650	885
700	930
750	1000
800	1060
850	1130
900	1200
950	1250
1000	1330
1050	1400
1100	1450
1150	1530
1200	1600
1250	1650
1300	1730
1350	1800
1400	1850
1450	1930
1500	2000
1550	2050
1600	2130
1650	2200
1700	2250
1750	2330
1800	2400
1850	2450
1900	2530
1950	2600
2000	2650
2050	2730
2100	2800

SOGLIE IN FERRO T80 PER PORTE AD APERTURA CENTRALE
T80 IRON SILLS FOR CENTRE PARTING DOORS

Typ 01/C
Typ 02/C

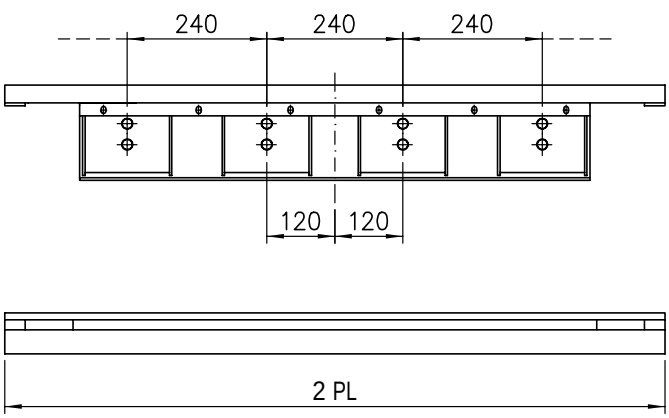

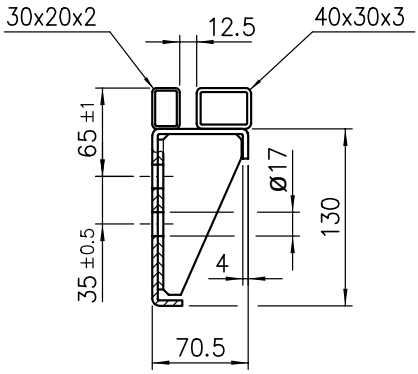

Typ 41-42/C
Typ 43-44/R

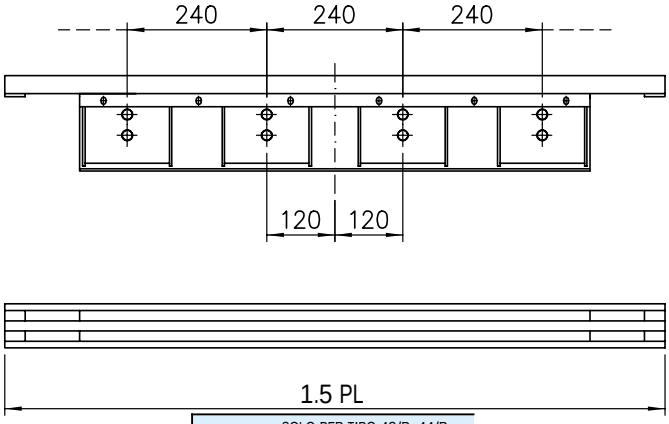

WS	SOLO PER TIPO 43/R 44/R *ONLY FOR TYPE 43/R 44/R*

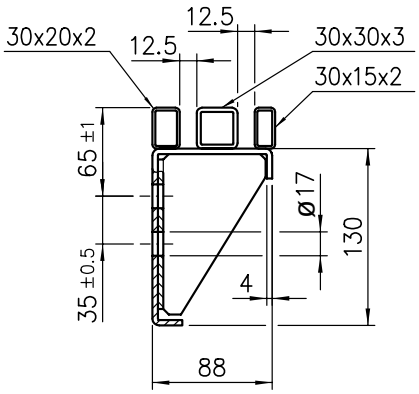

Typ 43-44/R

PL	WS
600	1000
650	1050
700	1100
750	1125
800	1200
850	1275
900	1350
950	1425
1000	1500
1050	1575
1100	1650
1150	1725

Typ 61-62/C
Typ 65-66/R

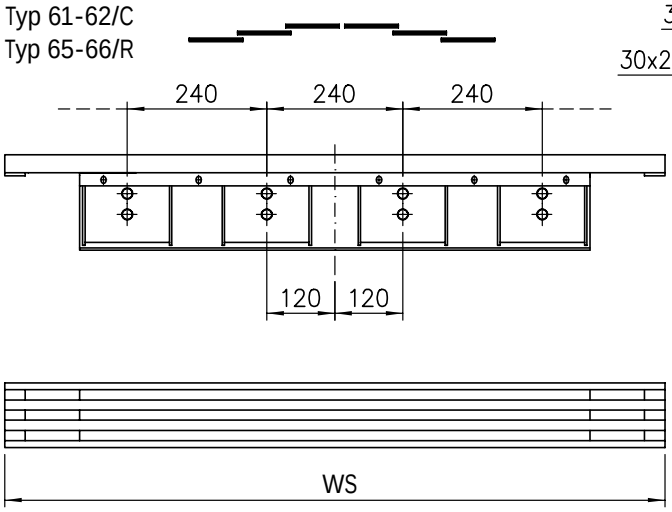

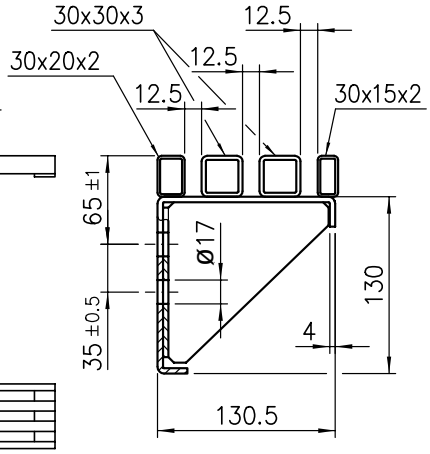

PL	WS	PL	WS
900	1300	2100	2800
950	1350	2150	2850
1000	1400	2200	2930
1050	1450	2250	3000
1100	1500	2300	3050
1150	1530	2350	3130
1200	1600	2400	3200
1250	1650	2450	3250
1300	1730	2500	3330
1350	1800	2550	3400
1400	1850	2600	3450
1450	1930	2650	3530
1500	2000	2700	3600
1550	2050	2750	3650
1600	2130	2800	3730
1650	2200	2850	3800
1700	2250	2900	3850
1750	2330	2950	3930
1800	2400	3000	4000
1850	2450	3050	4050
1900	2530	3100	4130
1950	2600	3150	4200
2000	2650	3200	4250
2050	2730		

MONTAGGIO COPRISOGLIA TIPO "PARMA": 60, 80 mm (Versione predisposta per il fissaggio con viti a tassellare)

ASSEMBLY OF COVER-SILL TYPE "PARMA": 60, 80 mm (Version prearranged for fixing with doweling screws)

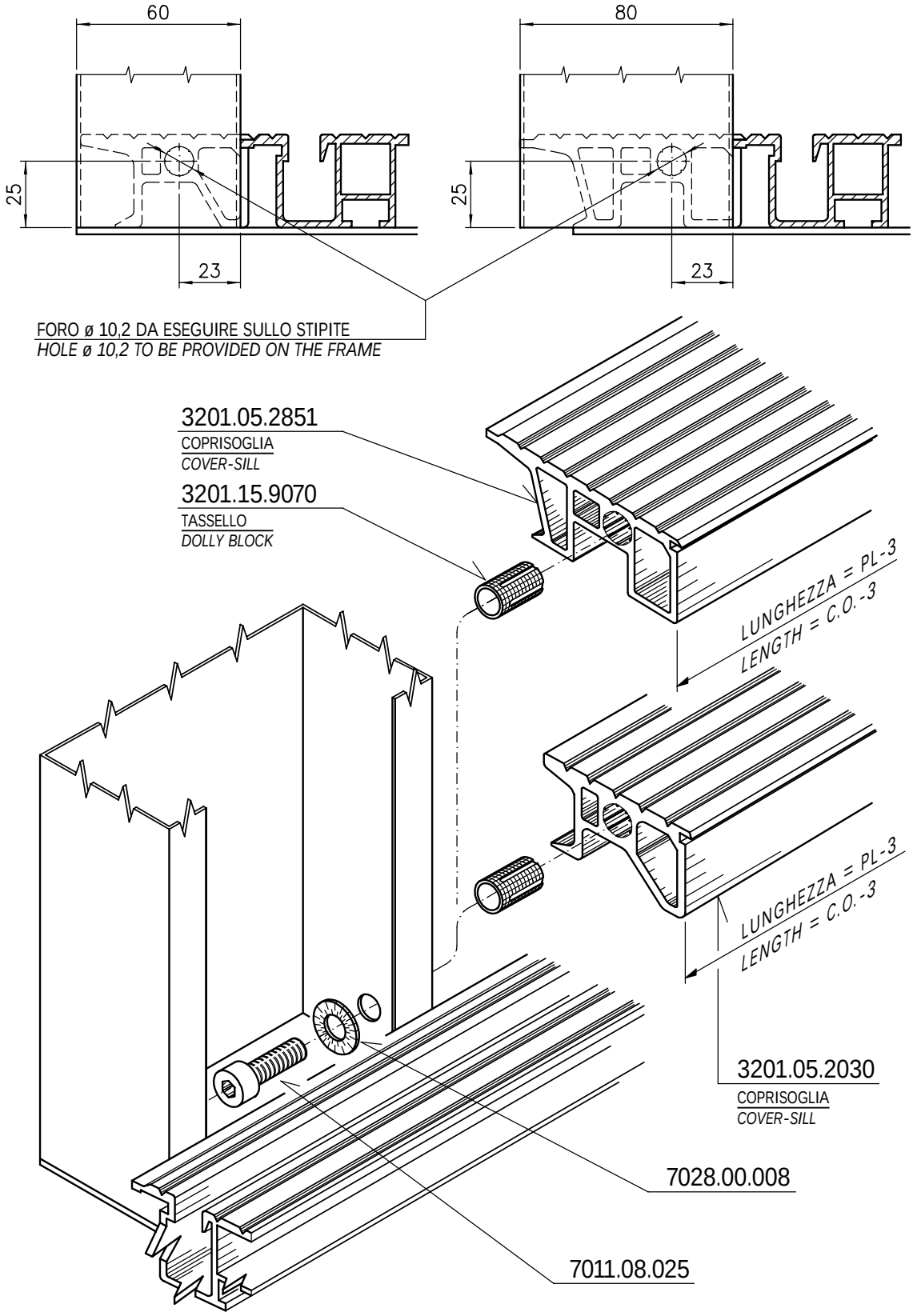

MONTAGGIO COPRISOGLIA TIPO "PARMA": 60, 80 mm (Versione predisposta per il fissaggio con viti autofilettanti)
ASSEMBLY OF COVER-SILL TYPE "PARMA": 60, 80 mm (Version prearranged for fixing with self-threading screws)

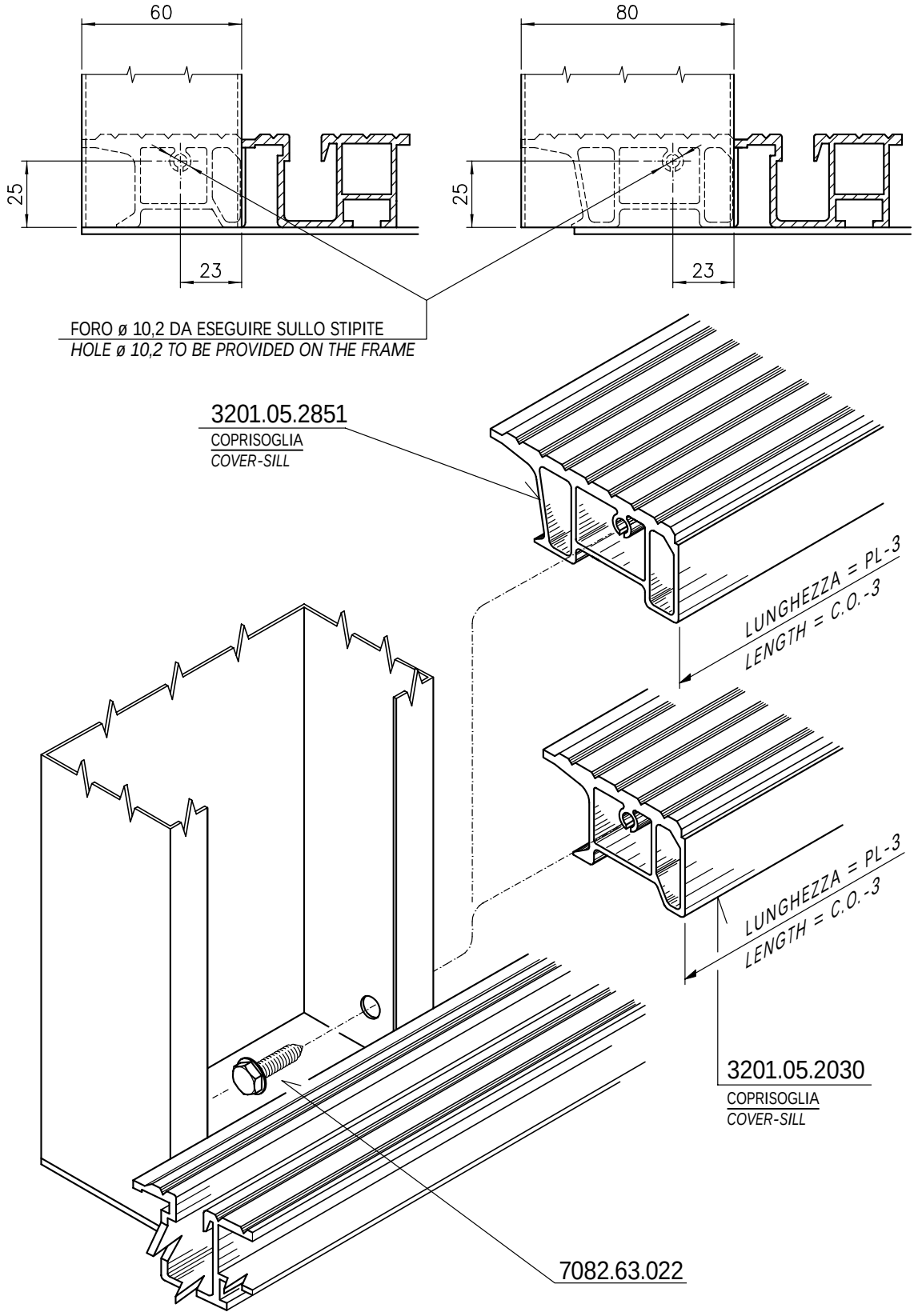

MONTAGGIO COPRISOGLIA TIPO "PARMA": 20, 40 mm (Versione predisposta per il fissaggio con viti a tassellare)

ASSEMBLY OF COVER-SILL TYPE "PARMA": 20, 40 mm (Version prearranged for fixing with doweling screws)

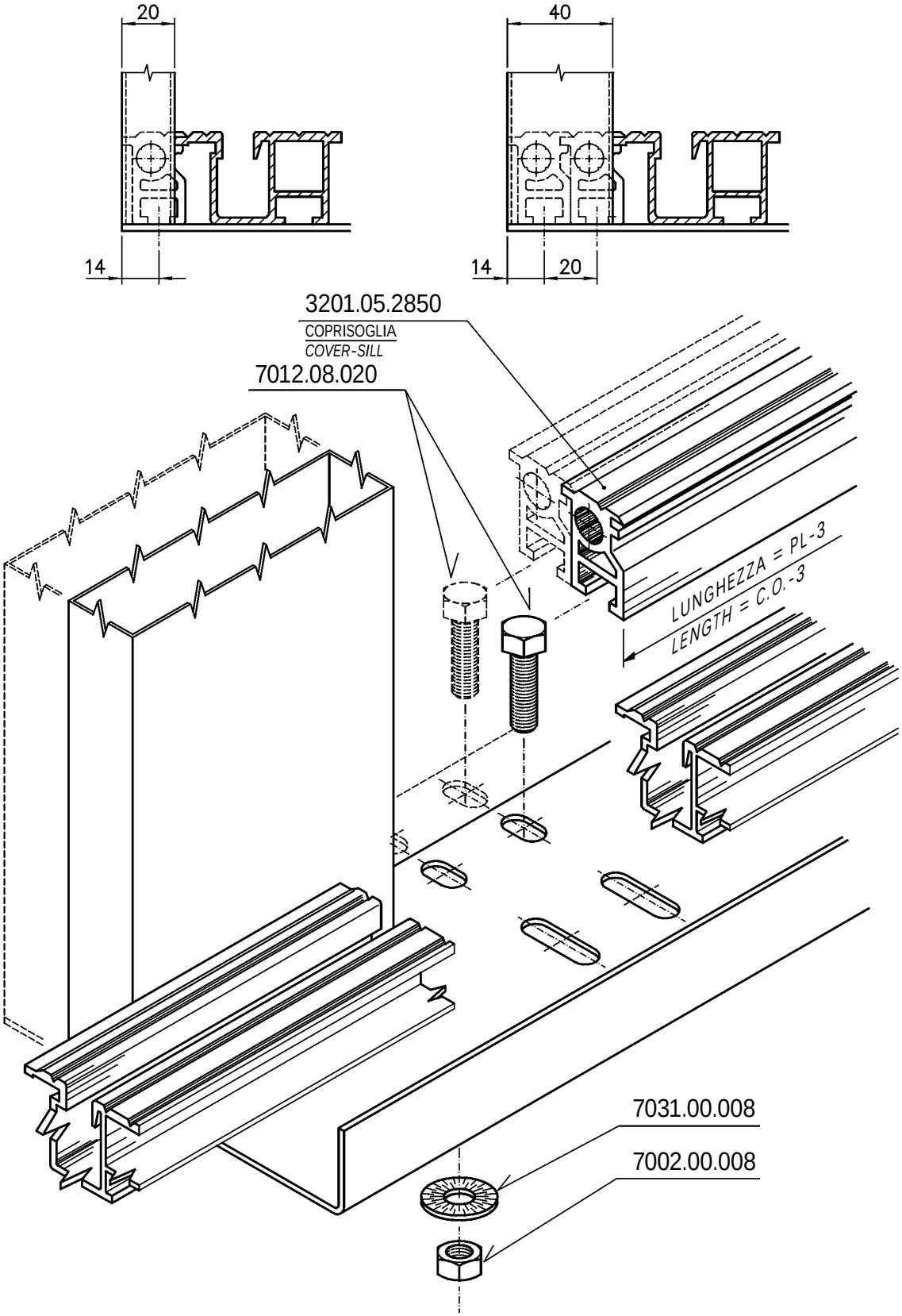

MONTAGGIO COPRISOGLIA TIPO "PARMA": 20, 30, 40 mm (Versione predisposta per il fissaggio con viti autofilettanti)

ASSEMBLY OF COVER-SILL TYPE "PARMA": 20, 30, 40 mm (Version prearranged for fixing with self-threading screws)

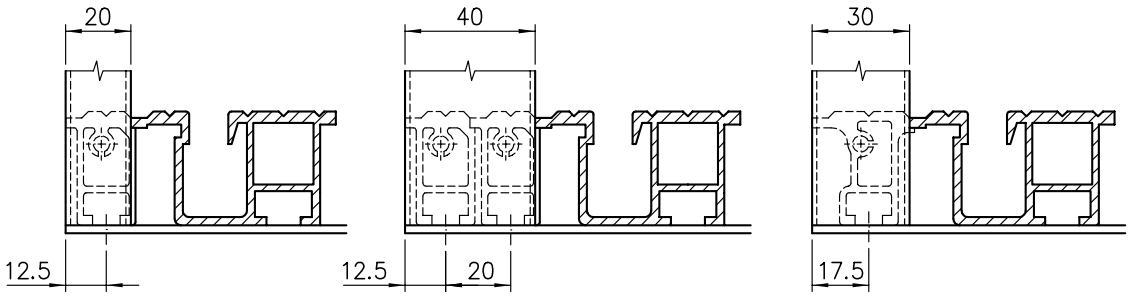

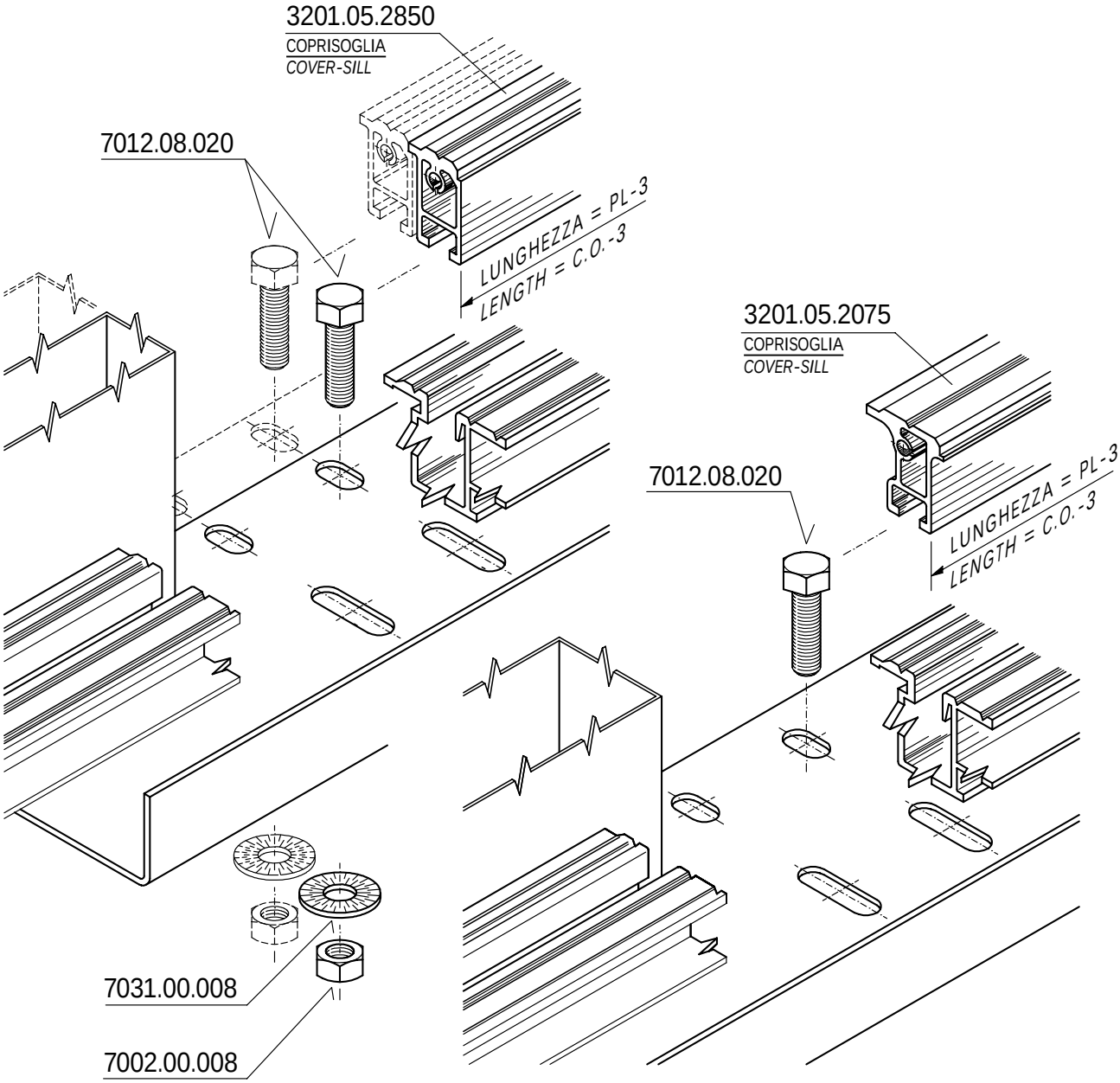

MONTAGGIO COPRISOGLIA TIPO “BERLINO”: 60 mm

ASSEMBLY OF COVER-SILL TYPE “BERLINO”: 60 mm

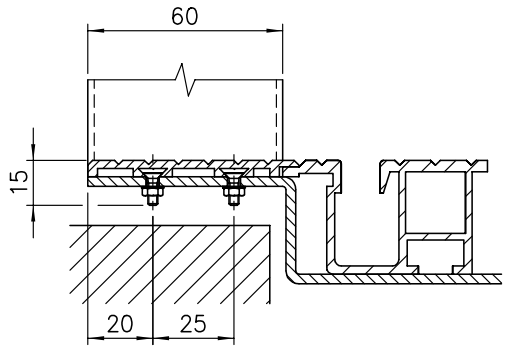

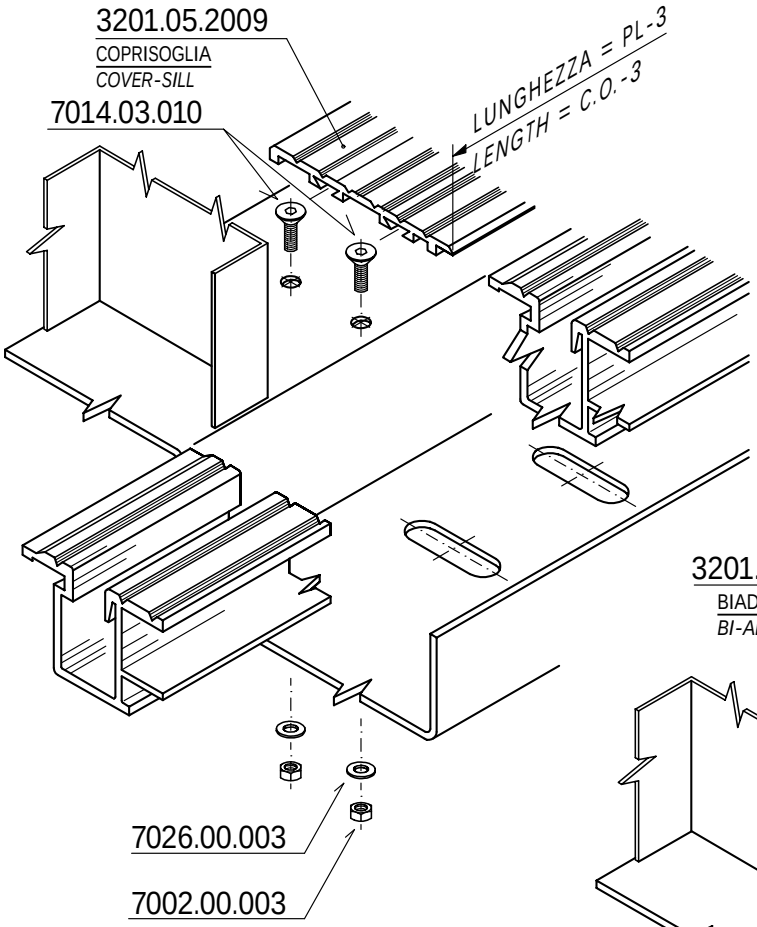

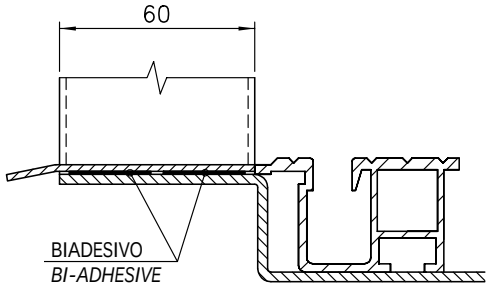

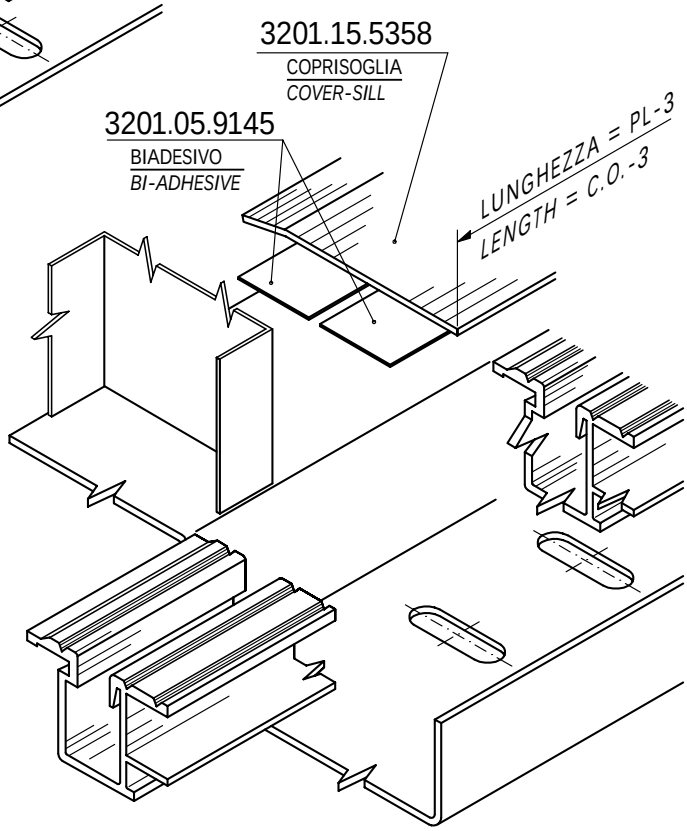

MONTAGGIO SBLOCCO MECCANICO TIPO 1100 PER PORTE DI CABINA

MECHANICAL RELEASE ASSEMBLY TYPE 1100 FOR CAR DOORS

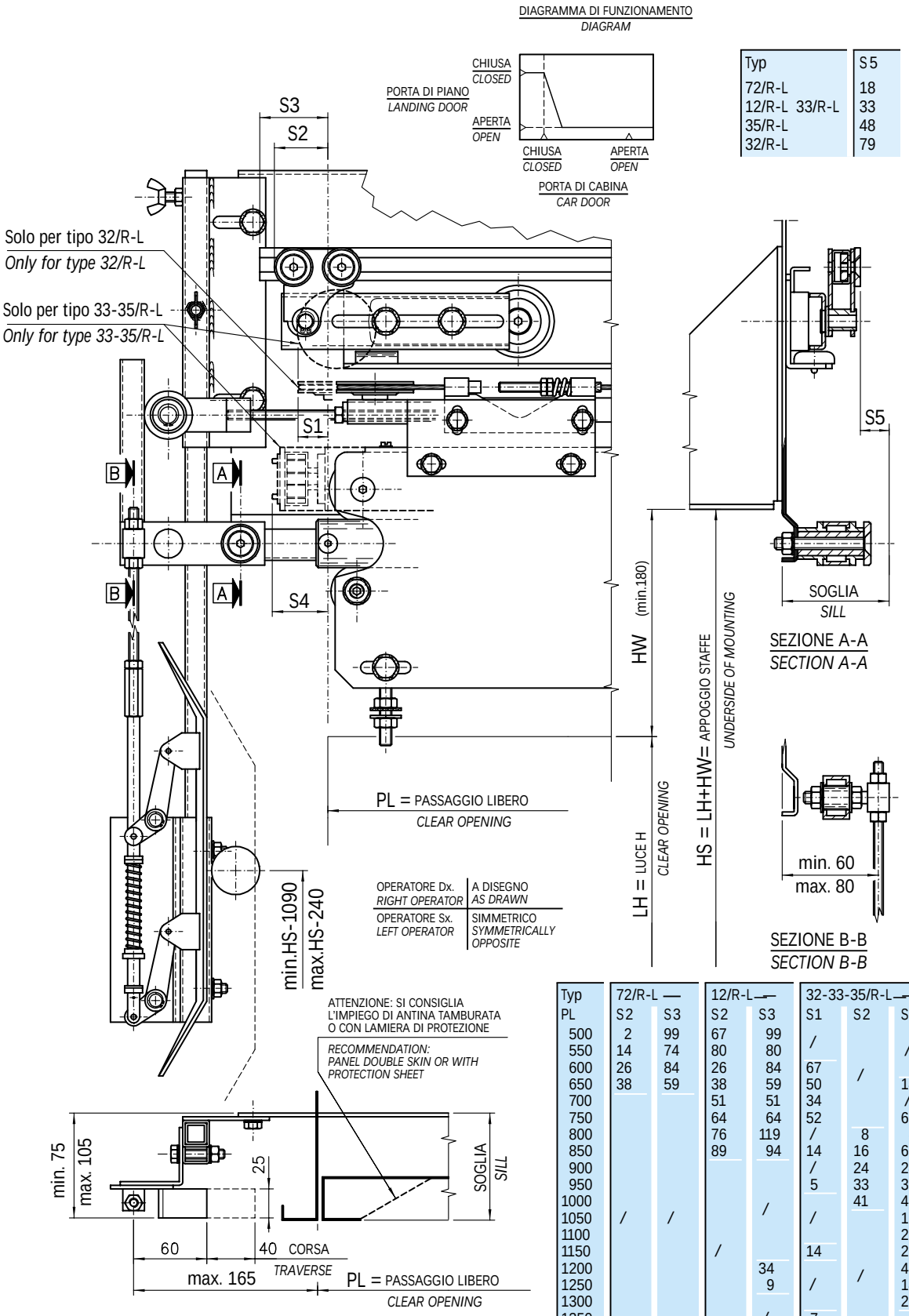

Typ	S5
72/R-L	18
12/R-L 33/R-L	33
35/R-L	48
32/R-L	79

Typ	72/R-L		12/R-L		32-33-35/R-L			
PL	S2	S3	S2	S3	S1	S2	S3	S4
500	2	99	67	99	/		/	/
550	14	74	80	80				
600	26	84	26	84	67	/		
650	38	59	38	59	50		14	
700			51	51	34		/	
750			64	64	52		68	
800			76	119	/	8	8	
850			89	94	14	16	61	
900					/	24	24	
950					5	33	33	
1000				/		41	46	45
1050	/	/			/		13	
1100							29	
1150			/		14		21	
1200				34		/	48	
1250				9	/		14	
1300							21	
1350				/	7		/	
1400					/			

PORTE AUTOMATICHE SERIE 3201-HYDRA
AUTOMATIC DOORS SERIES 3201-HYDRA

MONTAGGIO SBLOCCO MECCANICO TIPO 1101 PER PORTE DI CABINA
MECHANICAL RELEASE ASSEMBLY TYPE 1101 FOR CAR DOORS

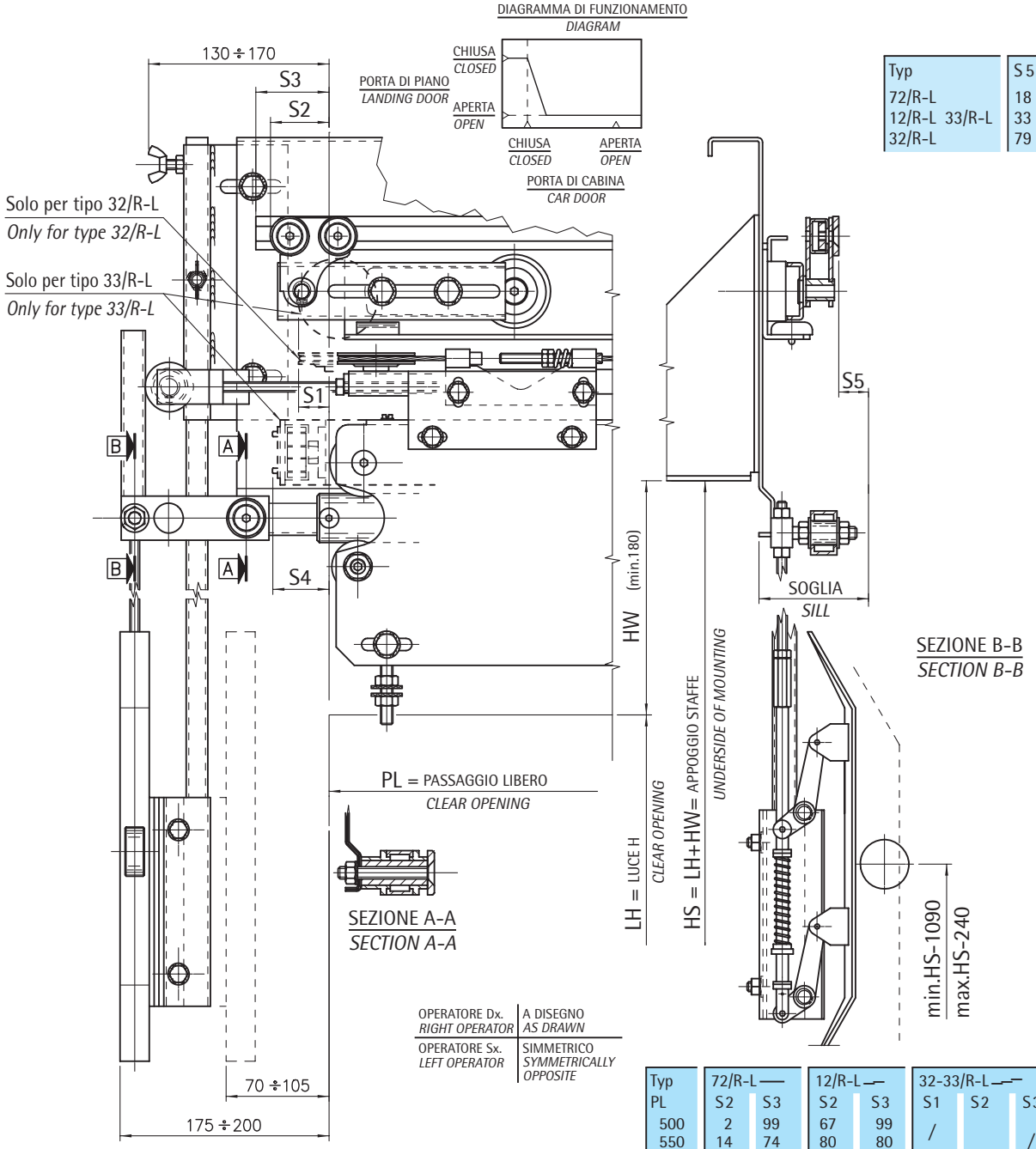

Typ	S 5
72/R-L	18
12/R-L 33/R-L	33
32/R-L	79

OPERATORE Dx. *RIGHT OPERATOR*	A DISEGNO *AS DRAWN*
OPERATORE Sx. *LEFT OPERATOR*	SIMMETRICO *SYMMETRICALLY OPPOSITE*

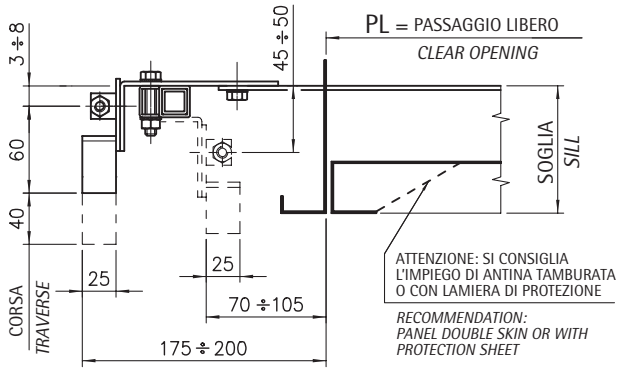

Typ	72/R-L		12/R-L		32-33/R-L			
PL	S2	S3	S2	S3	S1	S2	S3	S4
500	2	99	67	99	/		/	/
550	14	74	80	80				
600	26	84	26	84	67	/		
650	38	59	38	59	50		14	
700			51	51	34		/	
750			64	64	52		68	
800			76	119	/	8	8	
850			89	94	14	16	61	
900					/	24	24	
950					5	33	33	
1000				/		41	46	45
1050	/	/			/		13	
1100							29	
1150			/		14		21	
1200				34		/	48	
1250				9	/		14	
1300							21	
1350				/	7		/	
1400					/			

MONTAGGIO SBLOCCO MECCANICO TIPO 1102 PER PORTE DI CABINA

MECHANICAL RELEASE ASSEMBLY TYPE 1102 FOR CAR DOORS

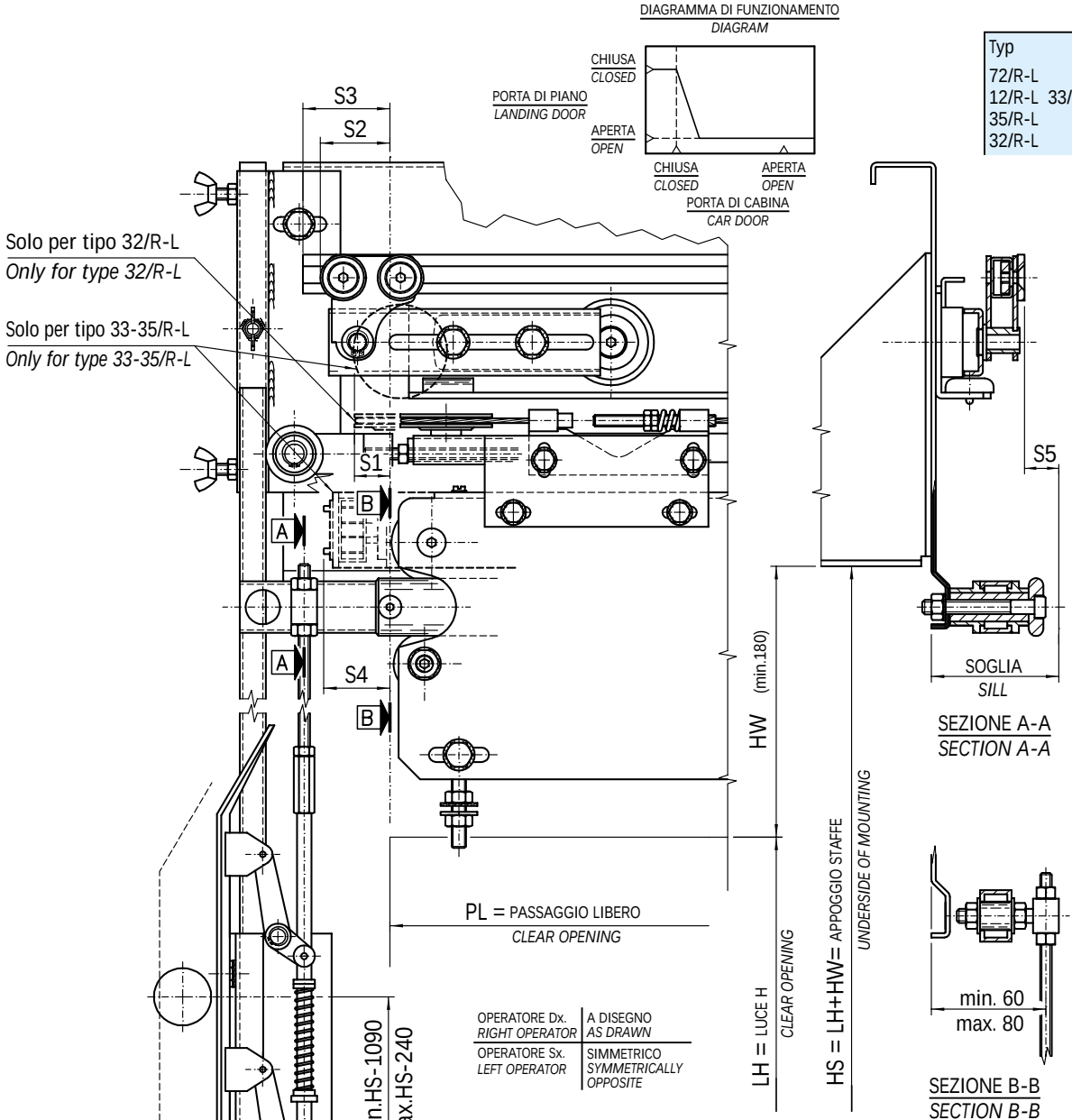

Typ	S5
72/R-L	18
12/R-L 33/R-L	33
35/R-L	48
32/R-L	79

Typ	72/R-L ——		12/R-L —·—		32-33-35/R-L —··—			
PL	S2	S3	S2	S3	S1	S2	S3	S4
500	2	99	67	99	/		/	/
550	14	74	80	80				
600	26	84	26	84	67	/		
650	38	59	38	59	50		14	
700			51	51	34		/	
750			64	64	52		68	
800			76	119	/	8	8	
850			89	94	14	16	61	
900					/	24	24	
950					5	33	33	
1000				/		41	46	45
1050	/	/			/		13	
1100							29	
1150			/		14		21	
1200				34		/	48	
1250				9	/		14	
1300							21	
1350				/	7		/	
1400					/			

MONTAGGIO SBLOCCO MECCANICO TIPO 1118 - PORTE DI CABINA AD APERTURA LATERALE

MECHANICAL RELEASE ASSEMBLY TYPE 1118 - SIDE OPENING CAR DOORS

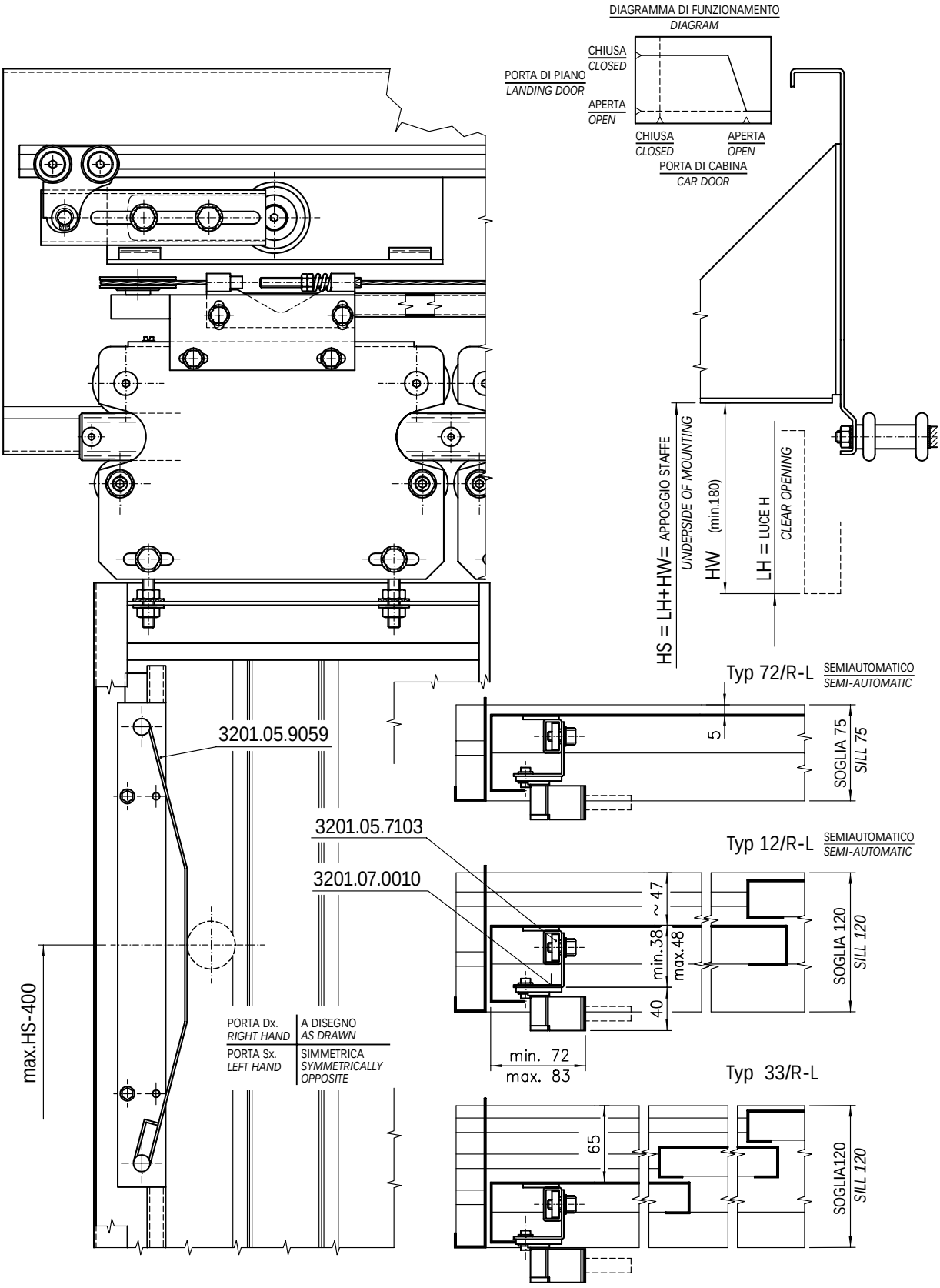

MONTAGGIO SBLOCCO MECCANICO TIPO 1119 - PORTE DI CABINA AD APERTURA CENTRALE

MECHANICAL RELEASE ASSEMBLY TYPE 1119 - CENTRE OPENING CAR DOORS

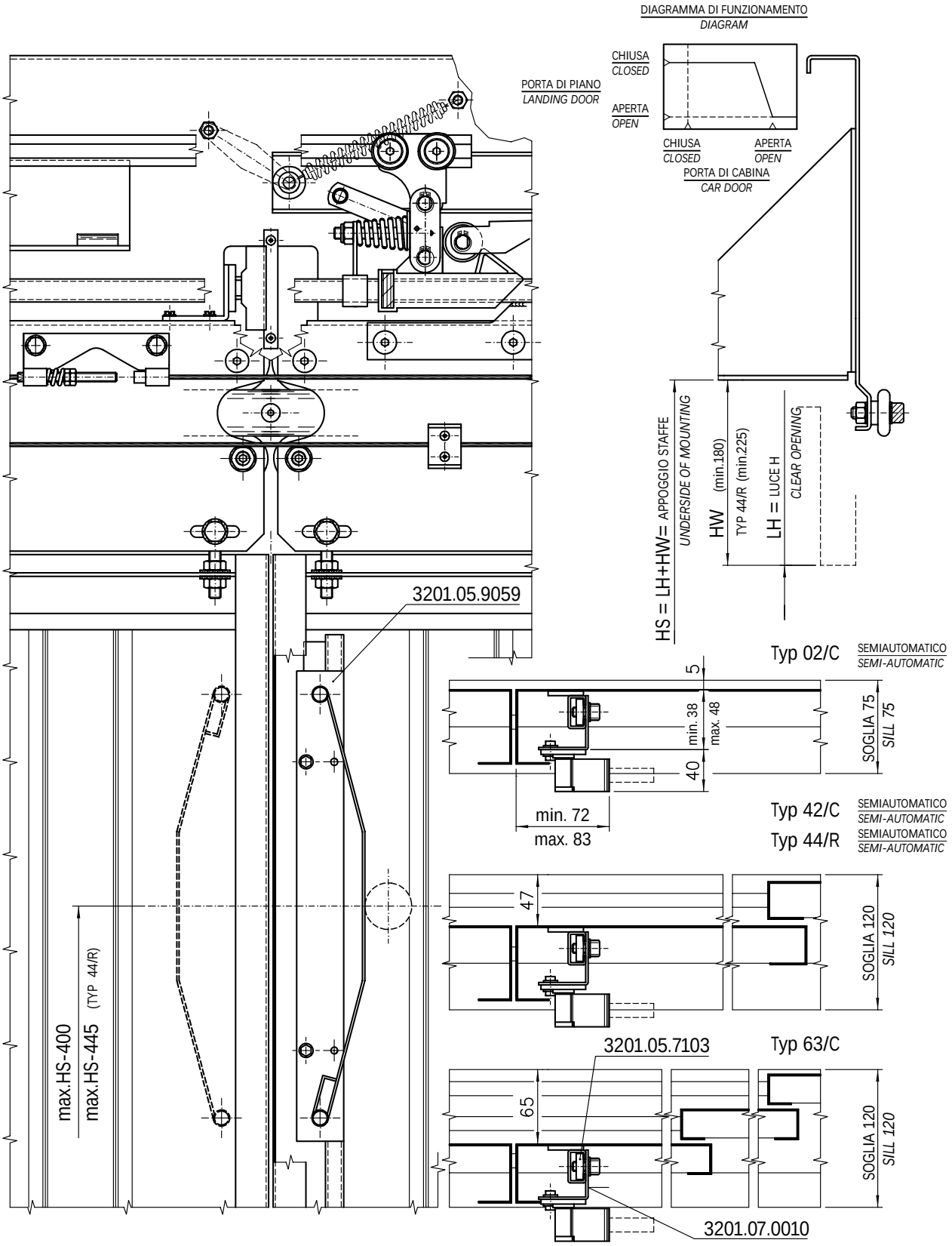

MONTAGGIO SBLOCCO MECCANICO TIPO 1200 PER PORTE DI CABINA

MECHANICAL RELEASE ASSEMBLY TYPE 1200 FOR CAR DOORS

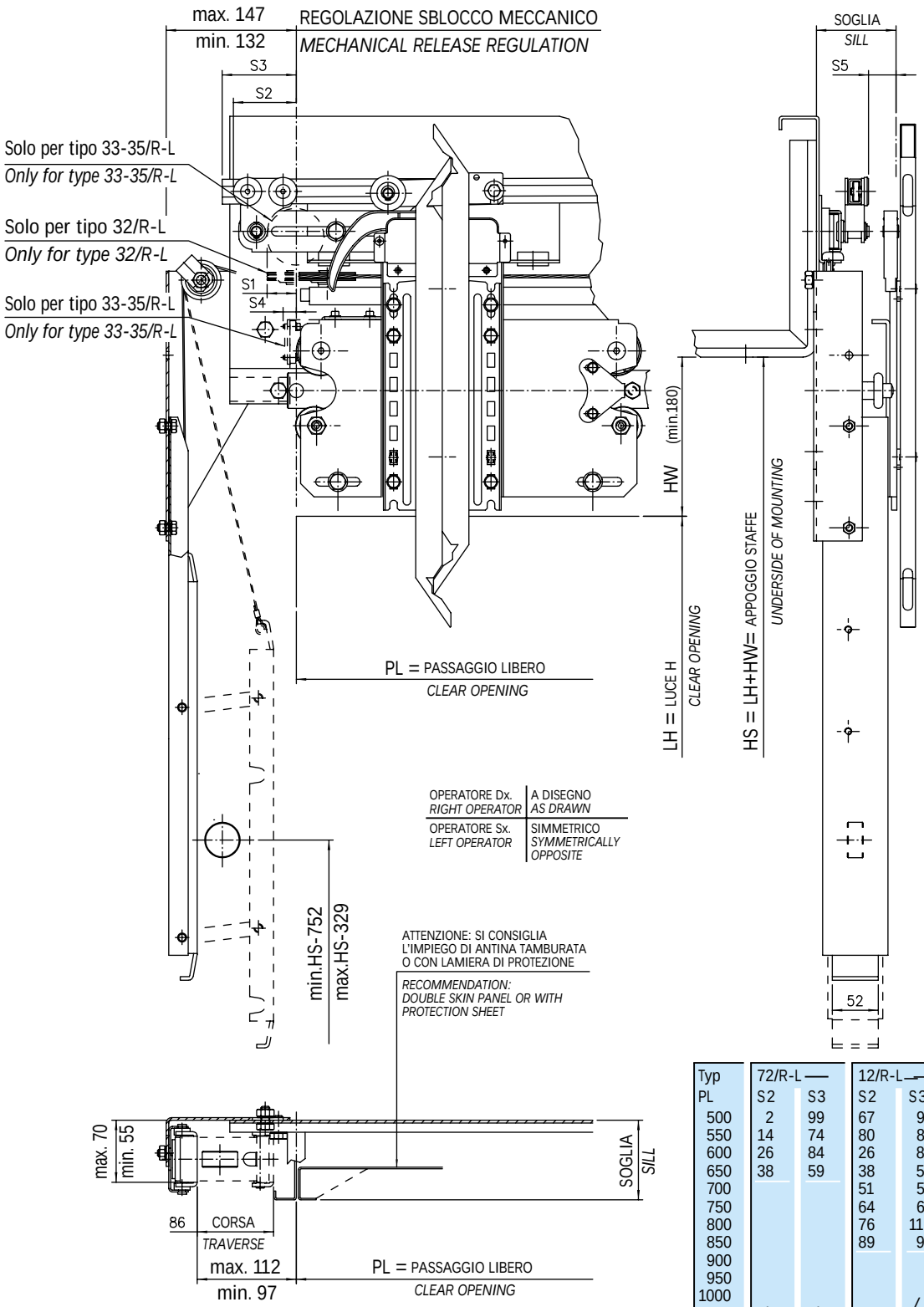

Typ	S5
72/R-L	18
12/R-L 33/R-L	33
35/R-L	48
32/R-L	79

Typ	72/R-L		12/R-L		32-33-35/R-L			
PL	S2	S3	S2	S3	S1	S2	S3	S4
500	2	99	67	99	/		/	/
550	14	74	80	80				
600	26	84	26	84	67	/		
650	38	59	38	59	50		14	
700			51	51	34		/	
750			64	64	52		68	
800			76	119	/	8	8	
850			89	94	14	16	61	
900					/	24	24	
950					5	33	33	
1000				/		41	46	45
1050	/	/			/		13	
1100							29	
1150			/		14		21	
1200				34		/	48	
1250				9	/		14	
1300							21	
1350				/	7		/	
1400					/			

PORTE AUTOMATICHE SERIE 3201-HYDRA
AUTOMATIC DOORS SERIES 3201-HYDRA

Cod. 3201.30.0300
Pag./*page* 8.5.6
Data/*date* 26.10.2004
Vers./*version* A

MONTAGGIO SBLOCCO MECCANICO TIPO 1201 PER PORTE DI CABINA
MECHANICAL RELEASE ASSEMBLY TYPE 1201 FOR CAR DOORS

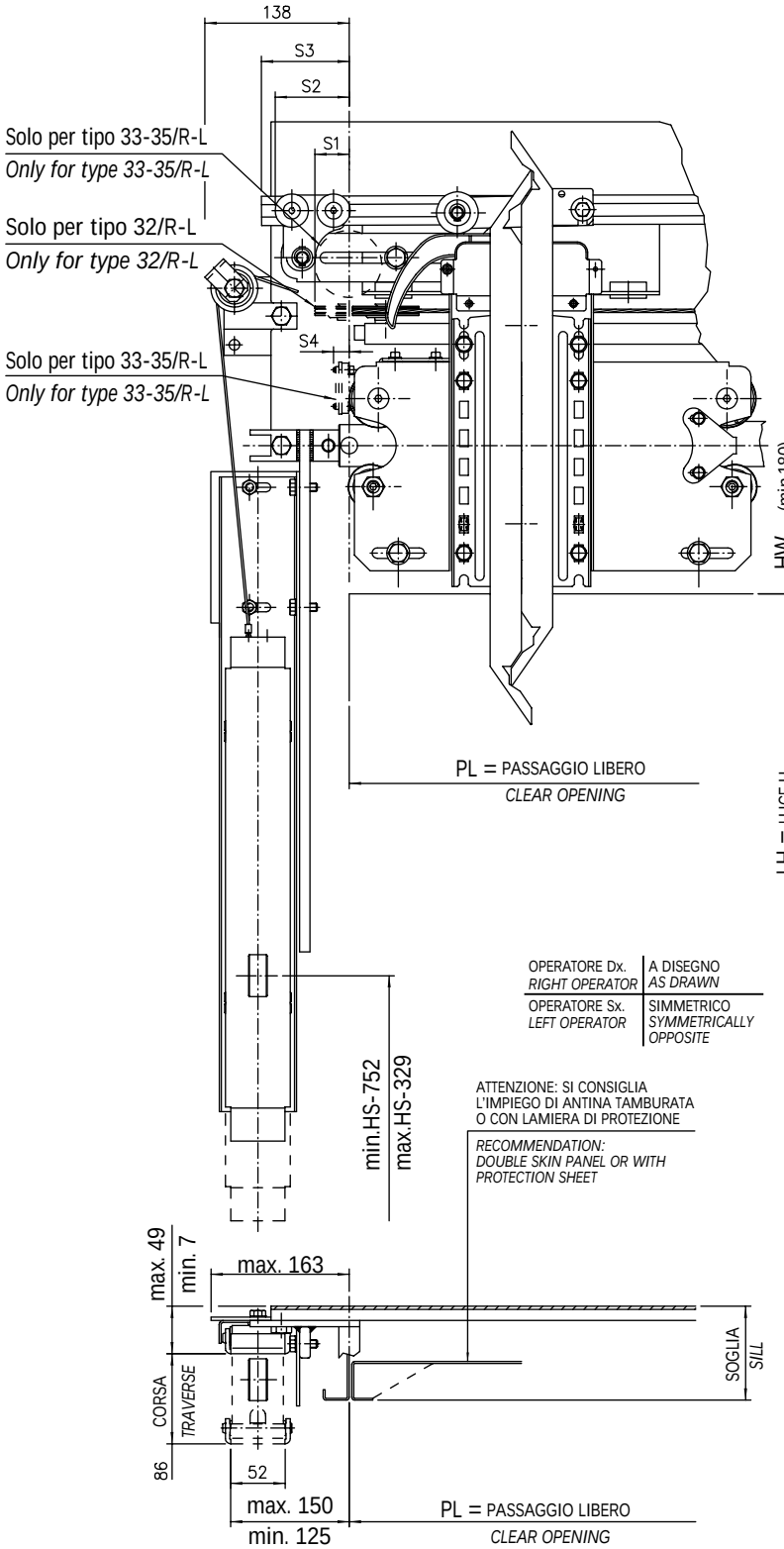

OPERATORE Dx. *RIGHT OPERATOR*	A DISEGNO *AS DRAWN*
OPERATORE Sx. *LEFT OPERATOR*	SIMMETRICO *SYMMETRICALLY OPPOSITE*

Typ	S5
72/R-L	18
12/R-L 33/R-L	33
35/R-L	48
32/R-L	79

Typ	72/R-L		12/R-L		32-33-35/R-L			
PL	S2	S3	S2	S3	S1	S2	S3	S4
500	2	99	67	99	/		/	/
550	14	74	80	80				
600	26	84	26	84	67	/		
650	38	59	38	59	50		14	
700			51	51	34		/	
750			64	64	52		68	
800			76	119	/	8	8	
850			89	94	14	16	61	
900					/	24	24	
950					5	33	33	
1000				/		41	46	45
1050	/	/			/		13	
1100							29	
1150			/		14		21	
1200				34		/	48	
1250				9	/		14	
1300							21	
1350				/	7		/	
1400					/			

MONTAGGIO SBLOCCO MECCANICO TIPO 1202 PER PORTE DI CABINA

MECHANICAL RELEASE ASSEMBLY TYPE 1202 FOR CAR DOORS

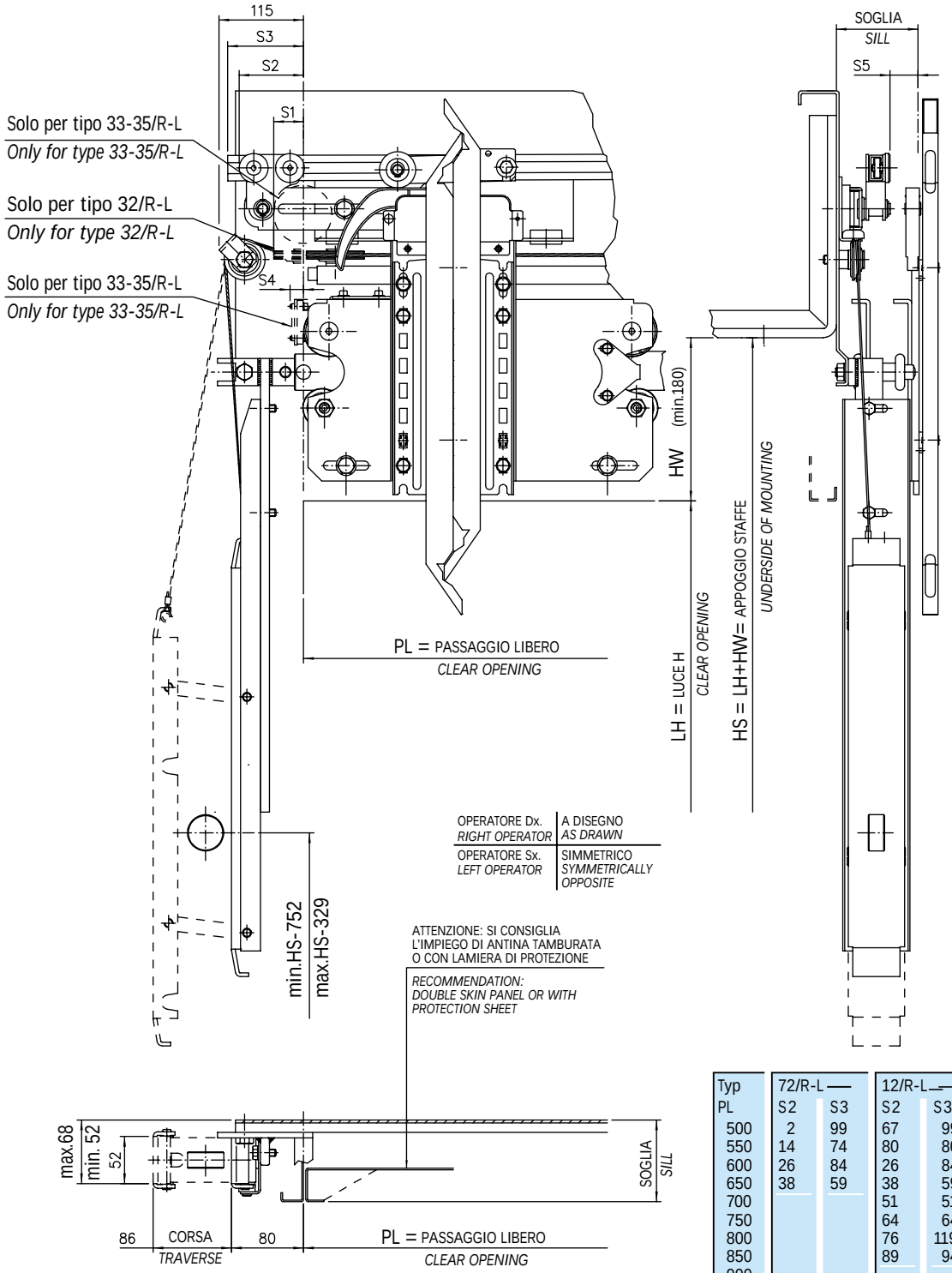

Typ	S5
72/R-L	18
12/R-L 33/R-L	33
35/R-L	48
32/R-L	79

Typ	72/R-L		12/R-L		32-33-35/R-L			
PL	S2	S3	S2	S3	S1	S2	S3	S4
500	2	99	67	99	/		/	/
550	14	74	80	80		/		
600	26	84	26	84	67			
650	38	59	38	59	50		14	
700			51	51	34		/	
750			64	64	52		68	
800			76	119	/	8	8	
850			89	94	14	16	61	
900					/	24	24	
950					5	33	33	
1000				/		41	46	45
1050	/	/			/		13	
1100							29	
1150			/		14		21	
1200				34		/	48	
1250				9	/		14	
1300							21	
1350				/	7		/	
1400					/			

PREDISPOSIZIONE PER MONTAGGIO FOTOCELLULA TIPO 1121 - PORTE AD APERTURA CENTRALE

PREARRANGEMENT FOR ASSEMBLY OF PHOTOCELL TYPE 1121 - CENTRE PARTING DOORS

Codice *Code*	Dimensione *Dimension*
3201.05.9165V01	ø 16 mm.
3201.05.9165V02	ø 22 mm.
3201.05.9165V03	ø 32 mm.

ATTENZIONE: IL FORO STANDARD PER IL MONTAGGIO DEL RIFLETTORE È ø 32 mm. (VARIABILE A RICHIESTA).

ATTENTION: STANDARD HOLE FOR THE ASSEMBLY OF REFLECTOR IS ø 32 mm. (CHANGABLE ON REQUEST).

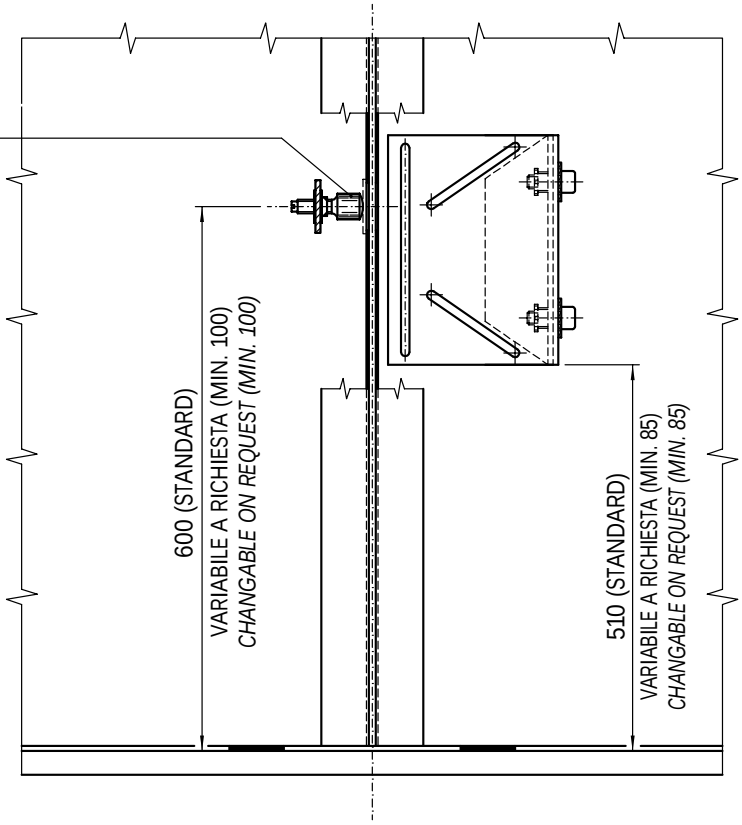

TYP 02/C

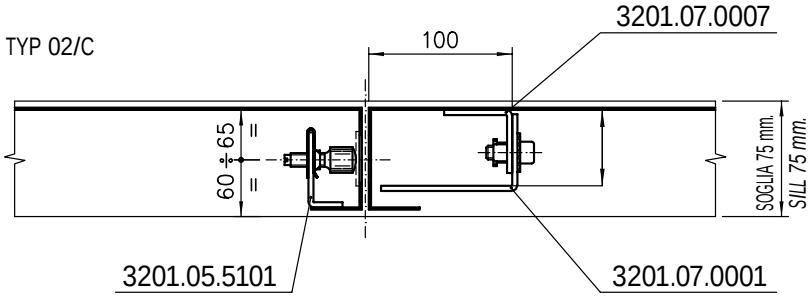

TYP 62/C - 66/R

TYP 42/C - 44/R

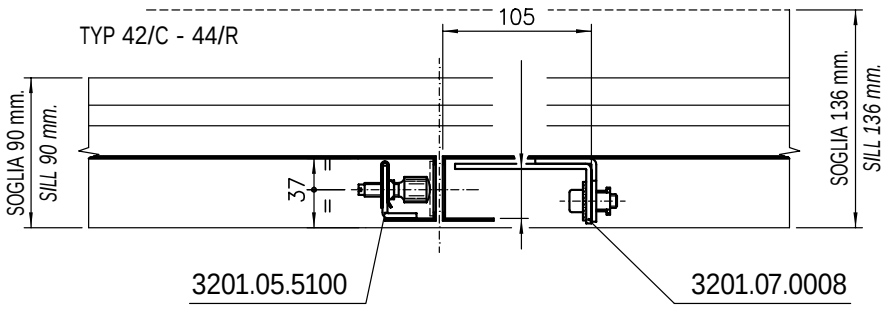

PREDISPOSIZIONE PER MONTAGGIO FOTOCELLULA TIPO 1123+1124 - PORTE AD APERTURA LATERALE

PREARRANGEMENT FOR ASSEMBLY OF PHOTOCELL TYPE 1123+1124 - SIDE OPENING DOORS

Codice *Code*	Dimensione *Dimension*
3201.05.9165V01	ø 16 mm.
3201.05.9165V02	ø 22 mm.
3201.05.9165V03	ø 32 mm.

ATTENZIONE: IL FORO STANDARD PER IL MONTAGGIO DEL RIFLETTORE È ø 32 mm. (VARIABILE A RICHIESTA). PER GLI OPERATORI TIPO 33 E TIPO 35 DATO LO SPESSORE DELLE ANTE IL FORO MAX. ESEGUIBILE SARÀ ø 16 mm.

ATTENTION: STANDARD HOLE FOR THE ASSEMBLY OF REFLECTOR IS ø 32 mm. (CHANGABLE ON REQUEST). ON THE CAR DOOR TYPE 33 AND TYPE 35 THE MAX. HOLE WE CAN PROVIDE IS ø 16 mm. THIS DEPEND ON THE DOOR PANEL THICKNESS.

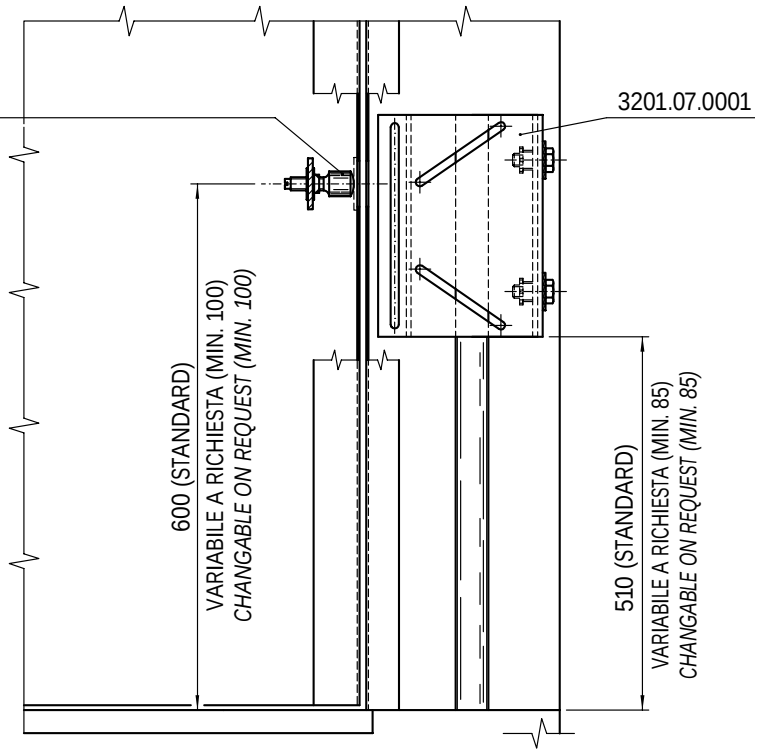

TYP 72/R-L

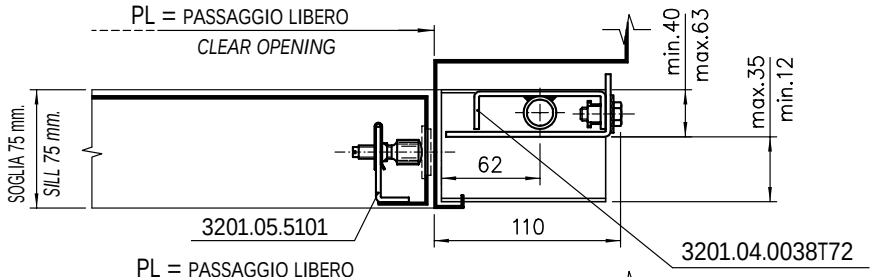

TYP 12/R-L 32/R-L

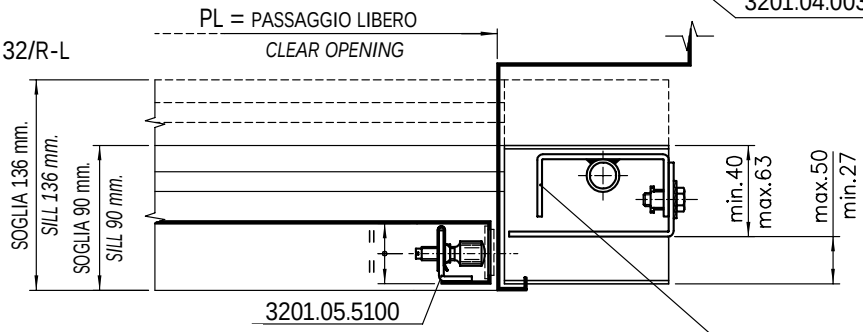

TYP 33-35/R-L

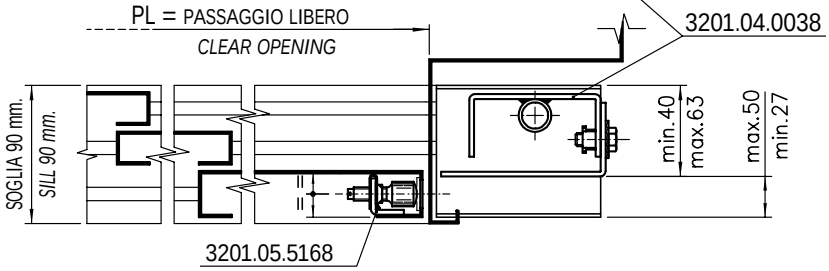

PREDISPOSIZIONE PER MONTAGGIO FOTOCELLULA TIPO 1123+1124 - PORTE AD APERTURA LATERALE

PREARRANGEMENT FOR ASSEMBLY OF PHOTOCELL TYPE 1123+1124 - SIDE OPENING DOORS

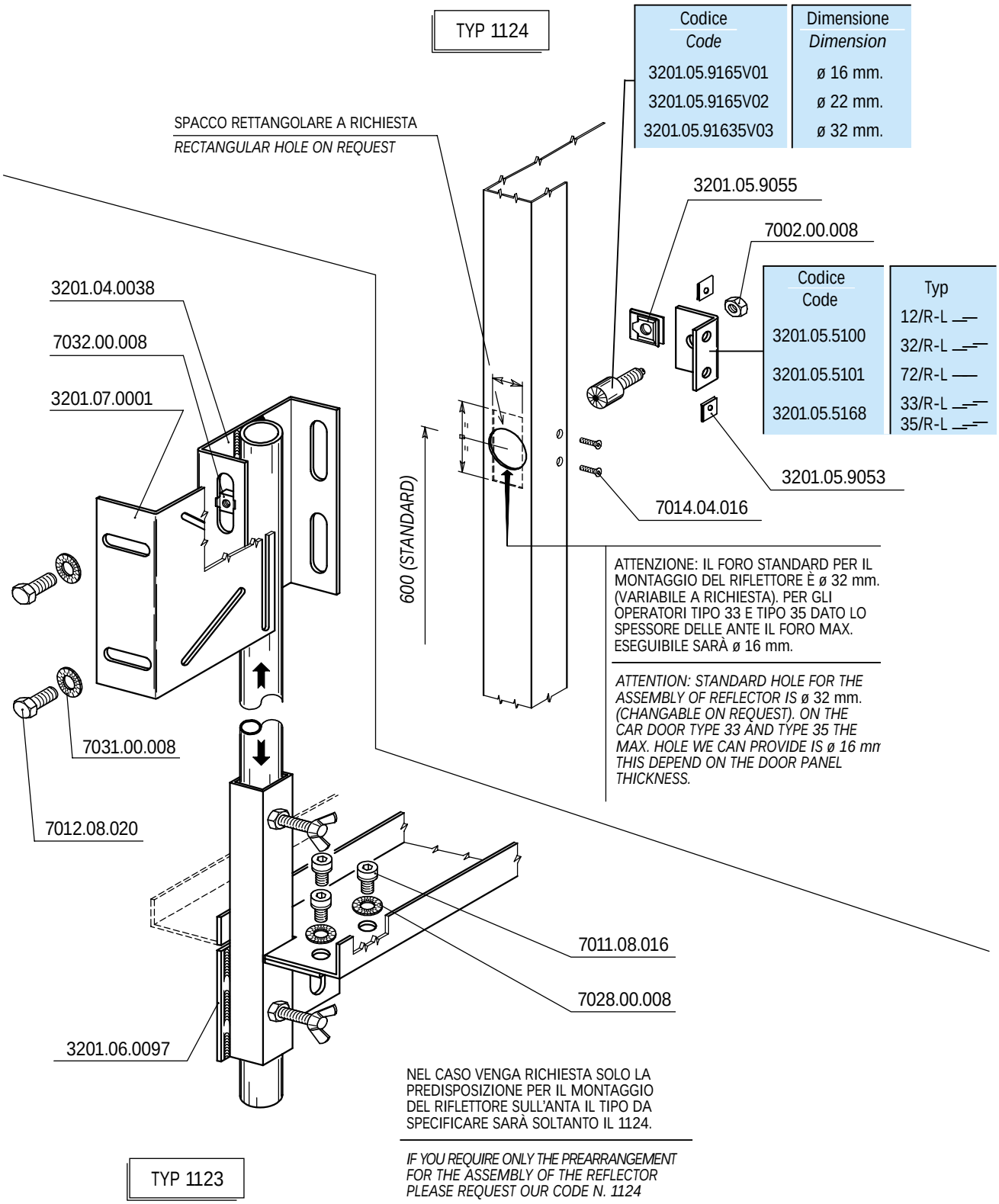

Codice *Code*	Dimensione *Dimension*
3201.05.9165V01	ø 16 mm.
3201.05.9165V02	ø 22 mm.
3201.05.91635V03	ø 32 mm.

Codice Code	Typ
3201.05.5100	12/R-L 32/R-L
3201.05.5101	72/R-L
3201.05.5168	33/R-L 35/R-L

ATTENZIONE: IL FORO STANDARD PER IL MONTAGGIO DEL RIFLETTORE È ø 32 mm. (VARIABILE A RICHIESTA). PER GLI OPERATORI TIPO 33 E TIPO 35 DATO LO SPESSORE DELLE ANTE IL FORO MAX. ESEGUIBILE SARÀ ø 16 mm.

ATTENTION: STANDARD HOLE FOR THE ASSEMBLY OF REFLECTOR IS ø 32 mm. (CHANGABLE ON REQUEST). ON THE CAR DOOR TYPE 33 AND TYPE 35 THE MAX. HOLE WE CAN PROVIDE IS ø 16 mm THIS DEPEND ON THE DOOR PANEL THICKNESS.

NEL CASO VENGA RICHIESTA SOLO LA PREDISPOSIZIONE PER IL MONTAGGIO DEL RIFLETTORE SULL'ANTA IL TIPO DA SPECIFICARE SARÀ SOLTANTO IL 1124.

IF YOU REQUIRE ONLY THE PREARRANGEMENT FOR THE ASSEMBLY OF THE REFLECTOR PLEASE REQUEST OUR CODE N. 1124

POSSIBILITA' DI FISSAGGIO FOTOCELLULA SU PORTA DI CABINA

POSSIBILITY OF PHOTOCELL FIXING ON THE CAR DOOR

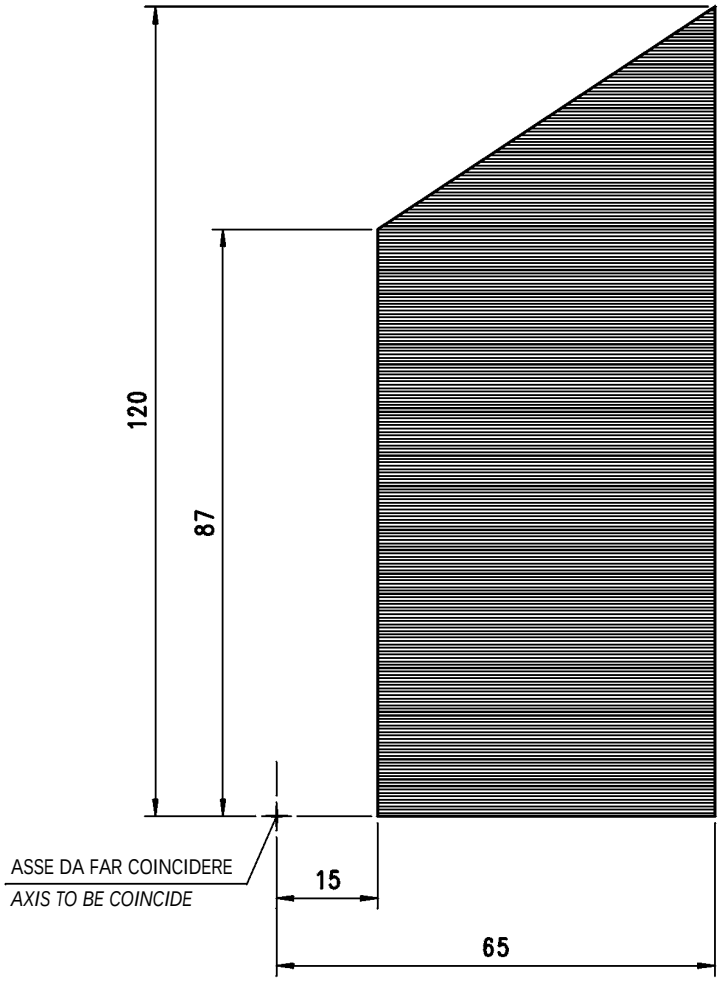

ATTENZIONE:

PER VERIFICARE LA POSSIBILITA' DI FISSAGGIO DELLA FOTOCELLULA, SOVRAPPORRE LA STESSA SUL GRAFICO INDICATO, FACENDO COINCIDERE UNO DEI FORI CON L'ASSE ⊕.

SI POTRA' QUINDI CONSTATARE LA POSSIBILITA' DI FISSAGGIO DEL SECONDO FORO SE L'ASSE DELLO STESSO SI TROVA ALL'INTERNO O AL LIMITE DEL CAMPO TRATTEGGIATO (VEDERE ESEMPIO).

ATTENTION:

TO VERIFY THE POSSIBILITY OF PHOTOCELL FIXING, PLACE IT ON THE GRAPHIC SHOWN AND ONE HOLE MUST COINCIDE WITH THE AXIS ⊕.

AFTER WHICH IT WILL BE POSSIBLE TO ESTABILISH THE FIXING WITH THE SECOND HOLE IF THE AXIS OF THE SAME HOLE WILL BE INSIDE OR AT THE EDGE OF THE OUTLINED FIELD (SEE EXAMPLE).

ESEMPIO 1 IDONEA

EXAMPLE 1 QUALIFIED

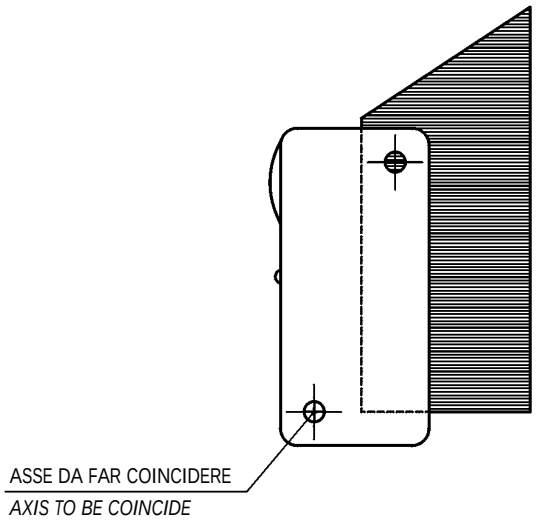

ESEMPIO 2 NON IDONEA

EXAMPLE 2 NOT QUALIFIED

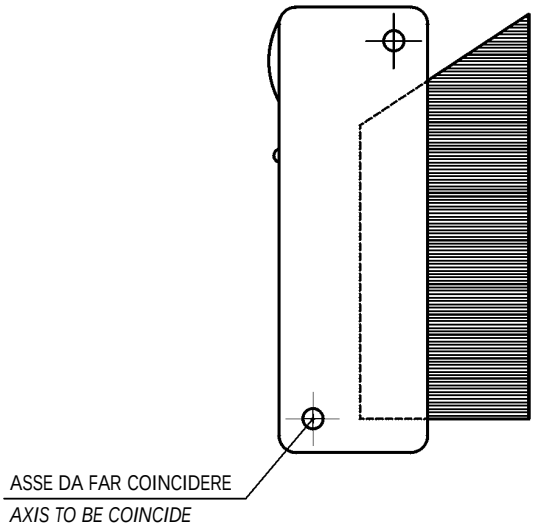

PREDISPOSIZIONE PER MONTAGGIO FOTOCELLULA TIPO W2D - PORTE AD APERTURA LATERALE

PREARRANGEMENT FOR ASSEMBLY OF PHOTOCELL TYPE W2D - SIDE OPENING DOORS

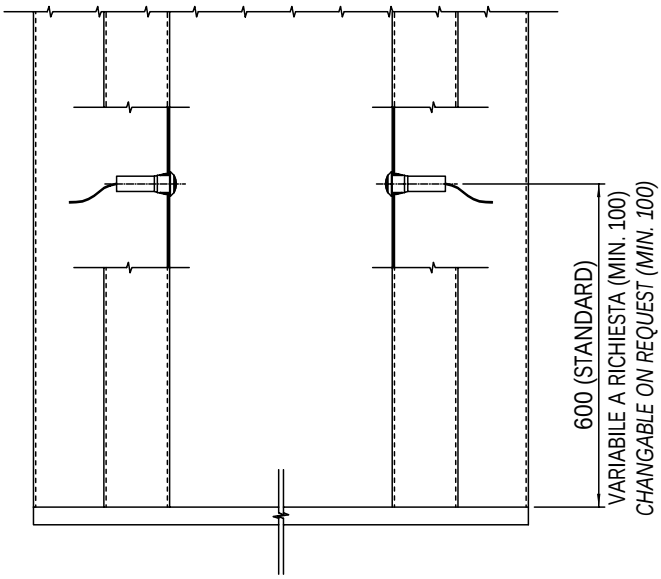

Codice *Code*	Dimensione *Dimension*
6202.00.0001	ø 13 mm.

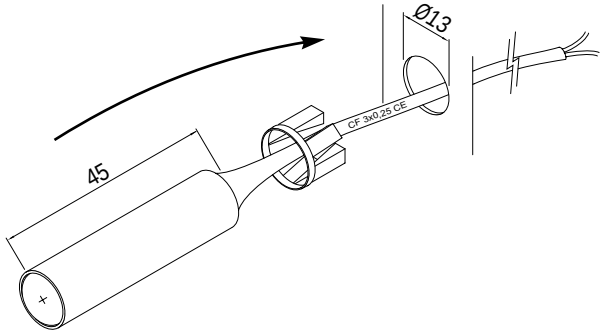

TYP 02/C

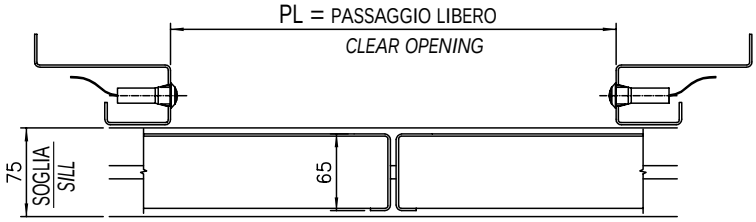

TYP 42/C - 44/R
TYP 62/C - 66/R

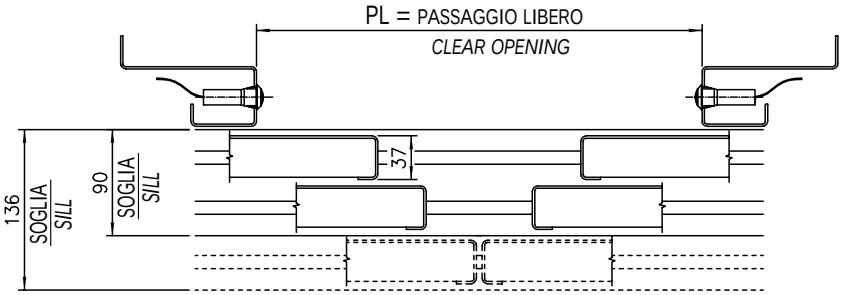

TYP 63/C

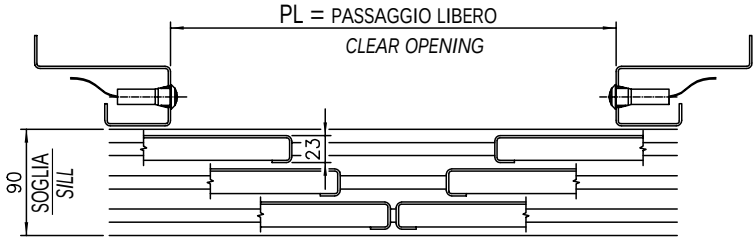

PORTE AUTOMATICHE SERIE 3201-HYDRA
AUTOMATIC DOORS SERIES 3201-HYDRA

PREDISPOSIZIONE PER MONTAGGIO FOTOCELLULA TIPO W2D - PORTE AD APERTURA CENTRALE
PREARRANGEMENT FOR ASSEMBLY OF PHOTOCELL TYPE W2D - CENTRE PARTING DOORS

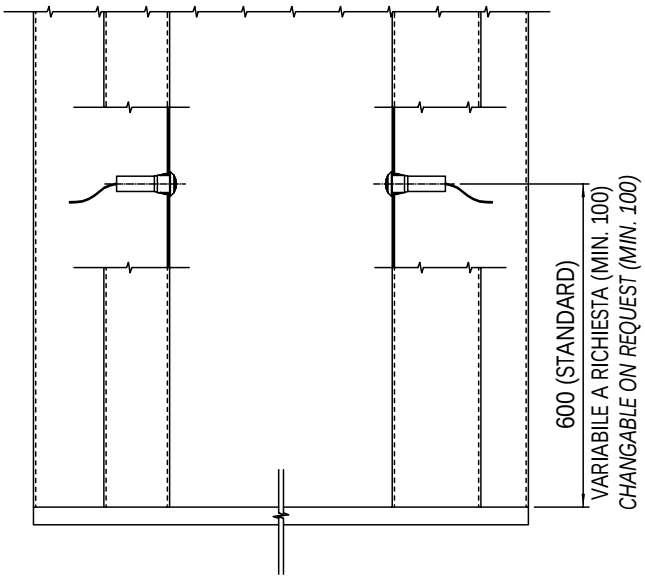

Codice *Code*	Dimensione *Dimension*
6202.00.0001	ø 13 mm.

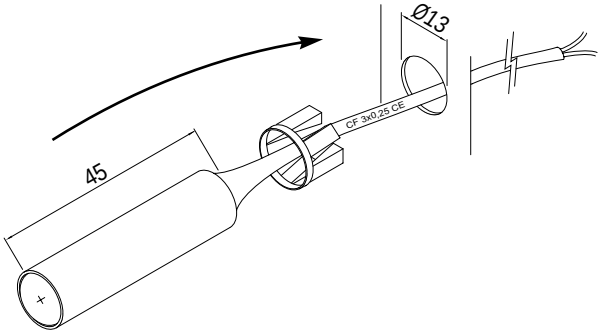

TYP 12/R-L 32/R-L

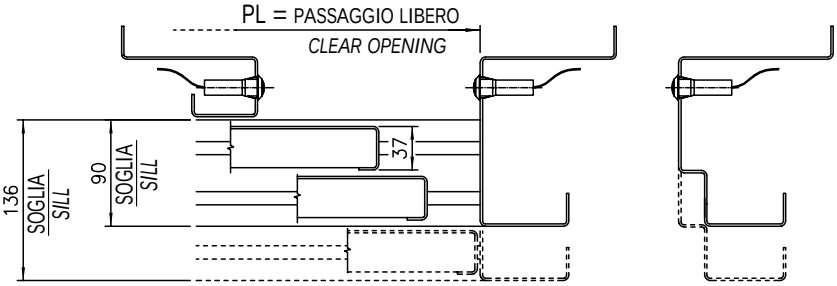

VARIANTE CON EXTRACORSA
CHANGING WITH RUNBY

TYP 33/R-L 35/R-L

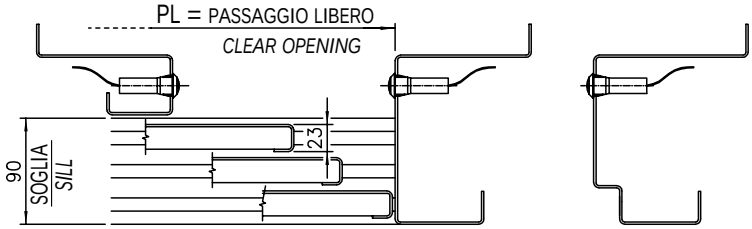

VARIANTE CON EXTRACORSA
CHANGING WITH RUNBY

TYP 72/R-L

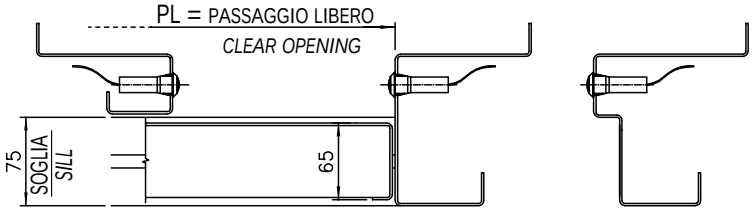

VARIANTE CON EXTRACORSA
CHANGING WITH RUNBY

PORTE AUTOMATICHE SERIE 3201-HYDRA
AUTOMATIC DOORS SERIES 3201-HYDRA

Cod. 3201.30.0300
Pag./*page* 8.7
Data/*date* 15.04.2002
Vers./*version* A

PRECABLAGGIO STANDARD PER OPERATORI A C.A. - MOTORIZZAZIONI A DUE E A TRE RIDUZIONI

STANDARD PRE-WIRING FOR A.C. OPERATORS - MOTORIZATION WITH TWO AND THREE REDUCTIONS

M1	130	DUE RIDUZIONI *TWO REDUCTIONS*
	190	TRE RIDUZIONI *THREE REDUCTIONS*

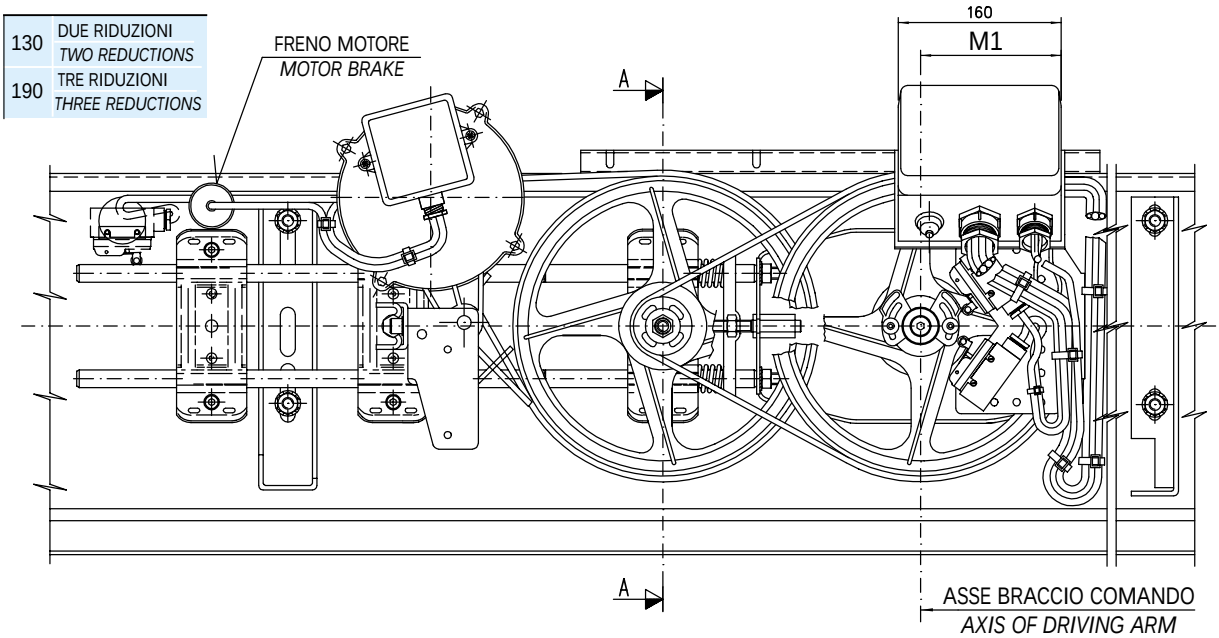

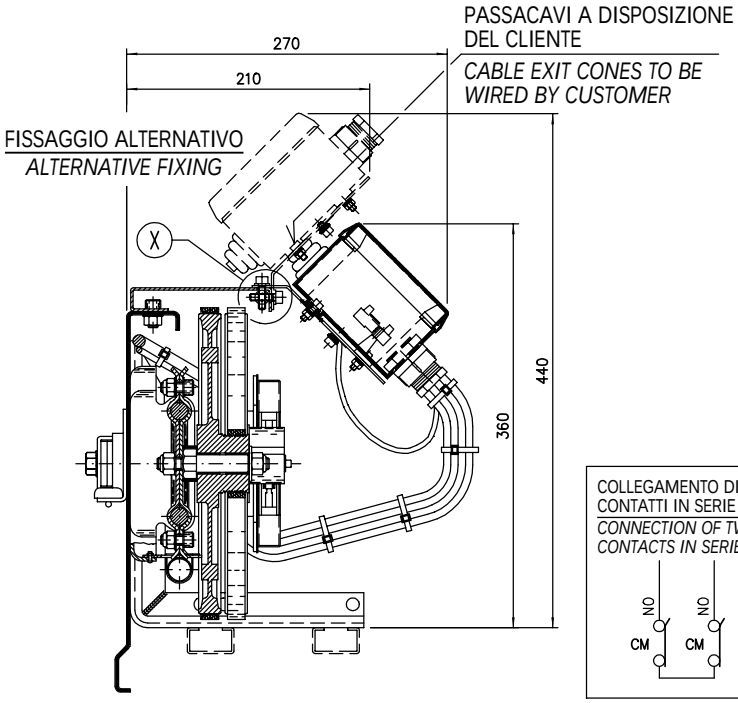

SEZIONE A-A
SECTION A-A

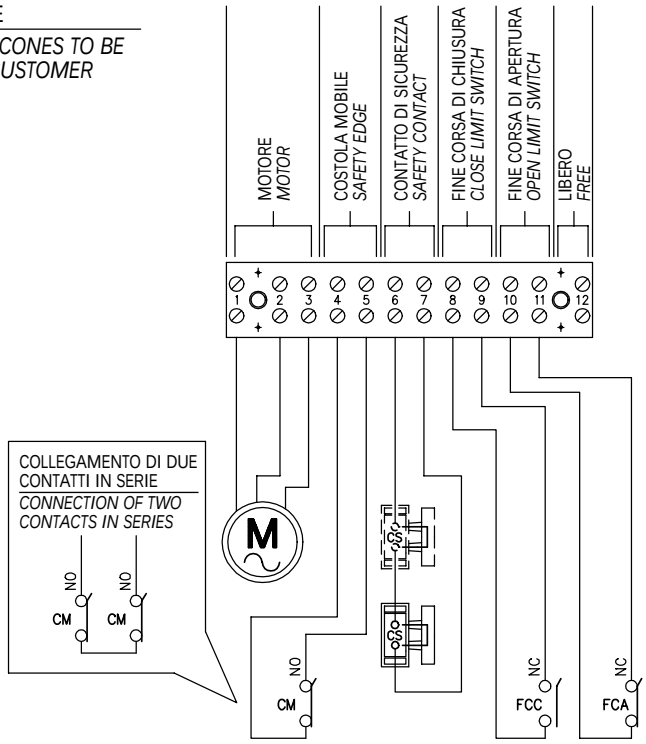

RAPPRESENTAZIONE DEI CONTATTI A PORTA CHIUSA

DISPLAY OF THE CONTACTS BY DOOR IN CLOSED POSITION

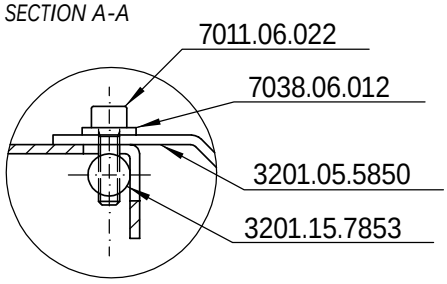

DETTAGLIO X
DETAIL X

PORTA Dx. E CENTRALE *RIGHT-HAND AND CENTRE OPENING DOOR*	A DISEGNO *AS DRAWN*
PORTA Sx. *LEFT -HAND OPENING DOOR*	SIMMETRICA *SYMMETRICALLY OPPOSITE*

PORTE AUTOMATICHE SERIE 3201-HYDRA
AUTOMATIC DOORS SERIES 3201-HYDRA

Cod. 3201.30.0300
Pag./*page* 8.7.1
Data/*date* 15.02.1999
Vers./*version* /

PRECABLAGGIO STANDARD PER OPERATORI A C.A. - MOTORIZZAZIONE CON DOPPIO ALBERO DI COMANDO
STANDARD PRE-WIRING FOR A.C. OPERATORS - MOTORIZATION WITH DOUBLE DRIVE SHAFT

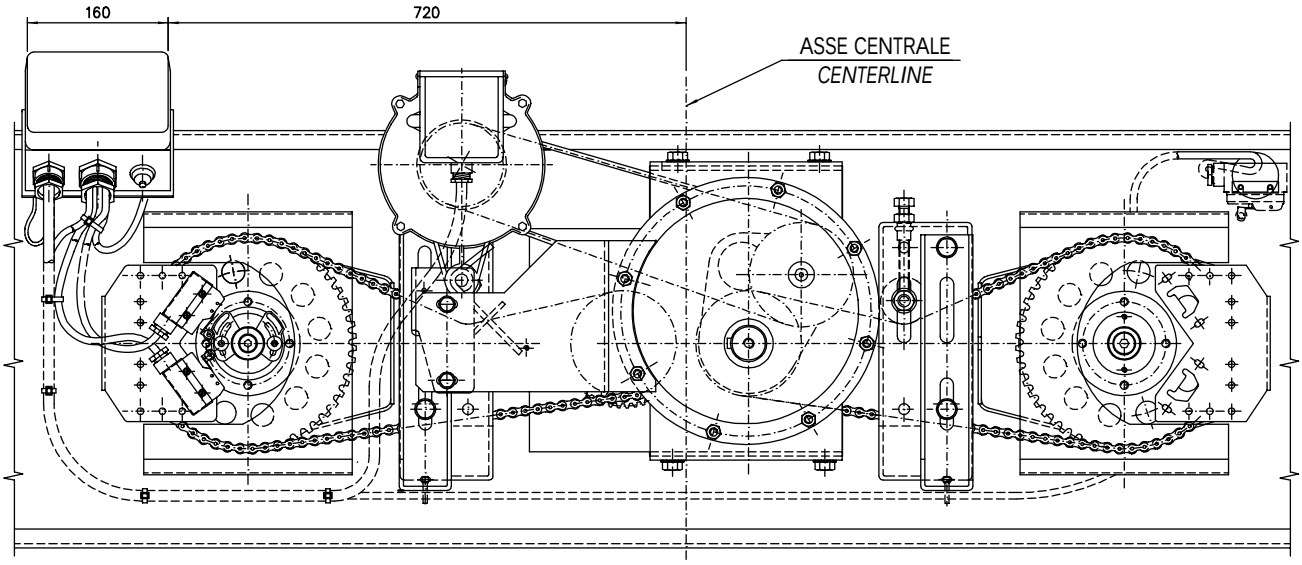

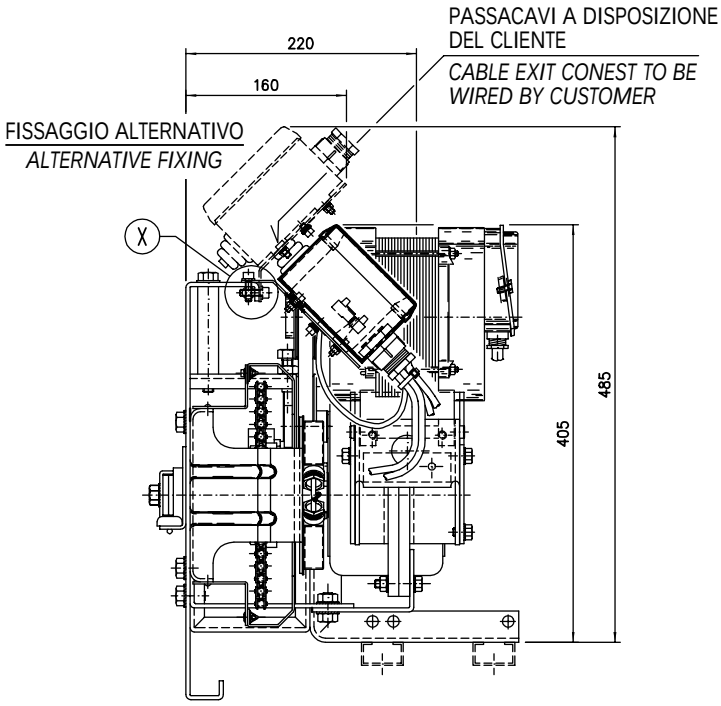

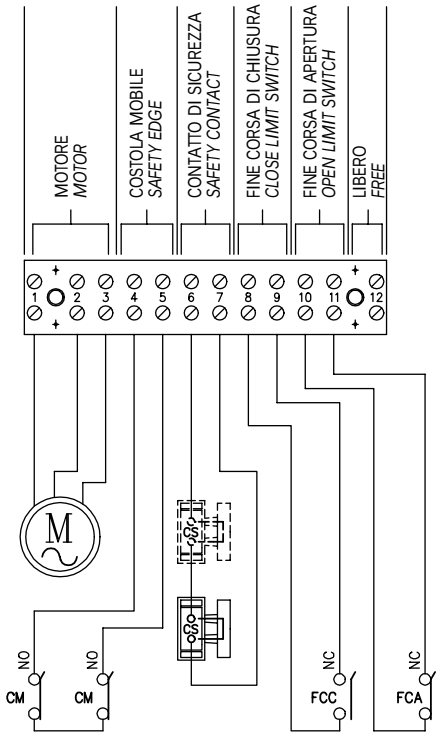

RAPPRESENTAZIONE DEI CONTATTI A PORTA CHIUSA
DISPLAY OF THE CONTACTS BY DOOR IN CLOSED POSITION

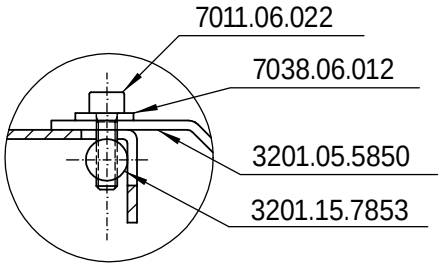

DETTAGLIO X
DETAIL X

MONTAGGIO ABBINAMENTO RETRATTILE
RETRACTABLE CAM ASSEMBLY

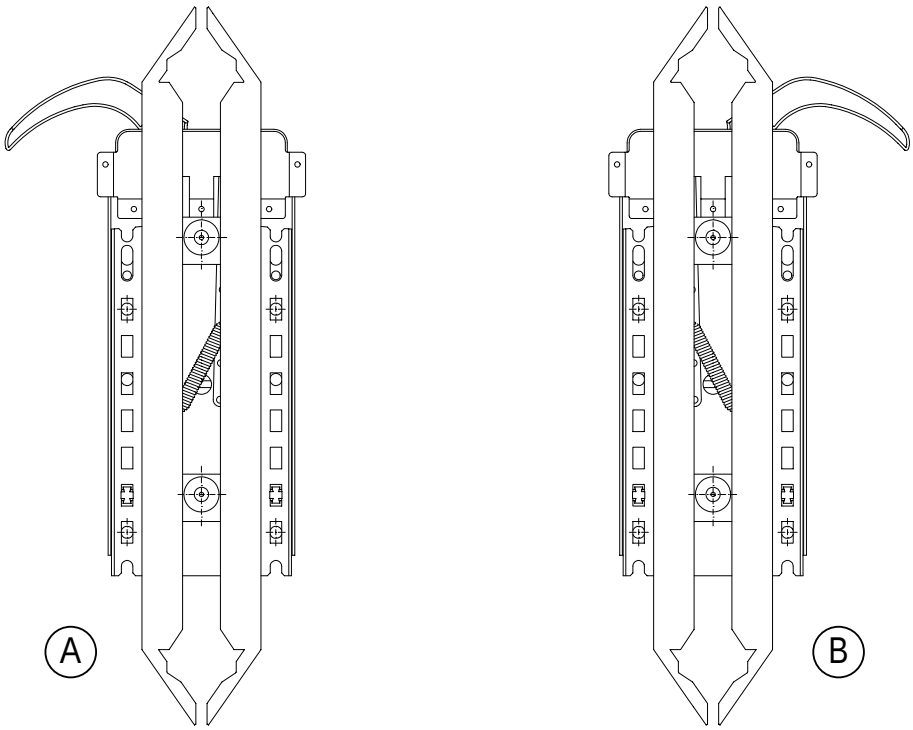

ABBINAMENTI SPECIALI (VEDI PAG. 9.1.1)
SPECIAL RETRACTABLE CAM (SEE ON PAGE 9.1.1)

* = A_{14}+A_{17}

TIPO DI PORTA / *TYPE OF DOOR* PL	500–550	550–600	600–650	650–700	700–750	750–800	800–850	850–900	900–1000	1000–1050	1050–1100	1100–1150	1150–1200	1200–1300	1300–1400	1400–1500	1500–1600	1600–1650	1650–1700	1700–1750	1750–1800	1800–1850	1850–1900	1900–2000	2000–2100	2100–2200	2200–2300	2300–2400	2400–2500	2500–2600	2600–2700	2700–3200
32/R	/		A1				A2									B																/
32/L	/		B1				B2									A																/
35/R	/		B14				B15				B															/						
35/L	/		A14				A15				A															/						
12/R			A								B																		/			
12/L			B								A																		/			
02/C											A																		/			
42/C 44/R							A3										A+A16												B+A			
62/C									/								*	A15+A18			A+A16								B+A			
66/R				/												A3														/		
72/R		B			A						B															/						
72/L		A			B						A															/						

ABBINAMENTI RETRATTILI SPECIALI
SPECIAL RETRACTABLE CAMS

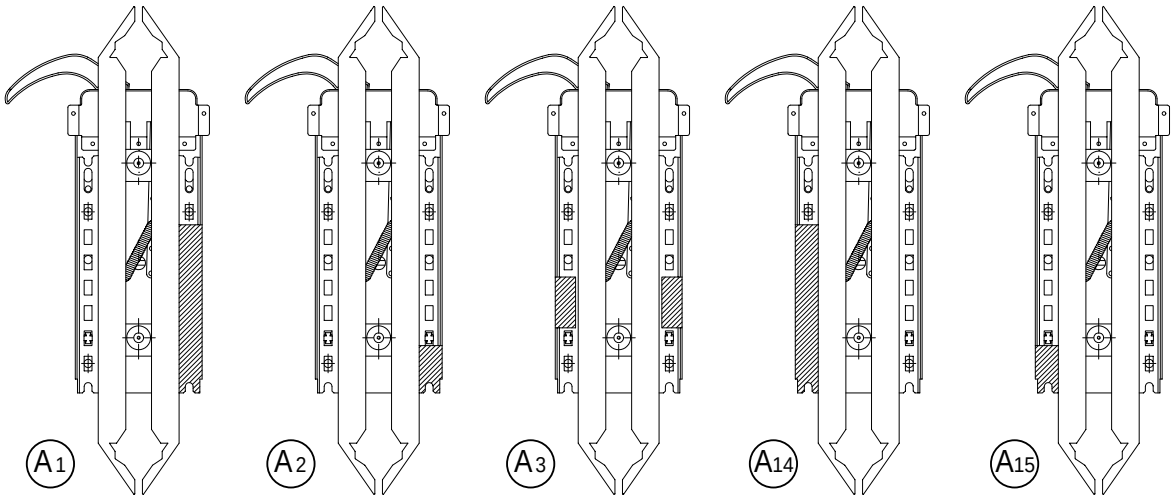

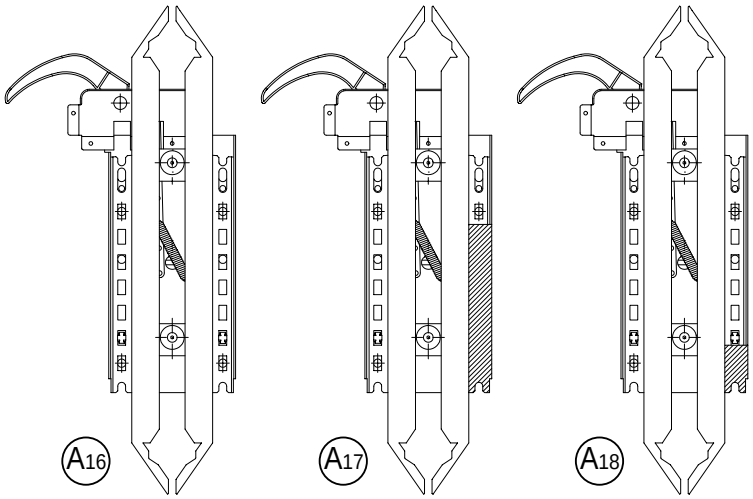

PARTI ASPORTATE
REMOVED PARTS

NOTA:
NON SONO POSSIBILI SPOSTAMENTI RISPETTO ALLA POSIZIONE DI FORNITURA SULLE VERSIONI
A1 A14 A17 B1 B14

NOTE:
IN COMPARISON WITH THE DELIVERED POSITION DISPLACEMENTS ON THE
A1 A14 A17 B1 B14
VERSIONS AREN'T POSSIBLE

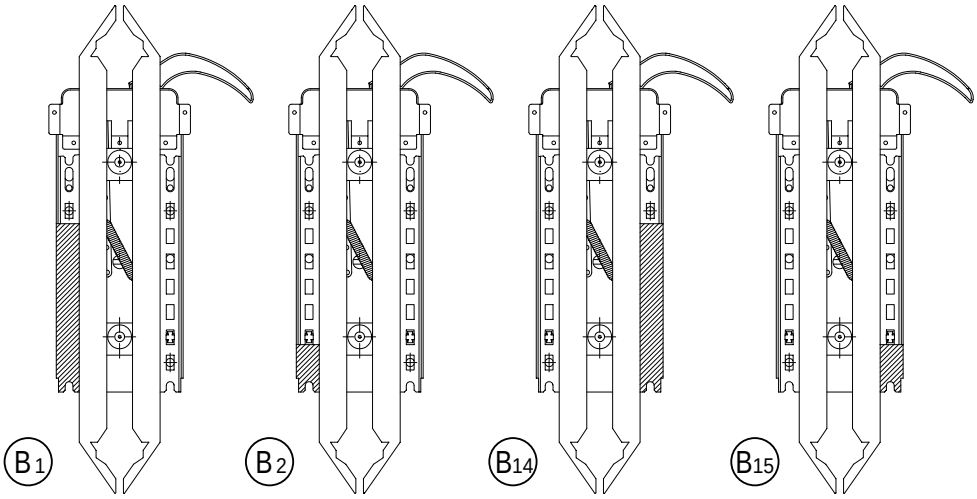

OPERAZIONI NECESSARIE PER IL DISASSAMENTO DELL'ABBINAMENTO RETRATTILE

OPERATIONS NECESSARY FOR THE RETRACTABLE CAM'S OFFSET

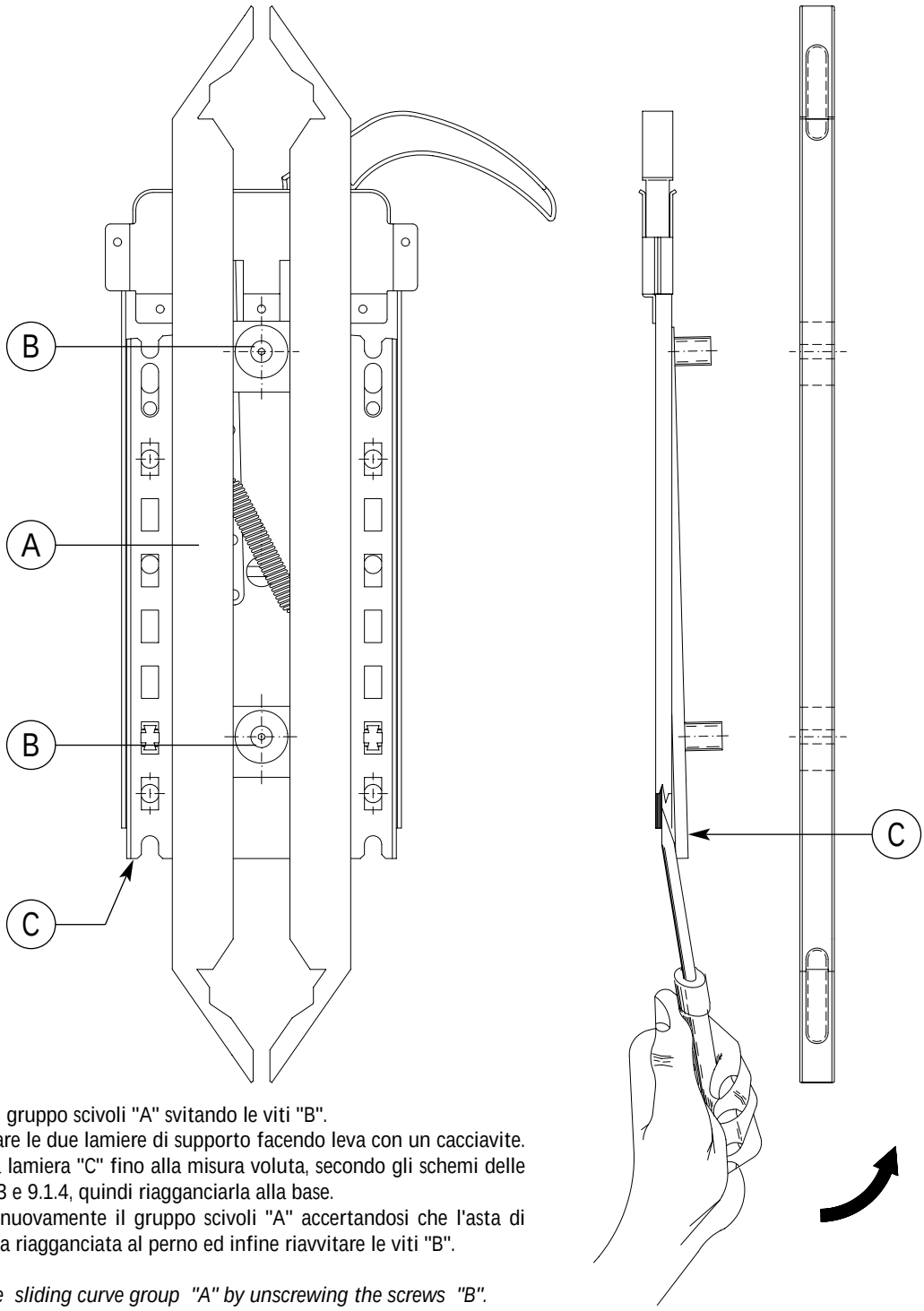

1) Smontare il gruppo scivoli "A" svitando le viti "B".
2) Disaccoppiare le due lamiere di supporto facendo leva con un cacciavite.
3) Disassare la lamiera "C" fino alla misura voluta, secondo gli schemi delle pagine 9.1.3 e 9.1.4, quindi riagganciarla alla base.
4) Rimontare nuovamente il gruppo scivoli "A" accertandosi che l'asta di comando sia riagganciata al perno ed infine riavvitare le viti "B".

1) Remove the sliding curve group "A" by unscrewing the screws "B".
2) Release the two base plates forcing with a screw driver.
3) Deplace the plate "C" to the required measure according to the diagrams shown on pages 9.1.3 and 9.1.4 and than fix it once again to the base.
4) Again insert the sliding curve group "A" taking care of the re-fixing of the driving bar to the bolt and finally re-screw the screws "B".

DISASSAMENTO ABBINAMENTO RETRATTILE STANDARD
DISPLACEMENT OF RETRACTABLE CAM IN STANDARD POSITION

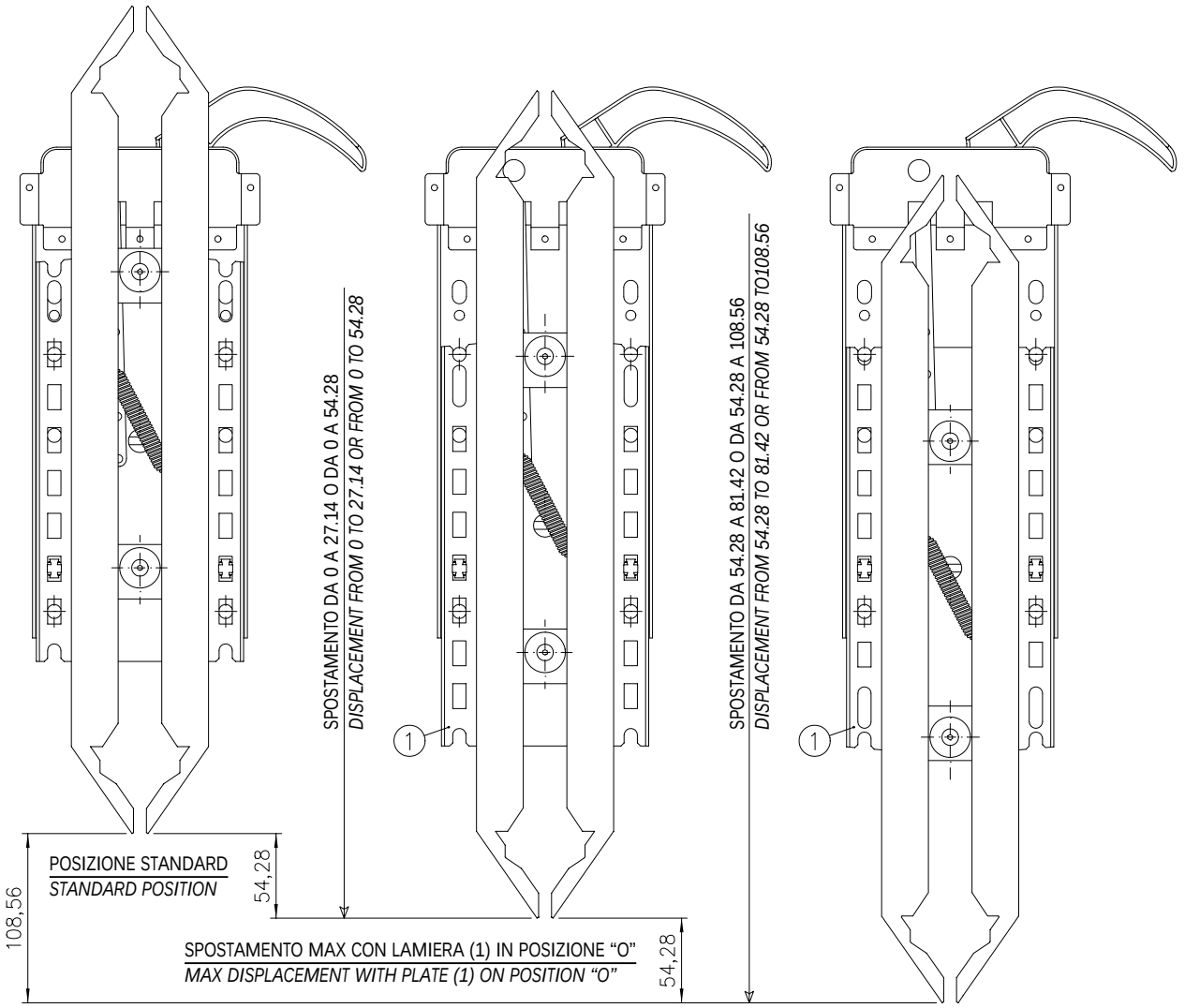

RUOTATO DI 180°
180° TURNED

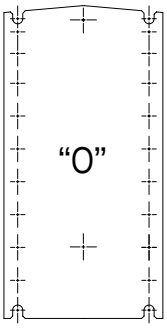

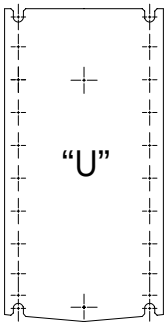

DISASSAMENTO ABBINAMENTO RETRATTILE SPECIALE
DISPLACEMENT OF RETRACTABLE CAM IN SPECIAL POSITION

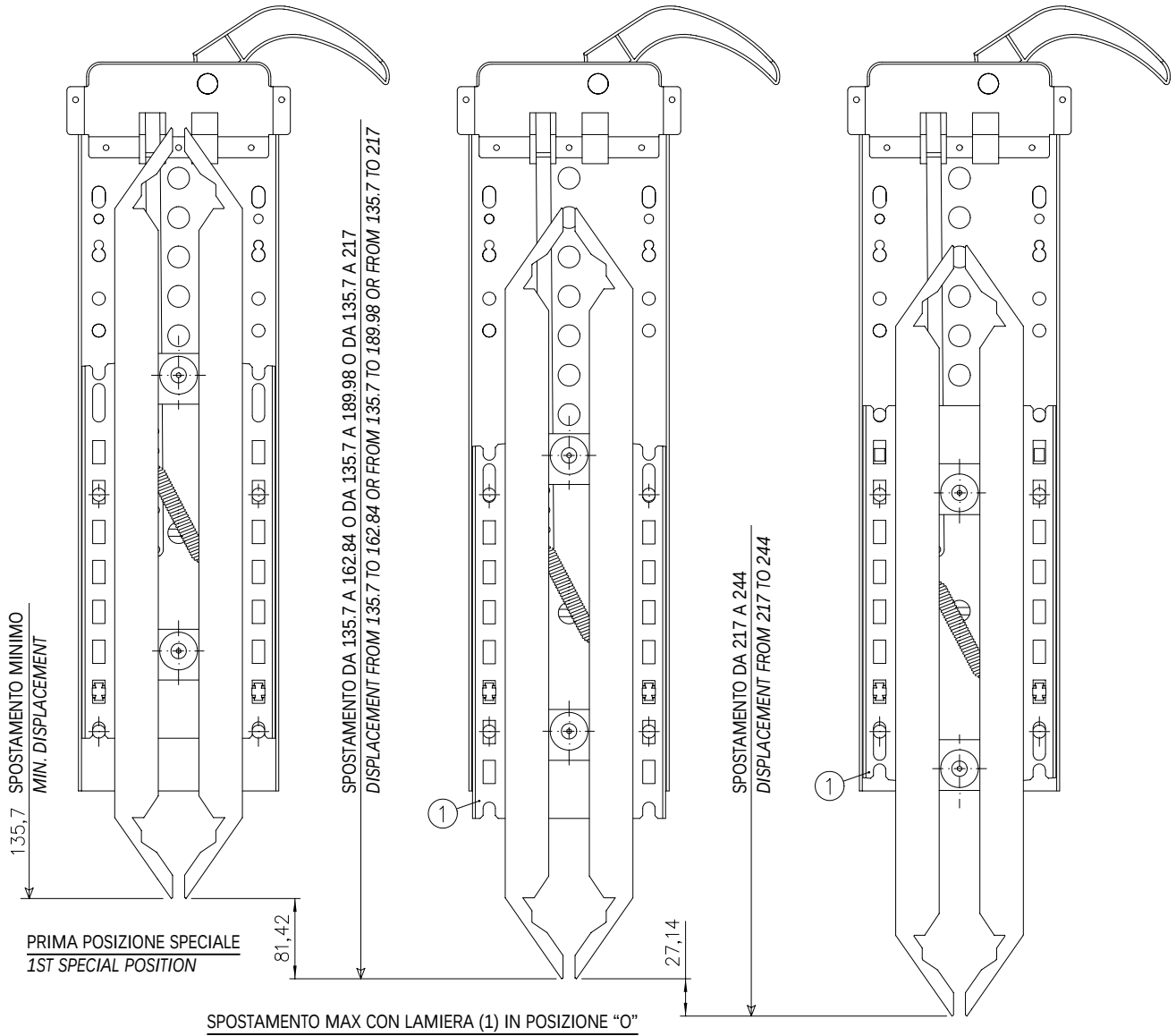

SPOSTAMENTO MAX CON LAMIERA (1) IN POSIZIONE "O"
MAX DISPLACEMENT WITH PLATE (1) ON POSITION "O"

SPOSTAMENTO MAX CON LAMIERA (1) IN POSIZIONE "U"
MAX DISPLACEMENT WITH PLATE (1) ON POSITION "U"

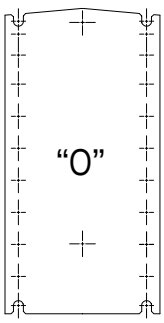

RUOTATO DI 180°
180° TURNED

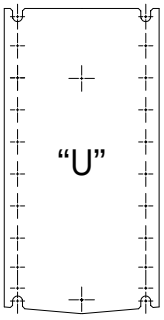

MONTAGGIO ABBINAMENTO RETRATTILE
RETRACTABLE CAM ASSEMBLY

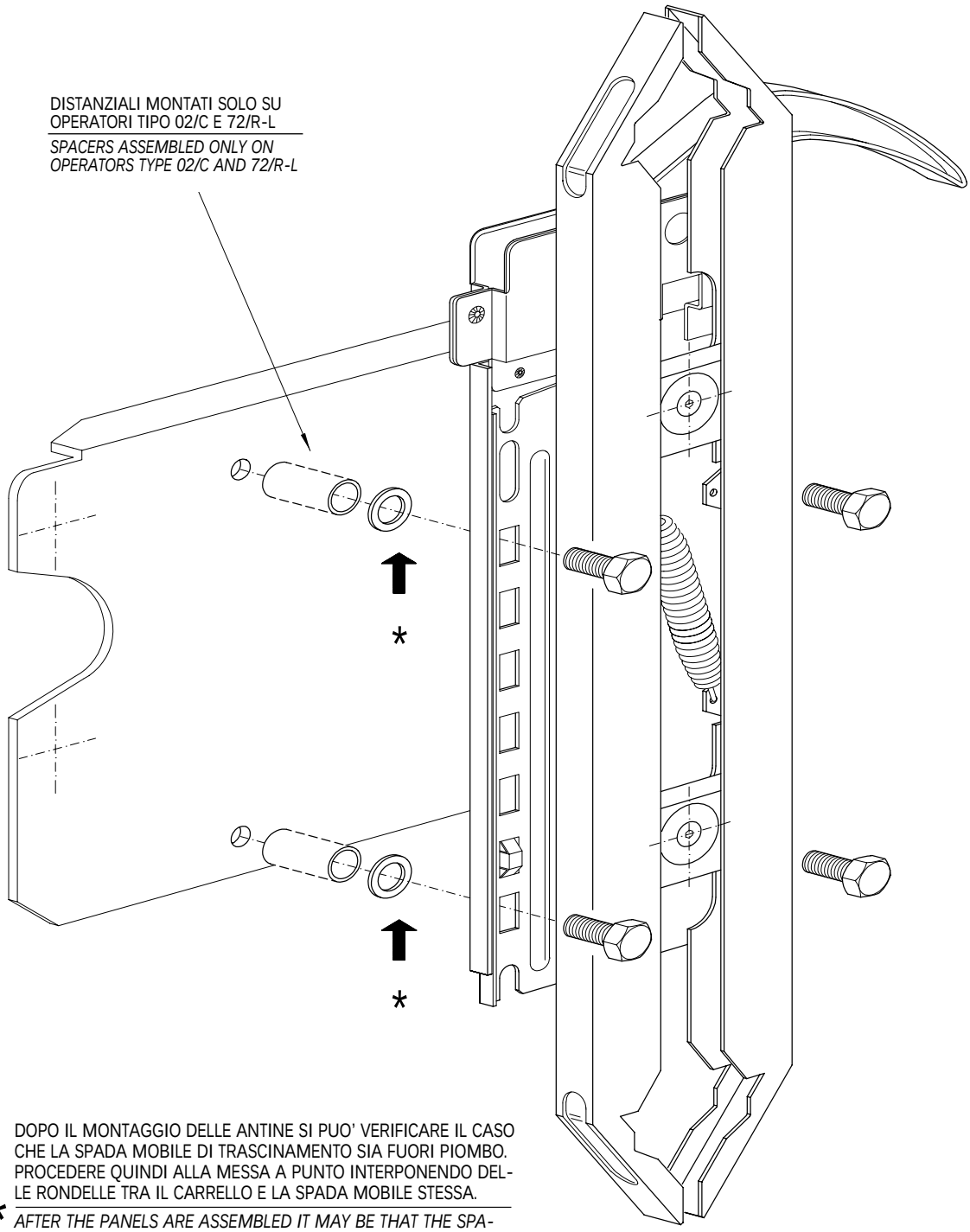

* DOPO IL MONTAGGIO DELLE ANTINE SI PUO' VERIFICARE IL CASO CHE LA SPADA MOBILE DI TRASCINAMENTO SIA FUORI PIOMBO. PROCEDERE QUINDI ALLA MESSA A PUNTO INTERPONENDO DELLE RONDELLE TRA IL CARRELLO E LA SPADA MOBILE STESSA.

* *AFTER THE PANELS ARE ASSEMBLED IT MAY BE THAT THE SPACERS IS NOT PLUMB LINE.*
CORRECT THE POSITION PUTTING WASHERS BETWEEN THE HANGER AND THE SPACERS.

REGOLAZIONE CONTATTI FINE-CORSA PER PORTA DI CABINA

REGULATION OF THE LIMIT MICRO-SWITH FOR CAR DOOR

Riduzione a pulegge

Reducer pulley

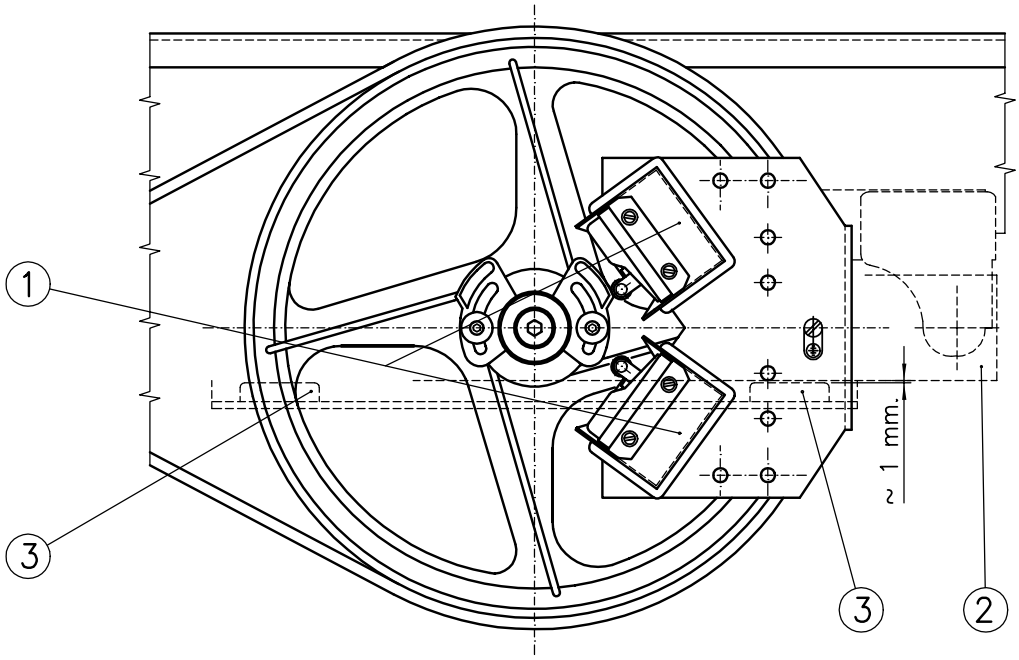

LA REGOLAZIONE DEI CONTATTI DI FINE CORSA (1) VA EFFETTUATA FACENDO IN MODO CHE IL BRACCIO DI TRASMISSIONE (2) SI FERMI SUI GOMMINI DI BATTUTA (3) PER INERZIA.
CONDIZIONE IDEALE E' CHE CI SIA TRA IL BRACCIO DI TRASMISSIONE (2) E IL GOMMINO (3) ALMENO 1 mm.

*THE LIMIT MICRO-SWITCH (**1**) MUST BE REGULATED IN ORDER THAT THE TRANSMISSION ARM (**2**) STOP UPON THE RUBBER BUFFER (**3**) FOR INERTIA. IN IDEAL CONDITIONS THERE MUST BE A 1 mm. BETWEEN THE ARM (**2**) AND THE BUFFER (**3**).*

Riduzione con motoriduttore

Reducer gear

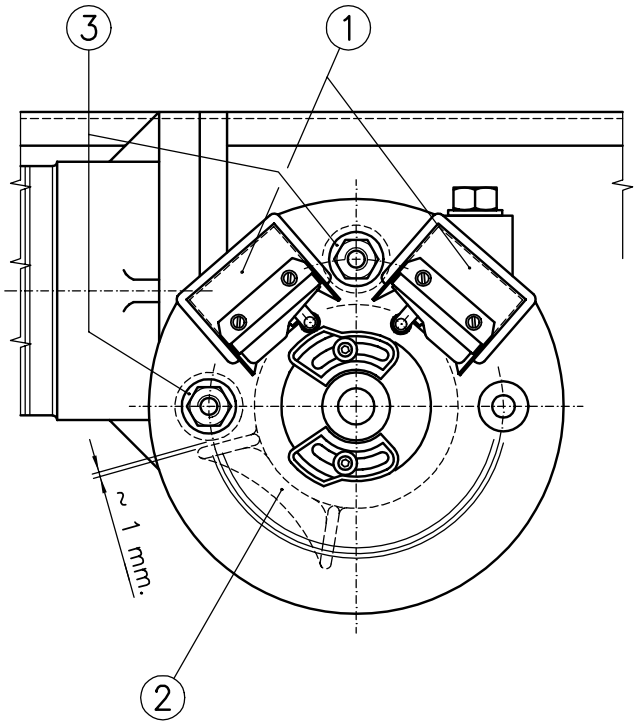

REGOLAZIONE APERTURA PER PORTE DI CABINA

WIDE OPENING ADJUSTMENT FOR CAR DOOR

LE REGOLAZIONI DEL BRACCIO PER LE PICCOLE VARIAZIONI DELL'APERTURA DEVONO SEMPRE ESSERE FATTE AD OPERATORE CHIUSO.

1) ALLENTARE LE VITI (1) E (3)

2) MANTENEDO FERMI I CARRELLI ALLUNGARE O ACCORCIARE IL BRACCIO (2) IN BASE AL TIPO DI PORTA ED ALLA VARIAZIONE DI APERTURA CHE SI VUOLE OTTENERE, NELLA MISURA SEGUENTE:

VARIAZIONE
2 x N. ANTE

FA ECCEZIONE L'OPERATORE AD 1 ANTA SCORREVOLE PER IL QUALE LO SPOSTAMENTO E' DA CALCOLARE COME SEGUE:

VARIAZIONE
4

SI CONSIGLIA DI FARE UN SEGNO DI RIFERMENTO PRIMA DI EFFETTUARE QUALSIASI VARIAZIONE DELL'APERTURA PER POTER VERIFICARE IN MODO PRECISO LO SPOSTAMENTO EFFETTUATO.

ATTENZIONE: PER OTTENERE LA VARIAZIONE MASSIMA, CHE E' DI 20 mm. , E' NECESSARIO TOGLIERE IL GOMMINO DI BATTUTA MONTATO SULLA GUIDA (4) DAL LATO VERSO L'APERTURA DELLA PORTA.

THE ARM REGULATION FOR SMALL OPENING CHANGES MUST ALWAYS BE CARRIED OUT DONE WHEN THE OPERATOR IS CLOSED.

*1) LOOSEN SCREWS (**1**) AND (**3**)*

*2) KEEPING THE HANGERS STILL, LENGTHEN OR SHORTEN THE ARM (**2**) ACCORDING TO THE TYPE OF DOOR AND THE DESIRED VARIATION IN THE MOVEMENT AS FOLLOW:*

VARIATION
2 x PANELS N.

PLEASE TAKE NOTE THE SLIDING DOOR WITH A PANEL, THE MOVEMENT MUST BE CALCULATED AS FOLLOW:

VARIATION
4

WE SUGGEST THAT A REFERENCE MARK BE PUT ON THE ARM BEFORE MOVING THE TERMINAL CORRESPONDING TO THE SCREW 1 IN ORDER TO CONTROL EXACTLY
THE EXISTING MOVEMENT.

ATTENTION: TO OBTAIN THE MAX. VARIATION WHICH IS OF 20 mm., IT IS NECESSARY TO TAKE AWAY THE EDGE RUBBER ASSEMBLED ON THE GUIDE (4) FROM THE SIDE TO THE DOOR OPENIG.

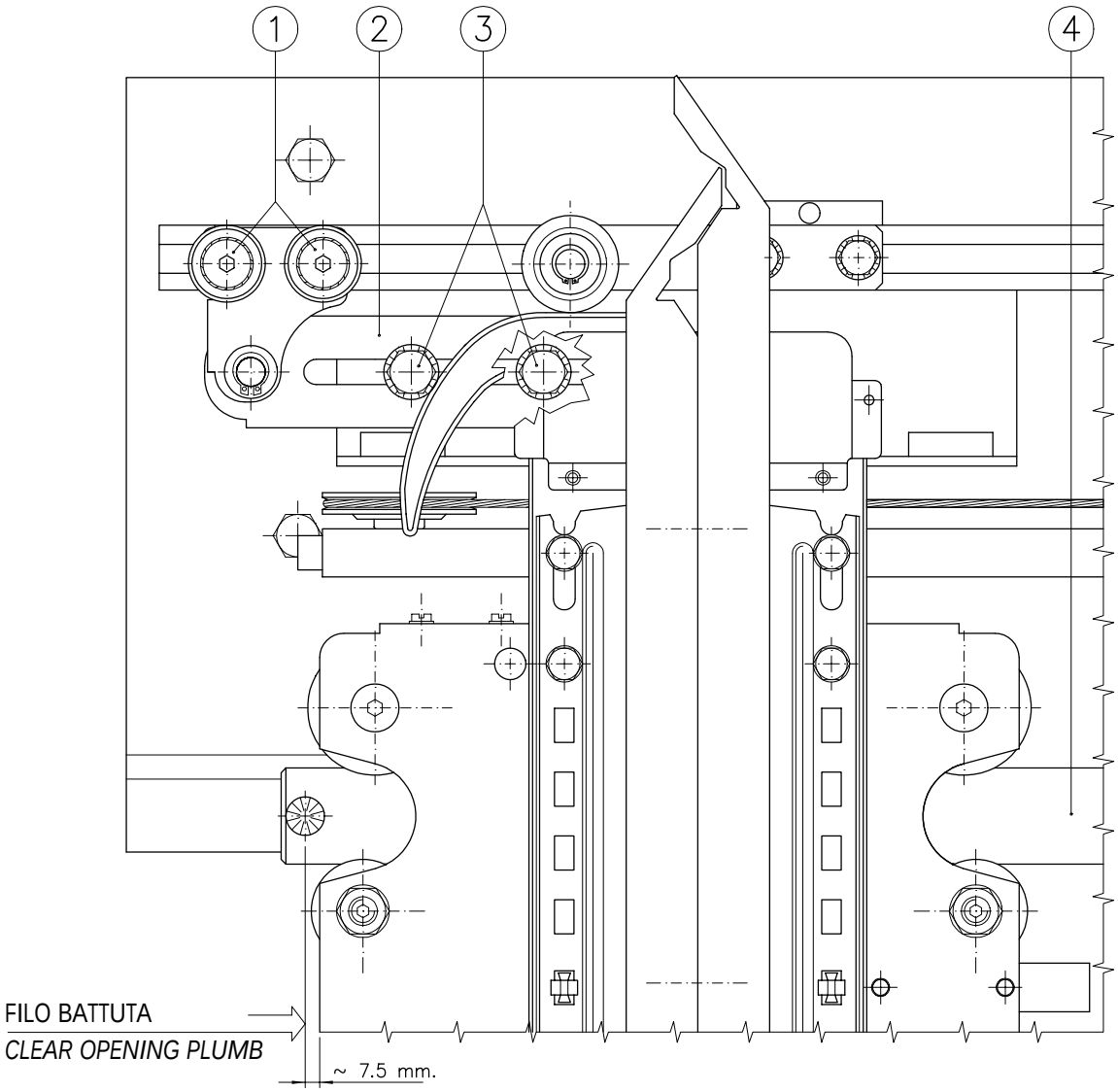

TARATURA DELLA SPINTA SULLE ANTINE PER PORTA DI CABINA

ADJUSTMENT OF THE REOPENING PANELS FOR CAR DOOR

REGOLAZIONE DELLA SENSIBILITA' DEL CONTATTO DI RIAPERTURA TRAMITE LA MOLLA (1)
- PORTARE LA CABINA AL PIANO (PORTE ACCOPPIATE), SVITARE O AVVITARE IL DADO (**2**) IN MODO DA OTTENERE L'INTERVENTO DEL MICRO-CONTATTO SECONDO LA SENSIBILITA' DESIDERATA.

REGOLAZIONE DELLA SPINTA DELLE ANTINE TRAMITE LA MOLLA (4)
- PORTARE LA CABINA AL PIANO (PORTE ACCOPIATE), REGOLARE LA COMPRESSIONE DELLA MOLLA (**4**) TRAMITE IL DADO (**5**).
  LA REGOLAZIONE DEVE ESSERE FATTA IN MODO CHE IL GANCIO (**3**) SI SGANCI CON UNA PRESSIONE SULLE ANTINE SUPERIORE A QUELLA NECESSARIA A FAR INTERVENIRE IL MICRO-CONTATTO DI RIAPERTURA.

ADJUSTMENT OF THE REOPENING CONTACT AND RETAINING CATCH PRESSURE
- *WITH THE SPRING (**1**), IT'S POSSIBLE TO REGULATE THE REOPENING CONTACT'S SENSITIVITY.*
- *WITH THE SPRING (**4**), IT'S POSSIBLE TO REGULATE THE RETAINING CATCH LEVER PRESSURE.*

ADJUSTMENT OF THE REOPENING CONTACT'S SENSITIVITY
- *TAKE THE CABIN TO THE FLOOR (CONNECTED DOORS), UNSCREW OR SCREW THE NUT (**2**) IN ORDER TO OBTAIN THE INTERFERENCE OF THE MICRO-CONTACT ACCORDING TO THE SESITIVITY DESIRED.*

ADJUSTMENT OF THE LEVER PRESSURE
- *BRING THE CABIN TO THE FLOOR (CONNECTED DOORS), REGULATE THE PRESSURE OF THE SPRING (**4**) WITH THE NUT (**5**). A PERFECT ADJUSTMENT MUST BE DONE SO THAT THE RETAINING CATCH (**3**) WILL RELEASE WITH AN HIGHER PRESSURE ON THE LEVER THAN THAT MAKES THE REOPENING MICRO-CONTACT INETFERENCE.*

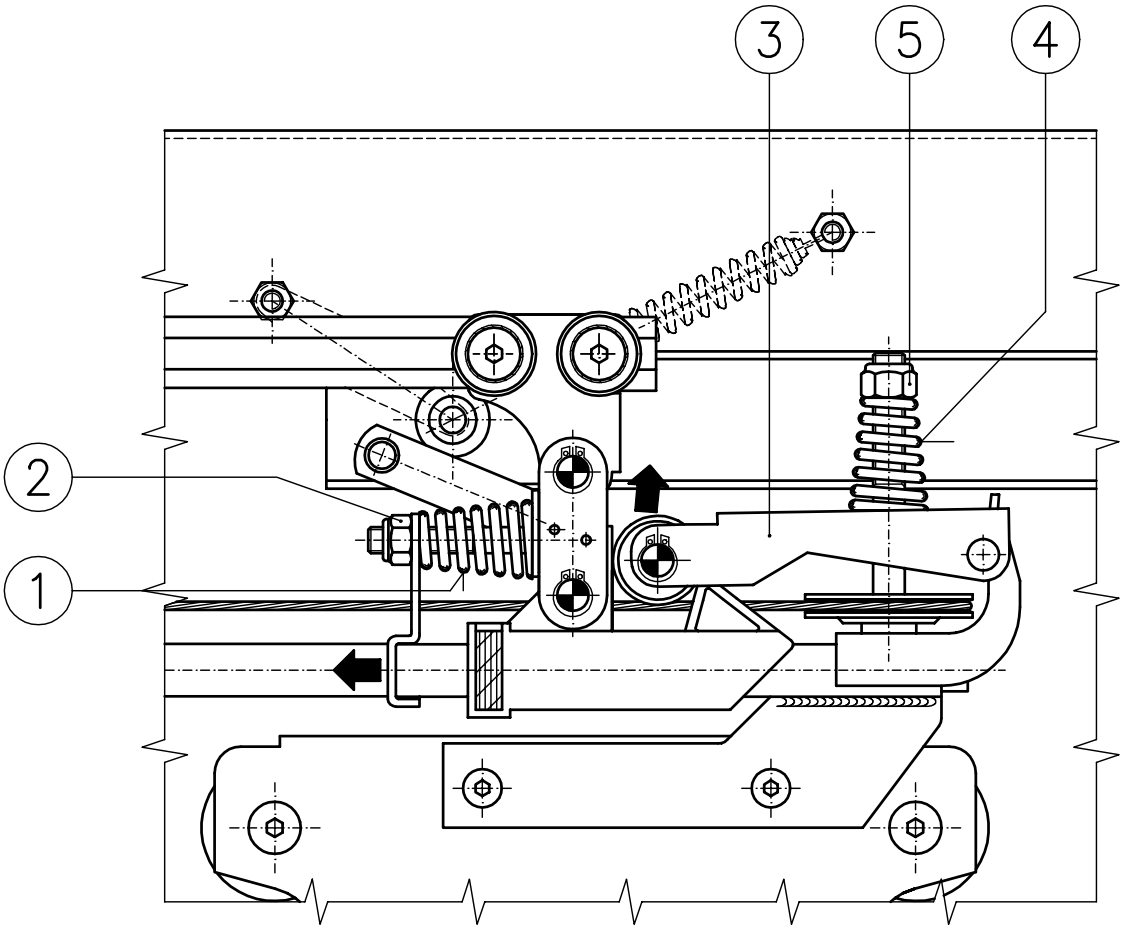

MONTAGGIO SOGLIE DI CABINA
CAR DOOR SILL ASSEMBLY

Per il carico massimo amissibile vedere documentazioni specifiche

For the max allowed load see specific documentation

TYP 02/C
TYP 72/R-L

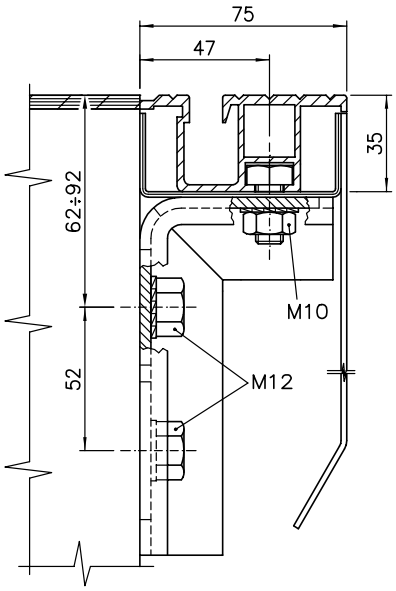

TYP 12/R-L
TYP 42/C 44/R

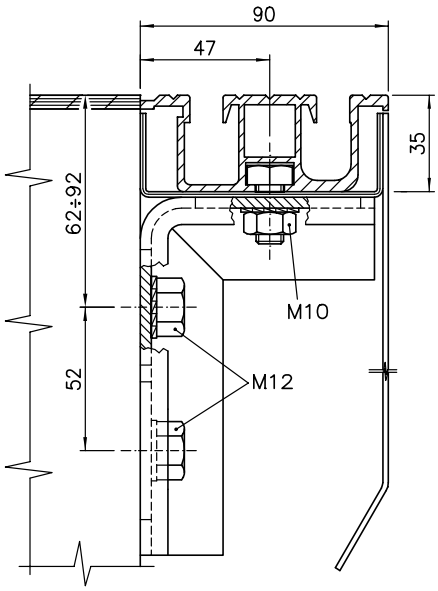

TYP 33-35/R-L
TYP 63/C

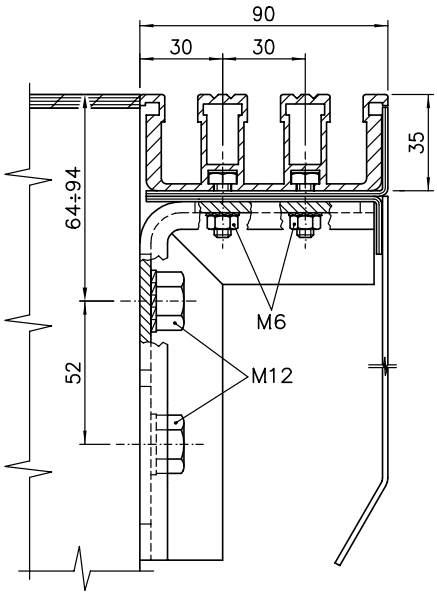

TYP 32/R-L
TYP 62/C 66/R

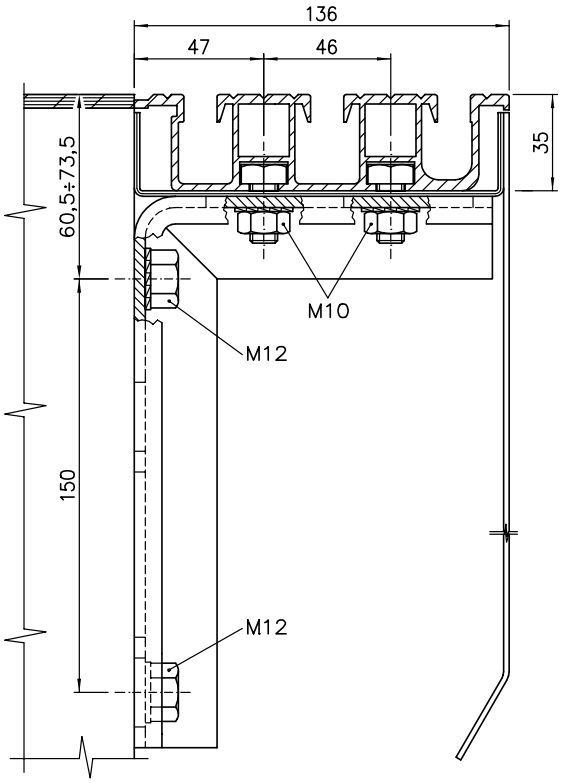

MONTAGGIO SOGLIE DI TIPO RINFORZATO

REINFORCED SILL ASSEMBLY

Per il carico massimo amissibile vedere documentazioni specifiche

For the max allowed load see specific documentation

TYP 02/C
TYP 72/R-L

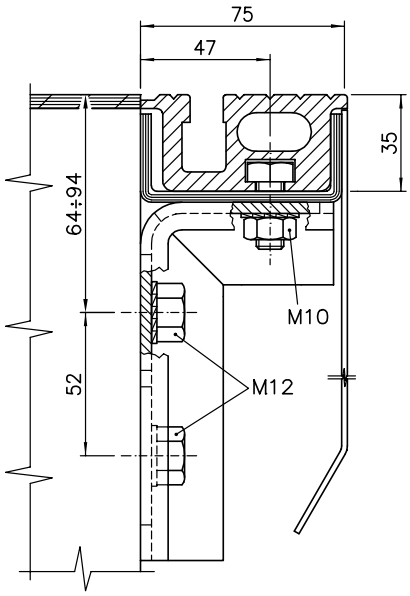

TYP 12/R-L
TYP 42/C 44/R

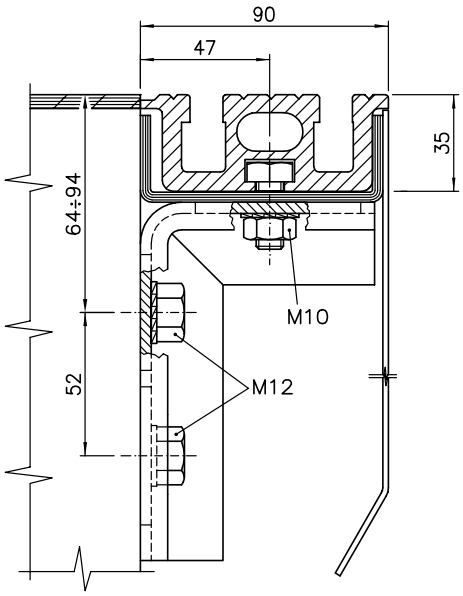

TYP 32/R-L
TYP 62/C 66/R

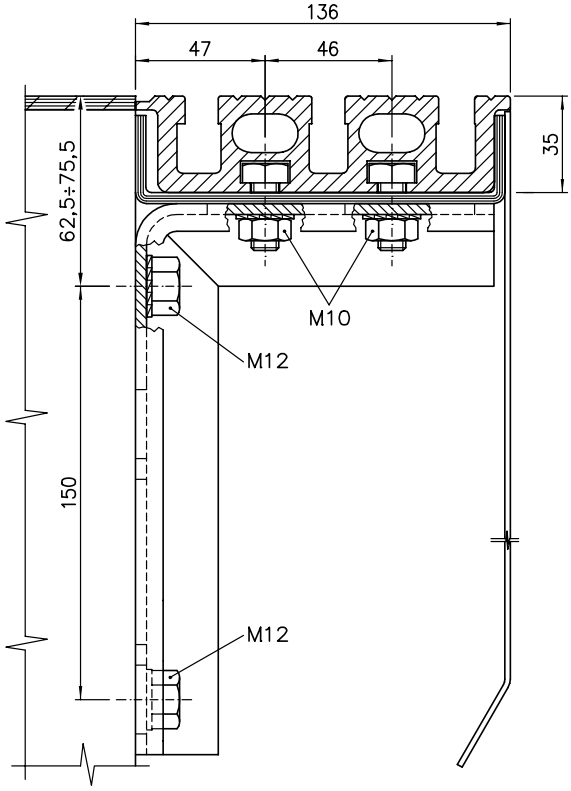

MONTAGGIO SOGLIA UNIVERSALE IN ACCIAIO INOX
STAINLESS STEEL ADJUSTABLE SILL ASSEMBLY

Valido per tutti i tipi
Valid for all types

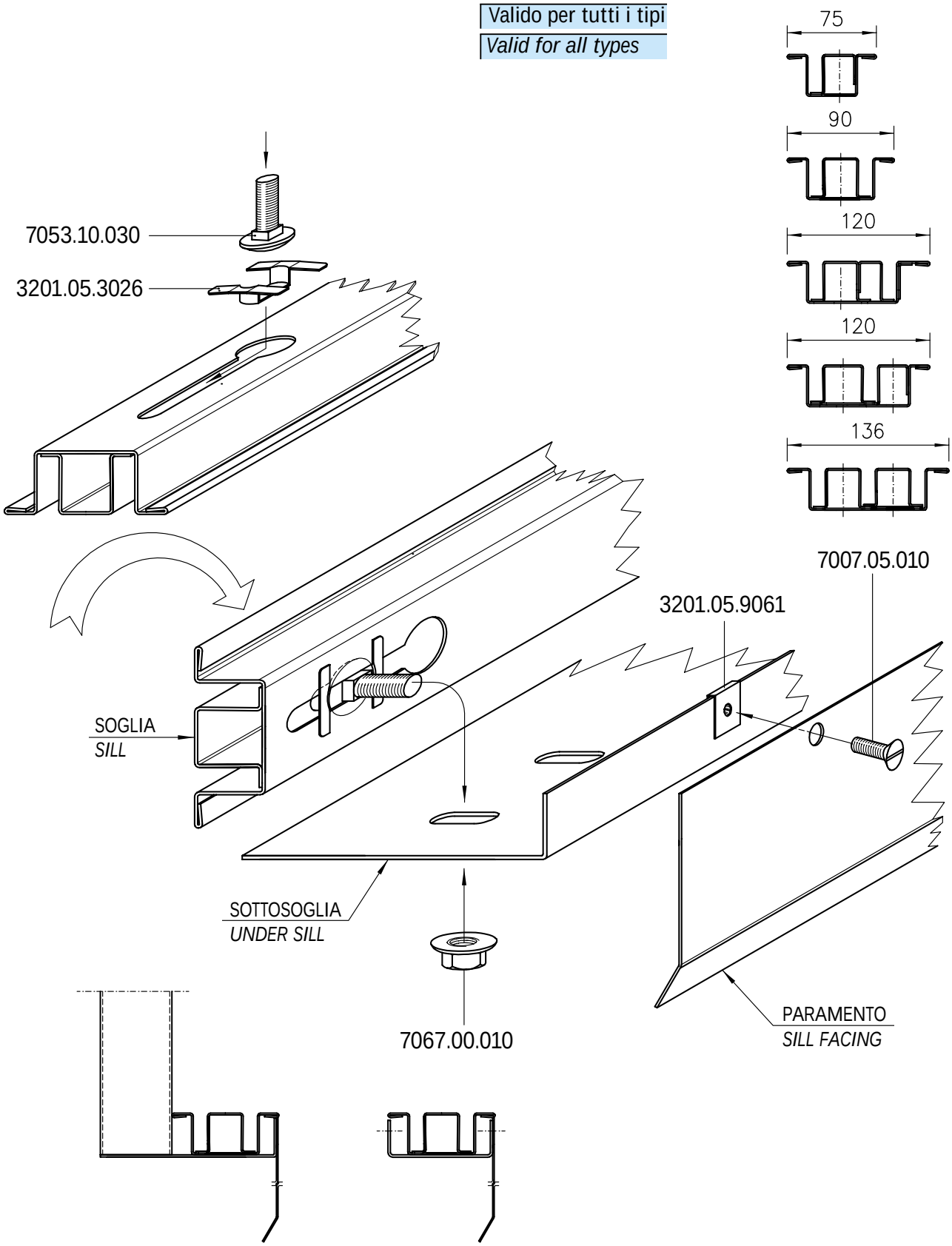

MONTAGGIO SOGLIA UNIVERSALE IN ACCIAIO INOX
STAINLESS STEEL ADJUSTABLE SILL ASSEMBLY

Valido per i tipi 01-02/C e 71-72/R-L
Valid for types 01-02/C e 71-72/R-L

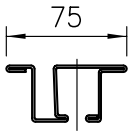

Valido per i tipi 11-12/R-L, 41-42/C e 43-44/R
Valid for types 11-12/R-L, 41-42/C e 43-44/R

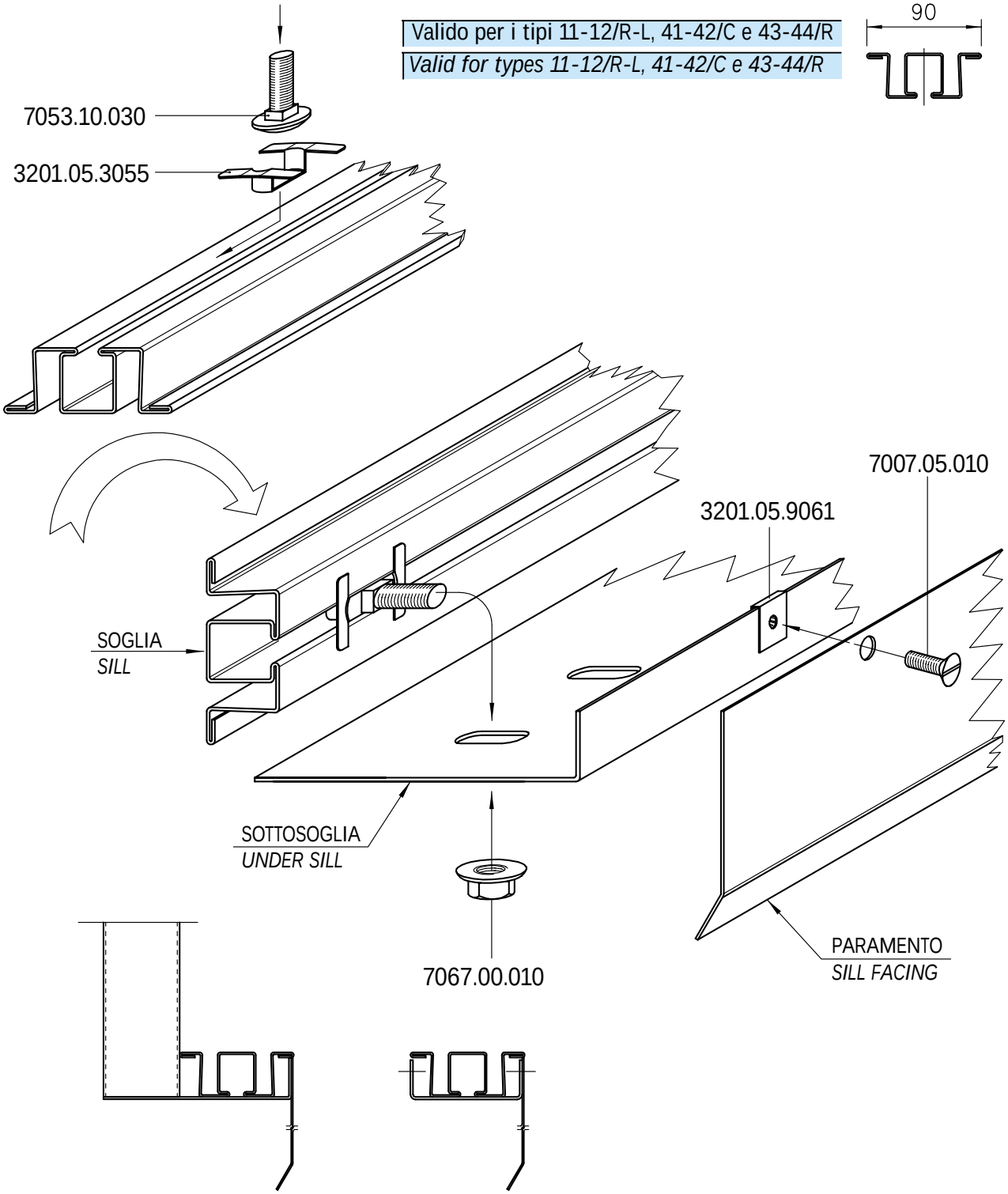

REGOLAZIONE ROTELLE SERRATURA
HOOK AND CONNECTION DEVICE REGULATION

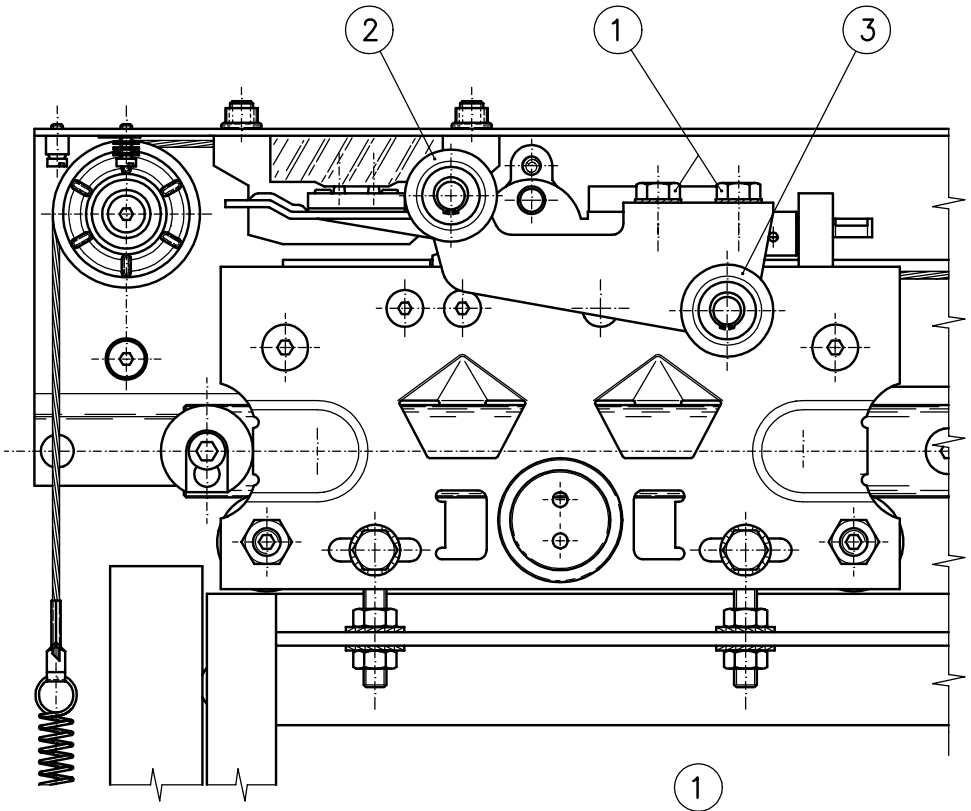

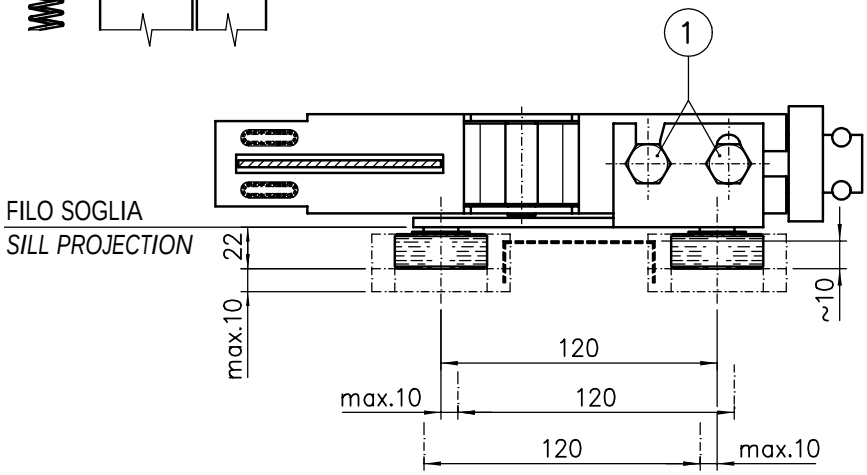

PARTENDO DAL PIANO PIU' BASSO ALLENTARE LE VITI (1) USANDO UNA CHIAVE FISSA CH-17. SPOSTARE IL GRUPPO DELLE ROTELLE IN MODO CHE RISULTINO CENTRATE CON L'ABBINAMENTO RETRATTILE IN POSIZIONE CHIUSA PREFERIBILMENTE CON 1 O 2 mm. DI GIOCO IN MENO DALLA PARTE DELLA ROTELLA (2), PIUTTOSTO CHE DALLA PARTE DELLA ROTELLA (3) E CHE CI SIA TRA LE ROTELLE E LE CAMME, UN'INTERFERENZA DI CIRCA 10 mm. FARE ATTENZIONE, CHE UN ECCESSIVO SPOSTAMENTO DELLE ROTELLE VERSO LA CABINA, POTREBBE PORTARE ALL'IMPATTO DELLE STESSE CON LA SOGLIA DI CABINA.

1) LOOSEN THE SCREW WITH THE KEY CH-17.
*2) MOVE THE CONNECTION DEVICE ASSEMBLY IN ORDER TO BE AT THE CENTER IN COMPARISON TO THE OPERATOR'S MOVABLE CAM (A DECENTRALIZATION OF 1 OR 2 mm. TOWARDS THE CONNECTION DEVICE (**2**) IS SUGGESTED) WHILE IT'S ABSOLUTELY UNACCEPTABLE A DECENTRALIZATION TOWARDS THE CONNECTION DEVICE (**3**).*
*3) CHECK THAT THE INTERFERENCE BETWEEN THE OPERATOR'S CAM AND THE CONNECTION DEVICE (**2**) AND (**3**) IS ABOUT 10 mm.*

REGOLAZIONE PORTA IN CHIUSURA PER PORTE DI PIANO

CLOSING DOOR REGULATION FOR LANDING DOORS

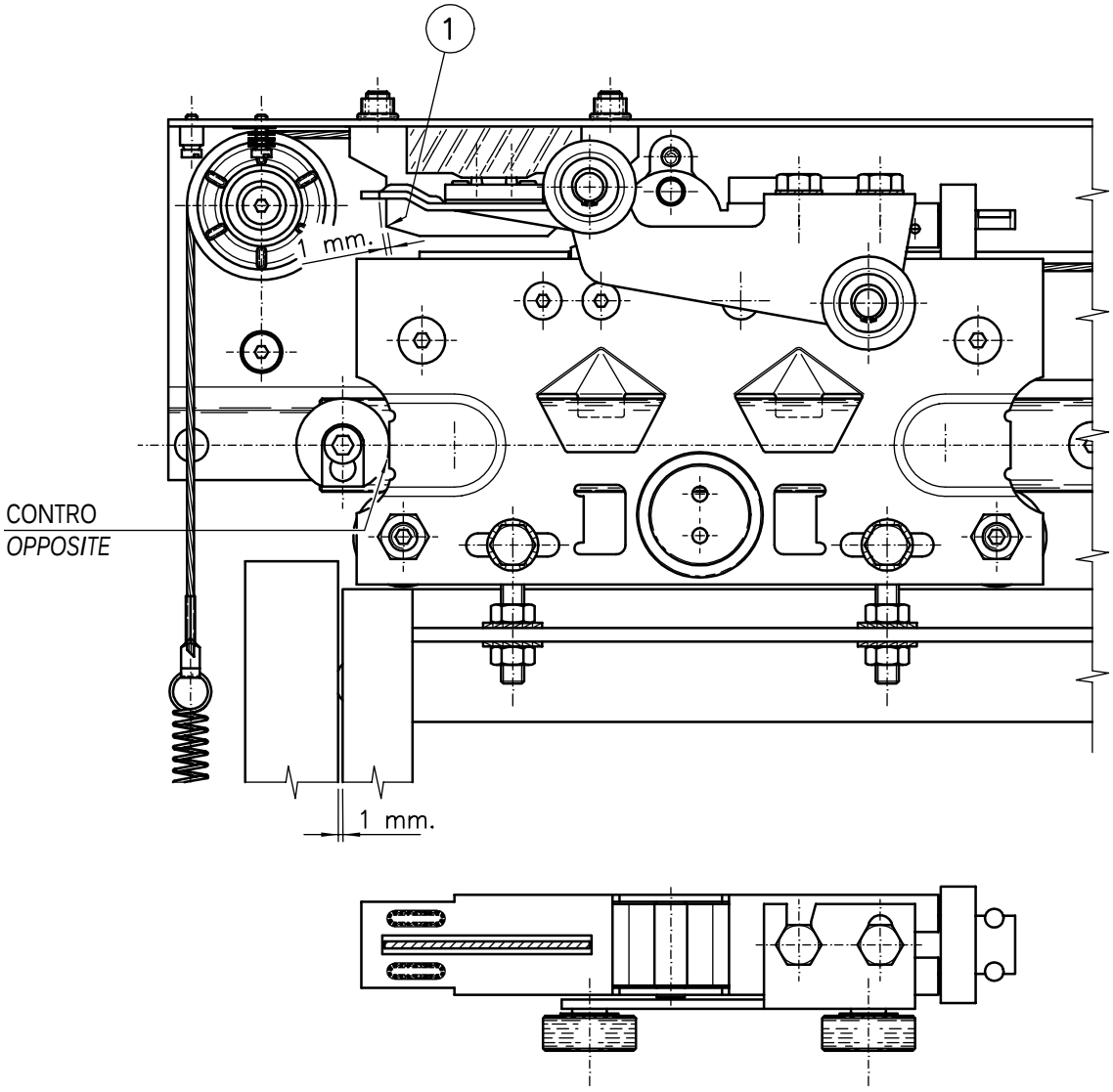

NEL MONTAGGIO O NELLA REGOLAZIONE DELLE ANTINE DELLA PORTE DI PIANO, E' MOLTO IMPORTANTE CHE IN CHIUSURA SIANO I CARRELLI AD ARRESTARSI CONTRO IL FERMO IN GOMMA E NON LE ANTINE AD APPOGGIARSI TRA DI LORO O CONTRO LA SPALLETTA DI BATTUTA.
IL MOTIVO E' IL SEGUENTE:
PER RAGIONI DI SICUREZZA DELLA SERRATURA L'UNICA REGOLAZIONE POSSIBILE E' QUELLA DELLA PARTE FISSA NEL SENSO TRASVERSALE AL MOVIMENTO DELLE PORTE. E' MOLTO IMPORTANTE QUINDI CHE LA POSIZIONE DEL CARRELLO IN CHIUSURA SIA QUELLA PRESTABILITA PER PERMETTERE AL GANCIO DI APRIRSI SENZA TOCCARE LA PUNTA (**1**) DELLA PARTE FISSA DELLA SERRATURA, MA LASCIANDO ANCORA UNO SPAZIO DI CIRCA 1 mm.

GENERAL NOTES
FOR SECURITY REASONS, THE ONLY REGULATION POSSIBILITY ALLOWED TO THE FIXED PART OF THE LOCK'S AXIS, THEREFORE, IT'S CONVENIENT THAT THE ASSEMBLING OF THE LANDING PANELS IS MADE IN ORDER TO ALLOW THE HANGERS TO BE THE FIRST TO STOP AGAINST THE RUBBER BUFFER. TO ENSURE THAT THE REGULATION IS CORRECT, CONTROL WITH CLOSED PANELS THERE MUST BE ABSOLUTELY NO CLEARANCE BETWEEN THE HANGERS AND THE RUBBER BUFFER.
*ALSO CHECK THAT WITH THE HOOK OPENED, THERE WILL BE ABOUT 1 mm. OF CLEARANCE BETWEEN THE HOOK AND THE POINTS (**1**) OF THE LOCK'S FIXED PART.*

MONTAGGIO DELLE ANTINE - PORTA DI PIANO E DI CABINA

PANELS ASSEMBLY - LANDING AND CAR DOOR

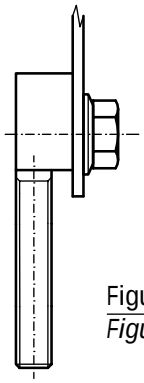

Figura 1
Figure 1

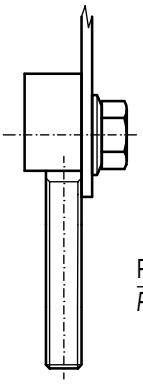

Figura 2
Figure 2

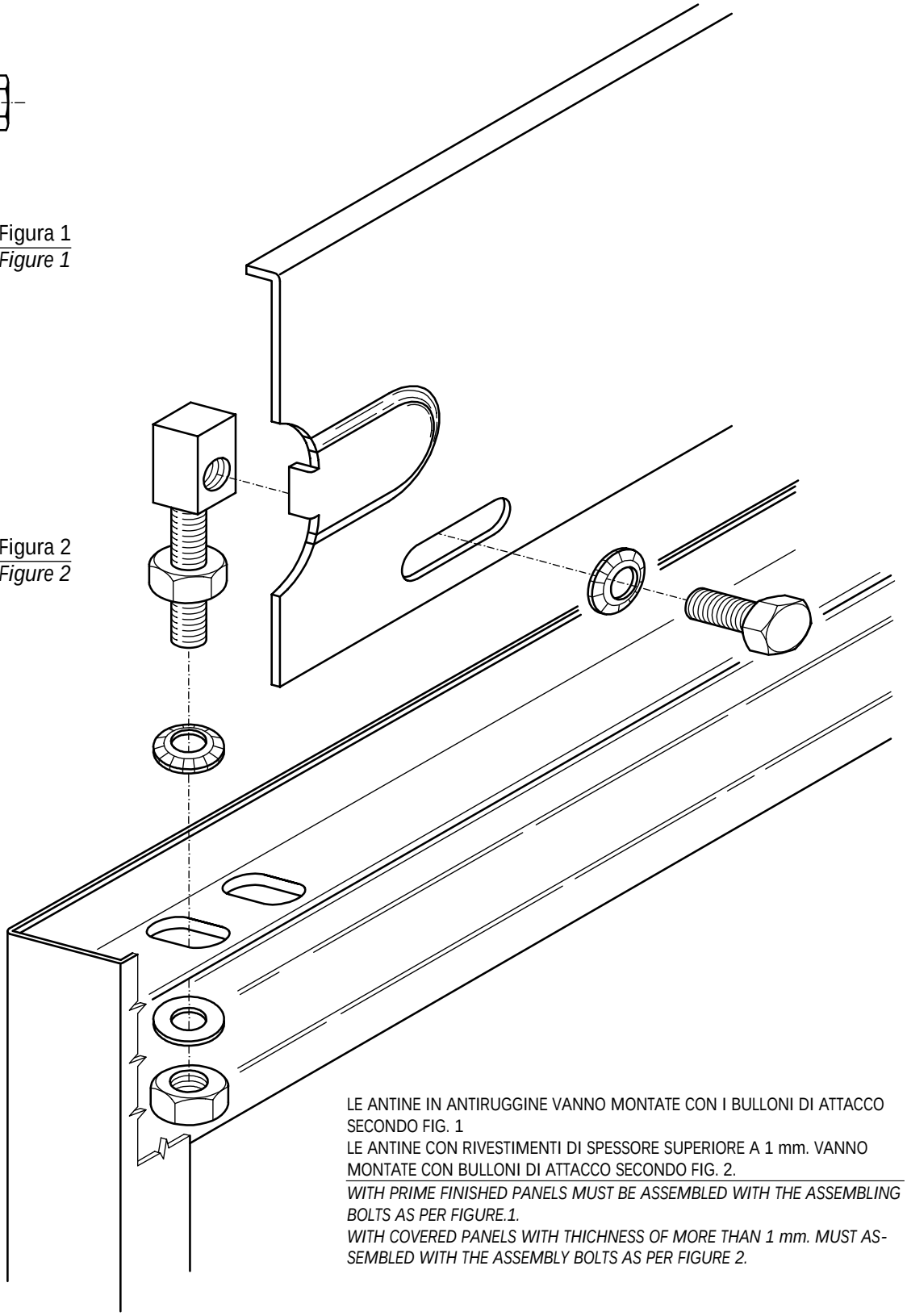

LE ANTINE IN ANTIRUGGINE VANNO MONTATE CON I BULLONI DI ATTACCO SECONDO FIG. 1
LE ANTINE CON RIVESTIMENTI DI SPESSORE SUPERIORE A 1 mm. VANNO MONTATE CON BULLONI DI ATTACCO SECONDO FIG. 2.

WITH PRIME FINISHED PANELS MUST BE ASSEMBLED WITH THE ASSEMBLING BOLTS AS PER FIGURE.1.
WITH COVERED PANELS WITH THICHNESS OF MORE THAN 1 mm. MUST ASSEMBLED WITH THE ASSEMBLY BOLTS AS PER FIGURE 2.

MONTAGGIO PATTINI INFERIORI SUL SUPPORTO
SUPPORT SHOES ASSEMBLY

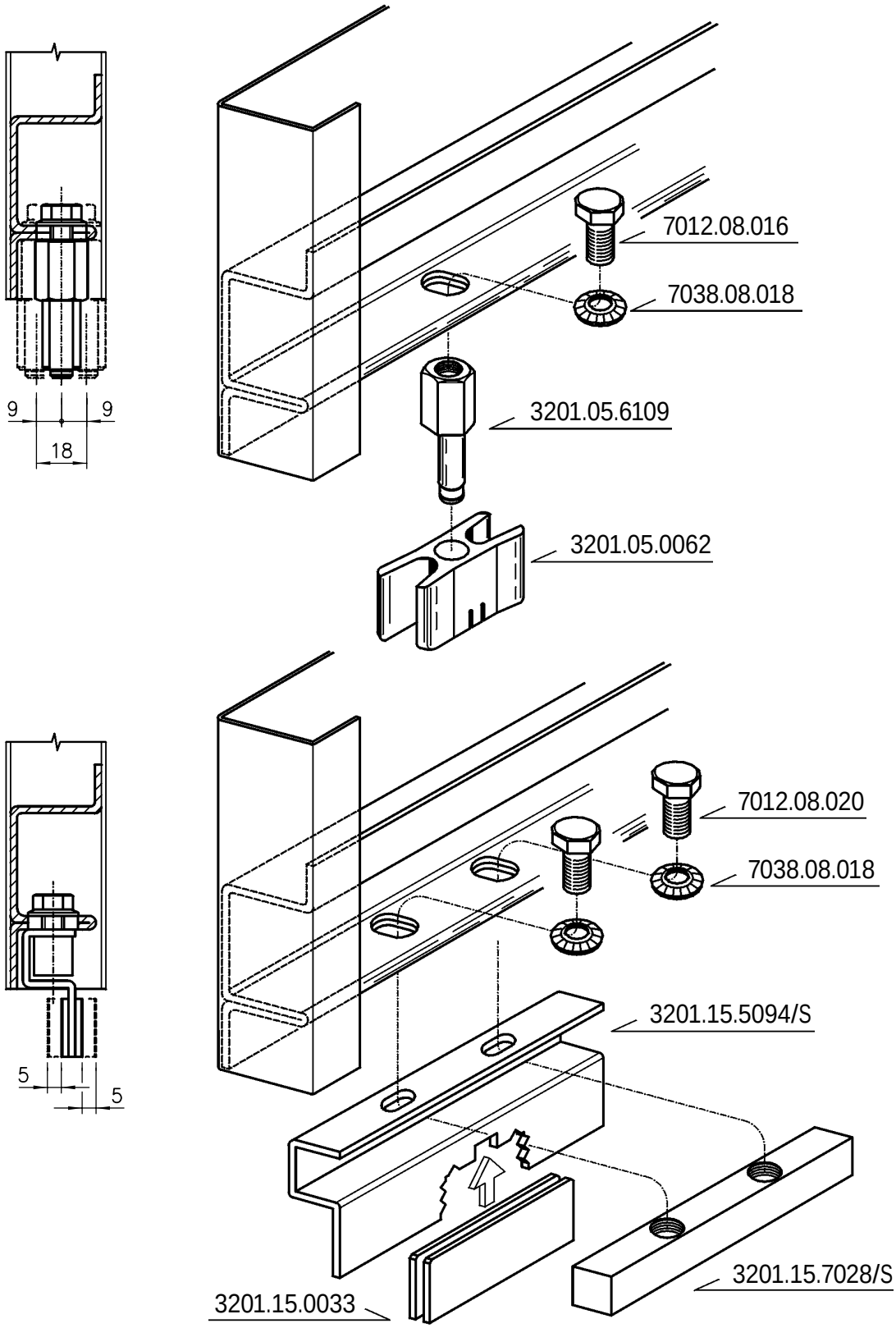

FISSAGGI PARAMENTO
FIXINGS OF PROTECTION FACING

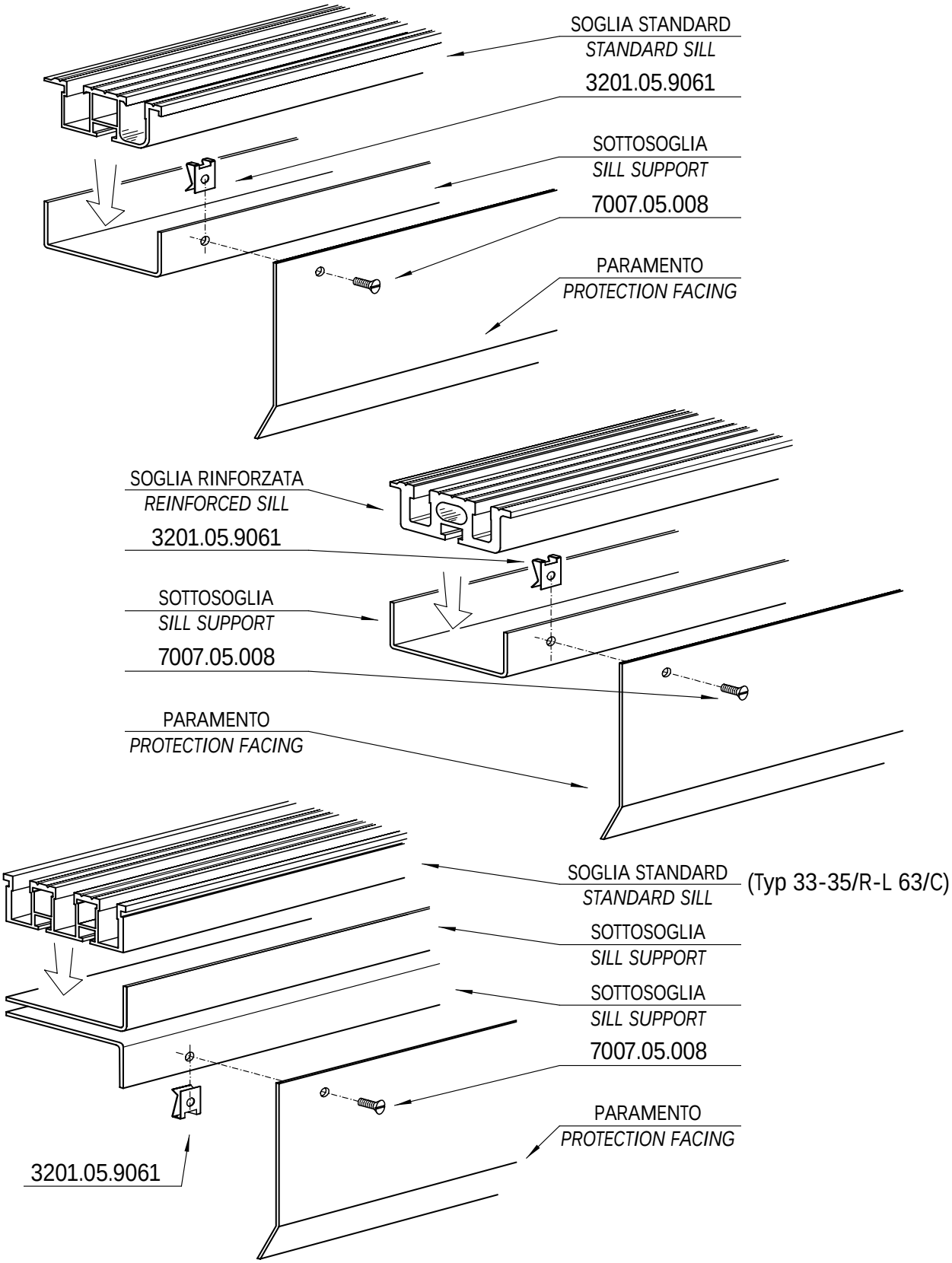

MONTAGGIO STIPITI SMONTABILI
ASSEMBLY OF DISASSEMBLED FRAMES

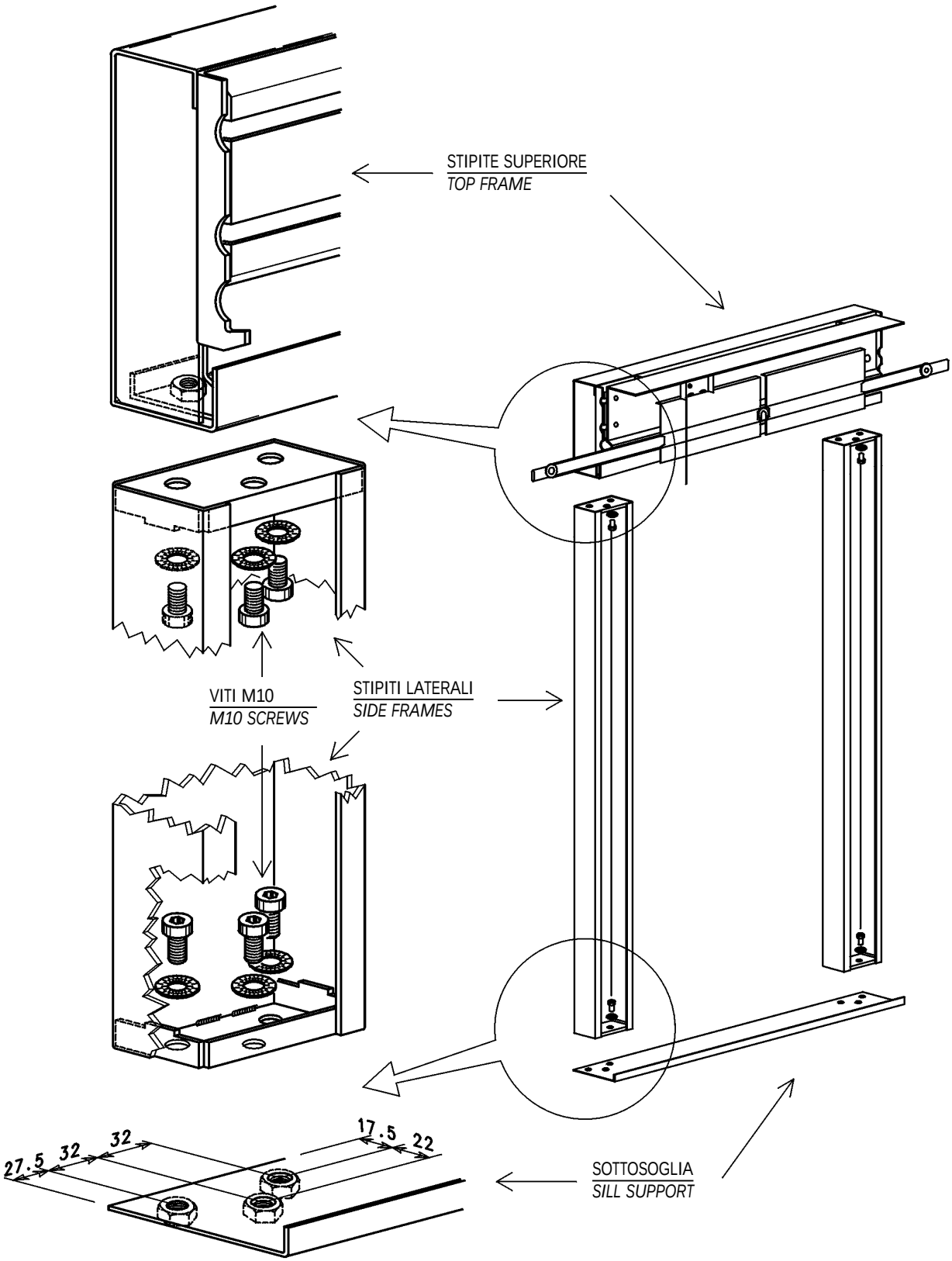

MONTAGGIO STIPITI SMONTABILI TIPO TCH
ASSEMBLY OF DISASSEMBLED TCH TYPE FRAMES

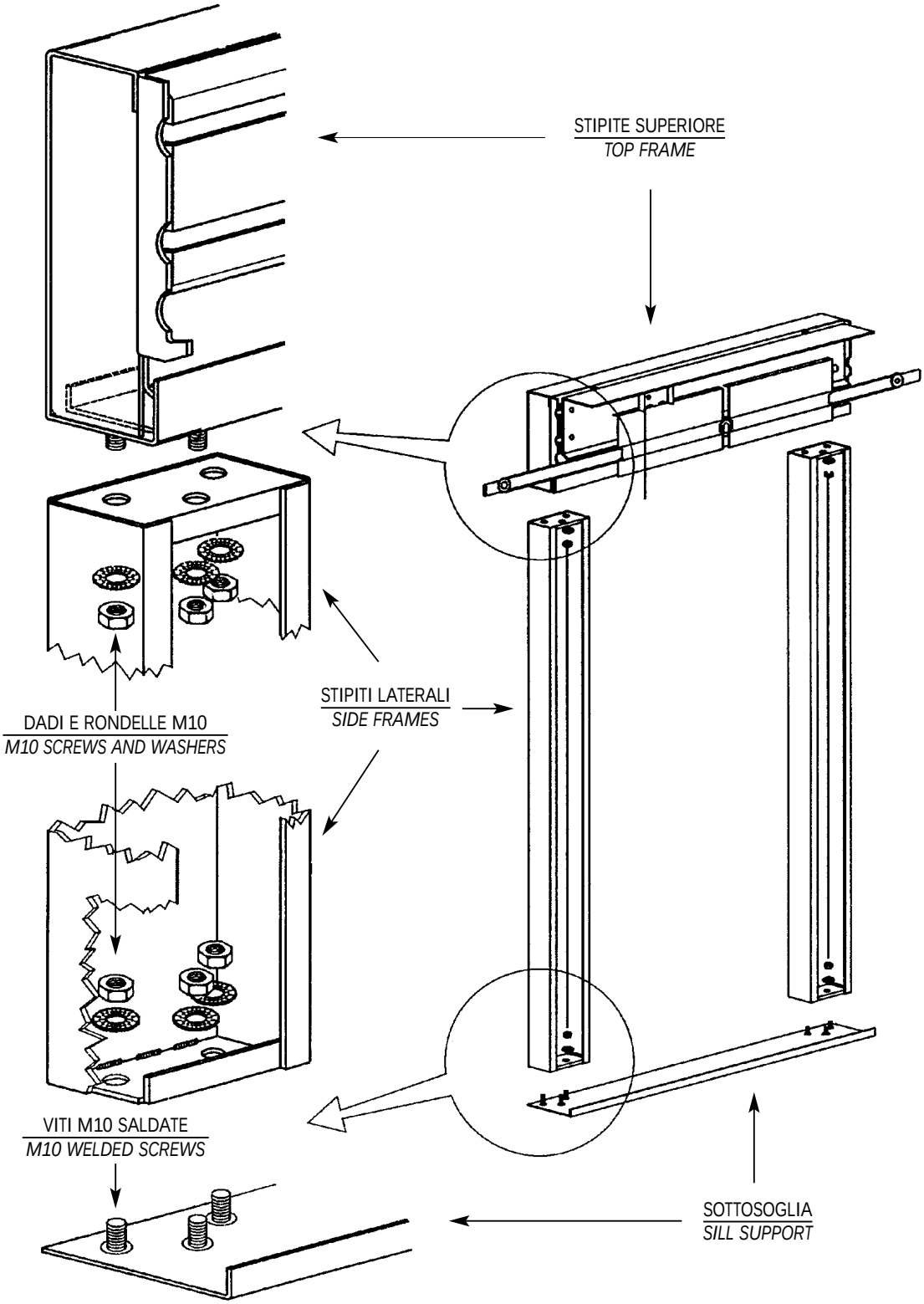

ELENCO MODIFICHE
MODIFIES LIST

0.1	C	11.10.2005	Aggiunte pagine 1.8.2 e 1.8.3 ed eliminata pagina 1.7.3
0.6.1	B	11.10.2005	Aggiunta pagina 6.8.5
1.21.4	A	11.10.2005	Modificati riferimenti ad altre pagine
2.11	A	11.10.2005	Inserita linea tratteggiata per staffa superiore (As)
6.8.5	/	11.10.2005	Pagina nuova relativa alla porta tagliafuoco tipo 61/C
7.4.5	A	11.10.2005	Corretta variabile in tabella (As)